Пр 202/32

АКАДЕМІЯ НАУК, ІСТОРИЧНА СЕКЦІЯ
CTION HISTORIQUE DE L'ACADÉMIE DES SCIENCES D'UKRAINE
jadis Société Scientifique Ukrainienne à Kiev, vol. XXXII,
sous la rédacti n de M. Hrushevsky, Président de la Secti n.

Sommaire voir p. 203.

АУКОВИЙ ЗБІРНИК
ЗА РІК 1929

ИСКИ ІСТОРИЧНОЇ СЕКЦІЇ УКРАЇНСЬКОЇ АКАДЕМІЇ НАУК
ІШ УКРАЇНСЬКОГО НАУКОВОГО ТОВАРИСТВА В КИЇВІ

Том XXXII

під редакцією голови секції
акад. МИХАЙЛА ГРУШЕВСЬКОГО

ДЕРЖАВНЕ ВИДАВНИЦТВО УКРАЇНИ

Д

ВСЕУКРАЇНСЬКА АКАДЕМІЯ НАУК. ІСТОРИЧНА СЕКЦІЯ.
MÉMOIRES DE LA SECTION HISTORIQUE DE L'ACADÉMIE DES SCIENCES D'UKRAINE,
jadis Société Scientifique Ukrainienne à Kiev, vol. XXXII,
sous la rédaction de M. Hrushevsky, Président de la Section.

Пр 202/32 О А

НАУКОВИЙ ЗБІРНИК

ЗА РІК 1929

ЗАПИСКИ ІСТОРИЧНОЇ СЕКЦІЇ ВСЕУКРАЇНСЬКОЇ АКАДЕМІЇ НАУК
(РАНІШ ЗАПИСКИ УКРАЇНСЬКОГО НАУКОВОГО ТОВАРИСТВА В КИЇВІ)

Том XXXII

ПІД РЕДАКЦІЄЮ ГОЛОВИ СЕКЦІЇ
акад. МИХАЙЛА ГРУШЕВСЬКОГО

№ 295

Державна історична
БІБЛІОТЕКА УРСР

-2015-

ДЕРЖАВНЕ ВИДАВНИЦТВО УКРАЇНИ
1929

Бібліографічний опис цього видання вміщено в „Літопису Українського Друку“ „Картковому Репертуарі“ та інших покажчиках Укр. Книжкової Палати.

Дозволяється випустити в світ
В. о. Неодмінного Секретаря Академії Наук,
акад. *О. Корчак-Чепурківський.*

Трест „Київ-Друк“, 8-ма др. (вул. Толстого, 5).
Київський Окрліт 232. Зам. 637. 1500.

ВАСИЛЬ ЧЕРНОВ.

До питання про редакції «Руської Правди».

§ 1. Із зовнішньої історії «Руської Правди» на російській мові найкращою працею вважається «Изслѣдованіе о Русской Правдѣ» Калачова. Вчені від Шлецера до Тобієна намагалися з'ясувати справжній зміст «Руської Правди» через догматичне тлумачення її статтей, відомих тоді списків, яких було надруковано мінімальну кількість.

Видаючи першу частину «Изслѣдованія о Русской Правдѣ», Калачов уважав її попередніми відомостями. В своїй передмові він намічає такий плян своєї праці: 1) повне видання текста, 2) філологічне пояснення його, 3) юридичне пояснення пам'ятки, 4) видання очищеного текста із зазначенням наступних доповнень та 5) вияснення уложення Руської Правди. На жаль, довести до кінця всю цю працю Калачов не міг. Він лише видав Р. Пр. 50 списків, а в зазначеній їм праці дав лише опис окремих списків її, поділивши їх на 4 редакції.

Вчені наступних часів не пішли за цим знавцем пам'яток і, торкаючися побіжно зовнішньої пам'ятки, намагалися викрити зміст Р. Пр. на підставі того матеріялу, що його зібрав Калачов, і творили іноді ті чи інші концепції без потрібної суворої критики текста. Це захоплення концепцією привело до сумних наслідків, залишивши до наших часів Руську Правду загадковим документом, тим часом як метод, що його вказав Калачов, міг би кинути на нього багато світла.

§ 2. До Калачова були відомі лише деякі списки Р. Пр. і їх не було поділено на редакції. Першим було відкрито Академічний список і тому дослідники того часу виходили в своїх міркуваннях з його текста. Проте Карамзін, студіюючи Р. Пр., дав перевагу списку, який тепер називають його іменем, а Розенкампф уважає Академічний список скороченим із Карамзінського.

Розподіл списків Р. Пр. на редакції вперше вживали в своїх наукових працях Калачов і Тобієн. Калачов усі списки поділив на 4 редакції — за місцем, де їх було знайдено. До 1-ої редакції він зарахував списки, що знаходяться в літописах Ростовських та старих Новгородських, до 2-ої — списки Кормчих Кириловського розряду й близьких до них збірників, відомих під іменем «Мерила Праведного», до 3-ьої — списки пізніших Новгородських (Софійських) літописів, і до 4-ої — списки пізніших збірників.

Такий поділ списків Р. Пр. викликав багато заперечень, які можна звести до твердження, що старі рукописи треба ділити не за місцевістю, де їх було знайдено, але за відмінами текстів, і дальші вчені розподіляли всі списки на 2, на 3, або на 4 редакції.

У наші часи Владимирський-Буданов ділить Р. Пр. на 3 редакції. До першої редакції — «Краткой» — він зараховує всі ті списки, що їх Калачов виділив до 1-ої редакції, до другої — «Пространной» — списки, що їх Калачов зараховував до 2-ої, 3-ої та 4-ої редакції, а до 3-ої редакції він виділив списки, що текстом подібні до списку князя Оболенського.

Проф. Дьяконов вважає списки типу князя Оболенського скороченими з «Пространной Р. Пр.», а не якоюсь окремою редакцією й тим самим повертається до розподілу списків Р. Пр. на 2 редакції — Коротку та Поширену — розподілу, що його запропонував раніш Тобієн: він зарахував до 1-ої редакції Академічний список і всі подібні до нього, а до 2-ої — «Пространной» — всі інші.

В останні часи проф. Сергєєвич запропонував розподілити списки Р. Пр. на 4 редакції, але на інших підставах, аніж Калачов. Він визнає, що кожний список 1-ої редакції за Калачовим складається з двох окремих редакцій Р. Пр.: Правди Ярослава, яку він зараховує до 1-ої редакції, й Правди Ярославичів, що він вважає 2-ою редакцією. Всі списки всіх інших 3-ьох редакцій, за Калачовим, він зараховує до 3-ьої редакції — Поширеної. А списки типу князя Оболенського він виділяє в особливу 4-у редакцію.

Головну хибу такого розподілу на редакції Р. Пр. проф. Дьяконов знаходить в неправдивім уявленню про редакції Сергєєвича. На думку Дьяконова, «Краткая» редакція складається з 2-х окремих пам'яток різних змістом, — а не 2-х різних редакцій, цебто відмін, Р. Пр. Отже окремою редакцією є самий список «Краткой» Правди, відмінний від «Пространной».

Розбіжність в думках вищезазначених авторів щодо редакцій Руської Правди можна остаточно вияснити шляхом порівнання списків, що їх визнано за типові для кожної з них.

Коли Калачов видав текст Руської Правди на підставі 4-х списків різних редакцій, то її видано було з списків Академічного, Троїцького, Карамзінського та списка кн. Оболенського із застереженням, що Синодальний список не друкується лише тому, що його видано в «Русскихъ Достопамятностяхъ», виданню дуже дешевім і конче потрібнім для всіх, хто любить чи студіює стародавні рукописи. І пізніші вчені в своїх працях також за основу брали ці п'ять списків. Тому автор цеї статті вибрав для порівнання саме їх.

Співставлення списків Троїцького, Синодального й Карамзінського.

§ 3. Троїцький список має 115 статтей, Карамзінський 135 і Синодальний 114: з них 114 спільні всім спискам — це статті Синодального списка.

Відміни текстів статтей 2, 8, 16, 18, 24, 28, 30, 41, 42, 44, 49, 50, 53, 54, 56, 57 та 64 Троїцького списка, від відповідних до них статтей Синодального та Карамзінського списка зводяться до того, що в одних списках є заголовки, а в других немає. Порівнюючи однакові статті, що різняться заголовками, звичайно вважають, що статті, які не мають заголовків, старіші за ті, що його мають. Проте ця думка не завжди може бути справедливою, бо вона справедлива лише щодо самих списків: списки старіші не мають заголовків у статтей. Що ж до окремих статтей, то тут треба зазначити, що переписувачі пізніших часів не тільки робили нові заголовки, але й часто випускали їх, коли їм здавалося, що ці заголовки зайві. Візьмемо для прикладу статті 52—58 Троїцького списка про закупи. Ці статті в Карамзінськім списку мають лише один заголовок перед 52 ст. «О закупѣ», і він стосується до всіх дальших статтей «о закупахъ», що їх тут зібрано в один устав. В Троїцькім списку такі ж заголовки стоять і перед 53, 54 та 57 статтями; є вони також і в Синодальнім списку, в якім статтю 51 відділяє від решти статтей «о закупѣ», — стаття 58 — «о послушьствѣ». Така розкиданість статтей «о закупѣ» показує, що вони з'явилися у вигляді окремих прецедентів, і от у цім ви-

падку для того, щоб легше було знаходити окремі статті, явилася потреба в заголовках для них. Коли ж усі статті було об'єднано, то спочатку ці заголовки трималися, а потім їх випустили, бо вони вже не були потрібні; так і було зроблено в Карамзінськім списку. Цей приклад показує, що неможливо визнати статті без заголовків старішими, ніж однакові з ними статті інших списків із заголовками.

Придивляючися до різного текста заголовків, доводиться зазначити, що різне формулювання може вказувати на час появи заголовка, отже кинути світло на взаємини між списками; є заголовки, що складаються з перших слів статті (найстаріші); є такі, що дають характеристику змісту невдало і в примітивних фразах (що з'явилися потім) і, нарешті, є заголовки, висловлені в абстрактних термінах, які правдиво зазначають суть статті (пізніші).

Таких варіянтів у заголовках збереглося небагато, але з них отсі заголовки вказують на більш пізнє походження Карамзінського списка: «А придеть кровавъ моужь (23 Тр.), о мужѣ кровавѣ (24 К.), оже придеть кръвавъ моужь (22 С.); оже кто всядеть на чужь конь (27 Т. і 26 С.), оже на чужемъ конѣ ѣздитъ (28 К.); аже познаеть кто челядь (33 Тр.), о челядинномъ изводѣ (К. 34), о челядинѣ (32 С.); о рѣзѣ (46 Т. 45 С.), о резоимьствѣ (47 К.); аже закупъ бежить (52 Т.), о закупѣ (70 К. і 51 С); оже кто кунъ взищеть (43 Т.) о запрении кунъ (44 К.), а оже кто скота възищеть (42 С.). З цих варіянтів можна зробити той висновок, що розходження між Троїцьким та Синодальним списками майже немає, лише в однім останнім варіянті Синодального текста зберігся старий вираз «скотъ».

Всі инші відміни в заголовках можна пояснити або різницею у вимові, або звичайними помилками. Наприклад, «о княжи мужѣ (9 Тр.), о княжѣ отроцѣ (9 С. і 9 К.); о ремественикѣ и о ремественицѣ (12 Тр.), о реместьвяницѣхъ (К. 12), о ремьствьницѣ (12 С.); о татьбѣ (36 Т.), о татѣ (37 К.), о татьбѣ (35 С.); а се о борти (68 Т. 81 С.), о борти (К.86); а се уроци судебнии (99 Т. 70 С.), о соудебныхъ оуроцѣхъ (К. 118)» і таке інше.

Більшість текстуальних відмін у відповідних списках — це просто різночитання, помилки, пропуски слів та доповнення, що виникли через недбалість переписувачів, через різні вимови, тощо. От, наприклад, порівнання їх: «вѣру (6 Тр.), вину и виру (6 К.), вироу (6 Син.); тогда дати ім правду желѣзо (17 Т.), томоу дати исправа желѣзо (17 К.), то ти имъ правьду желѣзо (16 С.); не оутнеть (19 Тр. 18 С.), не оударивъ (20 К.), оударить (20 Тр. 19 С.), тнеть (21 К.), или не оутнеть (20 С., Тр. 21), или нос оутнеть (22 К.); по лицю (25 Тр. 24 С.), палицею (К. 26); на роту (32 Т.), на торгоу на роту (31 С. 33 К.); 12 гривенъ въ челядинѣ или оукрадеше (34 Т. 33 С.), в челядинѣ 12 гривенъ или оукраденъ или оуведенъ есть (35 К.); 7 (41 Т.); 60 (40 С. 42 К.), после; „ему не платити" + господину своему (71 К.); + взять ему (79 К.); борть (53 С.) бобръ (62 Т. і 81 К) + на землі перед «знаменіе" (62 С. і 80 К.); не боудеть (70 Т. і 83 С.) боудеть (88 К.); ѣдуть (70 Т. і 83 С.) идоуть (71 К.); ли запна не будеть (К. 100); възворотити (97 Т. і 68 С.) възварите (К. 115); не оублюдеть ли» (107 Т. і 106 С.), не будеть ли (К. 127); послѣдь (276 С. і 29 К.), послѣ (28 Т.); гость (51 К. і 73 С.) господь (51 Т.).

Більш серйозну текстуальну різницю зустрічаємо в 12 статтях; з них отсі вказують на пізніше походження Карамзінського списка, тоді як у текстах Троїцького й Синодального списків різниці немає: мужь (Тр. І С. І) кто (І К.), + дондѣже налѣзеть (36 К.), „после» вражду + и оуведредить цѣноу а введеть в коупоу (73 К.), за дерево полгривны (68 Т. 81 С.) за дерево три гривны (К. 86) после «верею» за верею (92 К.), — а за густь

30 кун, а за лебедь 30 кун (77 К.), и о дружьнѣи (86 Т.) (62 С.), и о людстѣи (104 К.);+а металнику 12 вѣкошь, а от рослнои земли такожь, а отъ свободивши челядина 9 кунъ, а металнику 9 вѣкошь (118 К.),+ведая ли боудетъ купилъ то кунъ емоу лишеноу быти (129 К.);+Великомъ князѣ (7 К.); Ярославъ (58 Т. 80 С.), Великый князь то Ярославъ Володимеричь (76 К.); варіянти: а за смердии холопъ (13 Т. і 13 С.), а за смердъ и холопъ (13 К.); тогда (15 Т. 14 С.) то 2 (16 К.) підкреслюють, що в Карамзінськім списку заховалися 2 старші вислови.

На підставі цього співставлення треба вважати тексти спільних статтей Троїцького Синодального та Карамзінського списків однаковими, хоч у Карамзінськім можна помітити й сліди пізніших підновлень.

§ 4. Всі зайві статті в Карамзінськім списку, порівнюючи з рештою статтей, що ми їх порівнювали, додано до нього пізніше. А саме: 18-та стаття про стягання реза з судних кун не могла з'явитися раніш 43—48 статтей про рези. 133-тя стаття зустрічається дуже не часто в списках Руської Правди й звичайно в кінці її. Той казус, який вона передбачає, дуже пізнього походження, в ній встановлюється усунення свідка, який втік би від боргів до чужої землі. 134-у статтю зустрічаємо лише в 7 списках Р. Пр.; вона має на собі сліди новгородського походження й ми зустрічаємо її в пізніших списках новгородських літописів. В 135-ій статті ми маємо явні сліди пізніших підновлень, такі фрази—«дворянинъ», «Кнуть». В літературі зміст 49—65 статтей Р. Пр. в Карамзінськім списку пояснюється двояко. Одні вчені бачуть в них прикладні вираховування відсотків, інші вважають статті 49—65 за помилково вміщені тут господарські розрахунки в Руській Правді. Як перша, так і друга думка зазначають їх пізніше походження, бо в першім випадку їх додано в розвиток 43—49 статей Троїцького списку, а в другім їх треба вважати пізнішими додатками.

§ 5. Троїцький список відрізняється від Синодального лише неоднаковим порядком статтей 48—101 та одною зайвою проти останньої 14 статті про дику віру. Брак цеї статті в Синодальнім списку виник через пропуск її переписувачем цього списка, бо дальша за нею стаття 15-а, стаття про знесення дикої віри, спільна для обох списків, розвиває зміст 14-ої статті про дику віру й тому з'явитися раніш її не могла.

Питання про те, чим пояснити неоднаковий порядок статтей Синодального й Троїцького списків в історично-юридичній літературі, вирішується двояко. Одні гадають, що ця різниця виникла через те, що не за порядком зшили сторінки в Синодальнім списку, інші пояснюють цю різницю кодифікацією. Першу думку висунув Тобієн і цю думку підтримує Сергєєвич. Тобієн спочатку запевняв, що переплутано листи в Синодальнім списку, а коли йому довели, що листи в Синодальнім списку не переплутано й він познайомився з рукописом цього списку, то став твердити, що листи переплутано в тім списку, з якого переписувалося Синодальний список. Ніяких доказів на користь цеї думки Тобієн не привів. Щождо Сергєєвича, то він обмежився такою заявою: «переписувач Синодального списку мав під руками оригінал такого ж типу, як і той з якого списано Троїцький список, але переплутав послідовність сторінок. Це випливає з того, що послідовність Син. сп. —це його особливість і ніде не повторюється». Потвердження думки Сергєєвича можна ще знаходити в близькості текстів Троїцького та Синодального списків та в недбалім уложенню останнього списку.

Коли ж пильніш розглянути рукопис Синодального списку,—виникають такі сумніви в цім твердженні:

1) Порядок статтей Синодального списку однаковий з порядком статтей в Бардинськім та Болтинськім списках (за Калачовим), що мають

у кінці додаткові статті «о человѣкѣ», «о мукѣ» й устав Ярослава «о мостѣхъ»; це спростовує думку Сергєєвича, що такий порядок статтей властивий лише Синодальному списку.

2) Коли б справді було перестановлено сторінки, то ці сторінки повинні були б відповідати одна одній кількістю рядків. Ця відповідність повинна була зберегтися в Синодальнім списку і у випадку перестановки сторінок у списку, з якого його списано. Але підрахунок рядків на сторінках, які, як гадають, переплутав між собою переписувач, доводить, що кількість рядків на них різко неоднакова. Ця різниця рівна від 1 до 5 рядків на лист, а це тяжко припустити, коли б не правильно позшивано листи, бо в рукописах кількість рядків на окремих листах однакова.

3) Ст. 49-а в Синодальнім списку міститься по 50 та 51 статтях Троїцького, ст. 50-а Синод. сп. стоїть після 58-ої ст. Троїцького, статті 50 та 51 Троїцького списку містяться по 72-ій ст. Синодального, що вказує на них, як на самостійні частини, цебто окремі листи, а в дійсності цього немає, бо кожна з цих частин має таку кількість рядків, якої нема в окремім листі рукопису.

4) Всі окремі сторінки, коли б і визнати їх такими, починаються не тільки з окремих статтей, але навіть мають заголовки, які в більшості стародавніх рукописів писалося циноброю (киновар'ю). Тяжко припустити, щоб переписувач міг переплутати ці листи.

5) В стародавніх рукописах переноси з одної сторінки на другу робилося тоді, коли кінчалася кількість рядків у ній і ніколи не дбалося про те, щоб на них була рівна кількість статтей. Тим часом у нас є 8 листів, і на кожнім із них статті закінчуються й ніде нема перерви слова чи текста статті.

6) Твердження Тобієна, до якого він не додав ніяких доказів, цілком порушує віру в справедливість його припущення, що може в оригіналі, з якого списувалося Синод. сп., була перестановка, і це по тому як він раніш доводив, що ця перестановка сторінок була в самім Синодальнім списку.

7) Протилежну думку підтримує категорична заява знавця пам'яток Калачова, який казав, що коли Тобієн розгляне Синодальний список, то він зречеться своєї думки. І це справдилося, бо Тобієн відмовився від своєї першої думки.

Припущення, що неоднаковий порядок статтей Троїцького та Синодального списків виникнув через різне групування цих статтей в збірнику Рус. Пр., має під собою твердий ґрунт, коли вважати «Пространную Рус. Пр.» не єдиним суцільним законодавством, а збірником постанов, уставів, звичаїв тощо.

I. Факт тотожности статтей може бути пояснений тим, що окремі устави мали вже викінчену форму перед тим, як їх було включено до Руської Правди. Треба не забувати, що відміни в порядку статтей Синодального списка йдуть майже з 2-ої половини.

II. Окремі самостійні частини з 49—101 ст. Троїцького списка, що їх деякі дослідники вважають окремими листами через свій зміст, це просто збірники статтей в певнім питанню з додатком іноді або статтей про уроки, або ж інших випадково до них дописаних. Так, напр., статті 52—58 Тр. сп.—устав про закупи; статті 57—67 Троїц. сп.—про ушкодження меж та межових знаків; в 68—82 про псування ловецького знаряддя й про крадіжку з нього живности, а з 83—101—статті з спадкового права, поділені на 3 збірники вставкою статтей про судові та мостові

уроки й про наклади в Тр. сп., а в Син. сп. між останніми двома частинами поміщено низку інших дрібних статтей.

III. Різні групування статтей про закупи в Синод. і Троїц. списках легко пояснити. Спочатку з'явилася 1-а з цих статтей «Оже бежитъ закупъ отъ господина», що має прецедентний характер і яку видано рівночасно з статтями про рези; адже саме закупництво своєю юридичною природою близьке до заборгованости та застав. До того ж інститут закупництва поширився і його було регламентовано в низці статтей з 53 до 58-ої статті, а в Троїцькім, пізніш переробленім, всі ці статті об'єднано в один устав про закупи.

IV. На той факт, що статті про спадкування складаються з 3-ьох самостійних збірників, виданих у різні часи, вказує присутність в Троїцькім списку в середині статтей про спадкування — уставів про уроки та наклади, а в Синодальнім знаходження між останніми двома групами правових норм про спадкування різних дрібних статтей, а також і закінчення цих збірників статтями про уроки, що їх звичайно містять у кінці списків. Той факт, що в Тр. списку всі статті зібрано до купи, а в Синод. сп. їх розкидано між іншими статтями, свідчить про краще оброблення Троїцького списка й про пізніше його походження.

V. Потвердження існування в старі часи збірників княжих уставів ми знаходимо в праці проф. Юшкова «К истории древне-русских юридических сборников», який зазначив існування таких збірників.

§ 6. Все вищезазначене доводить, що із списків, що ми порівнювали тут, найпізнішим треба вважати Карамзінський, бо в нім багато статтей пізніш доданих і є підновлення в тексті. Як справедливо гадає Мрочек-Дроздовський, — найранішим же списком треба вважати Синодальний, бо кодифікація його статтей, порівнюючи з Троїцьким, менш вдала й не така поширена.

Це можуть потвердити такі міркування: 1) порядок статтей про закупи в Син. сп. старіший, їх написано не в систематичнім, а в хронологічнім порядку; 2) Порядок статтей про спадковання такий, що розклад статтей в Синодальнім списку менш вдалий, аніж розклад їх у Троїцькім, а це свідчить про пізніше оброблення їх у Троїцьк. сп.

Ця різниця в порядку й кількості статтей, коли текст майже тотожній, показує на майже рівночасне утворення Троїцького та Синодального списків, але в той же час підкреслює більшу вдалість Троїцького, чому він і поширився більш. Вважати кожний з списків, що ми вище порівнювали, за окрему редакцію, певна річ, неможливо.

Співставлення списку Троїцького та списку князя Оболенського.

§ 7. Троїцький та кн. Оболенського списки Руської Правди різняться один від одного і складом статтей і їх текстом. В останнім списку бракує 2, 3, 4—7, 14, 16—22, 26, 28, 31, 33, 34, 38—40, 43, 44, 47—49, 52—59, 70—73, 82, 85, 90, 91, 95—101 та 113 статтей Тр. сп. Із спільних 55 статтей списків, що ми їх порівнюємо, коло половини статтей тотожні щодо тексту, а решта має відміни і в стилю, і в самім змісті їх.

Істотні особливості такі:

Різниця між статтями (23 Тр. 2 Об.; 32 Тр. і 11, Об.; 35 Тр. 12 Об.; 41 Тр. 15 Об.; 69 Тр. 25 Об.; 78 Тр. 38 Об.; 81 Тр. 33 Об.; і 115 Тр. 55 Об.) виникла через скорочення відповідних статтей Троїцького списка, яке зробив переписувач списка кн. Оболенського, і це видко з їх порівняння.

Троїцьк.

23. Аже придеть кровавъ мужь на дворъ или синь, то видока ему не іскати, но платити ему продажю 3 гривны; аще ли не будеть на немь знамения, то привести ему видокъ: слово противу слова, а кто будеть почалъ тому платити 60 кунъ, аче же и кровавъ придетъ іли будеть самъ почалъ, а вылѣзуть послуси то то ему за платежь оже и били.

Кн. Оболен.

2. Аще пріидеть кровавъ мужъ на дворъ или синь то видока ему не искати, но платити продажа за безчестіе каковъ будетъ; аще не будет на немъ знаменіе, то привести ему видокъ: слово противу слова.

Академ. список.

2. Или боудеть кровавъ или синь надъряженъ, то не искати емоу видоковъ человѣкоу томоу; аще не боудеть на немъ знаменіа никотораго же, то ли пріидеть видокъ; аще ли не можеть, тоу тому конець. Оже ли себе не можеть мьстити, то взяти емоу за обидоу 3 гривнѣ, а лѣтцю мъзда.

В списку кн. Оболенського нема частини 23-ьої статті Тр. сп. «а кто будеть почалъ... и били», чого немає в Академічнім списку. Текст списка кн. Обол. ближчий в решті частини до списка Тр. а не Академічного. Від початку 23 ст. Тр. сп. стаття кн. Об. відрізняється заміною «3 гривны продажи» фразою «не платити продажа за безчестіе каковъ будетъ», пізніша модернізація через глибокі відшарування суспільства.

Троїцьк.

32. О татбѣ. Пакы ли будеть что татебное купилъ въ торгу или конь или порть, іли скотину, то выведеть свободна мужа два или мытника; аже начнеть не знати оу кого купилъ, то іти по немь тѣмь видокомъ на роту, а истьцю свое лице взяти, а что с нимь погибло, а того ему желѣти, а оному желѣти своихъ кунъ, зане не знаеть оу кого то купивъ, познаетъ ли на долзѣ оу кого то купилъ, то своѣ куны возметь, і сему платити что оу него будеть погибло, а князю продажю.

Кн. Об.

11. О купли. Аще что будетъ татабное купилъ въ торгу, конь или портъ, или скотину, то выведетъ свободна мужа два или мытника, а начнеть не знати у кого купилъ, то ити по немъ тѣмъ видокомъ на роту, а исцу свое лицемъ взяти.

«А что съ нимъ погибло... а князь продажю» пропущено в списку кн. Об., бо в цій частині статті передбачається наслідки того випадку, коли буде доведено, порядком, зазначеним у першій частині статті, непричетність до крадіжки особи, у якої знайдено покрадені речі. Випадок цей частенько трапляється, коли шукають вкрадені речі. Пропущення цеї фрази природне в списку кн. Оболенського, бо вона там стоїть за статтею про свод, де передбачається розплата татя за те, що «съ нимъ погибло».

Троїцьк.

35. А и своего города в чюжю землю свода нѣтуть; но такоже вывести ему послухи, любо мытника передъ кимь же купивше то истьцю лице взяти, а прока ему желѣти что съ нимь погибло а оному своихъ кунъ желѣти.

Кн. Об.

12. А свода изъ своего города в чюжу землю нѣтъ.

Пропуск фрази «но такоже вывести... желѣти» пояснюється тим, що в попередніх 9-ій та 11-ій статтях списку кн. Об. зазначено також судовий доказ майже в аналогічнім випадку — в торгу — очевидно в місті. В Тр. списку між відповідними їм статтями містяться 2 статті: 33 «о челядином изводѣ» та 34 — «о продажах за кражу челядина», що їх проминено в ст. кн. Обол., бо вони там непотрібні, і в таких умовинах ця фраза в Тр. сп. для ясности статті конче потрібна.

Троїцьк.

41. А се уроци скоту. Аже за кобылу 7 кунъ, а за волъ гривна, а за корову 40 кунъ, а за третьяку 30 кунъ, за лоньщину полгривны, за теля 5 кунъ, и за свиньи 5 кунъ, а за порося ногата за овцу 5 кунъ за баранъ ногата, а за жеребець, аже не всѣдано нань гривна кунъ за жеребя 6 ногатъ, а за коровие молоко 6 ногатъ, то ти оуроци смердомъ, оже платять князю продажю.

Кн. Об.

15. О уроцехъ скоту. Аще крадетъ скотъ за лошедь 7 кунъ, за волъ гривна, за корову 40 кунъ за лоншину полгривны, за теля, за свинію по 5 кунъ.

На те, що ст. 15-у скорочено з 41-ої статті Тр. сп. і що вона не є перерібка відповідної їй статті Акад. списку, показує фраза спільна обом статтям «за свинью 5 кунъ», якої немає в Акад. сп., а також те, що фраза «Аще крадетъ скотъ» є перерібка пізнішими словами фрази «то ти уроци смердомъ оже платять князю продажю», чого немає в Акад. списку.

Троїцьк.

69. Аже пчелы выдереть 3 гривны продажи, а за медъ аже будеть пчелы не лажены то 10 кунъ, будеть ли олѣкъ, то 5 кунъ.

Кн. Об.

25. Аже пчелы выдеретъ 3 гривны же.

На скорочення 25 ст. показує текст її. «Аже пчелы выдеретъ 3 гривны же», що міститься після 24-ої статті «о посеченіи борти», яка має ясні сліди підновлення в своїм заголовку та тексті, і після гривни частка «же» підкреслює, що переписувач дивиться на цю статтю, як на доповнення до ст. 24-ої, а в Тр. списку — це самостійна стаття.

Троїцьк.

78. А въ сѣнѣхъ и въ дровѣхъ 9 кунъ, а господину колико боудеть возъ оукрадено, то имати ему за возъ по 2 нагатѣ.

Кн. Об.

30. За возъ дровъ 2 ногаты.

Пропуск «А въ сѣнѣхъ и въ дровѣхъ 9 кунъ, а господину колико боудетъ возъ оукрадено, то имати ему», очевидно, коли припустити, що переписувач вважав приватною пенею всі попередні статті й йому була незрозуміла конструкція 78-ої статті Тр. сп., де крім цього говориться про пеню в 9 кун.

Троїцьк.

81. Ты тяжѣ всѣ судять послухи свободными; будеть ли послухъ холопъ то холопу на правду не вылазити; но оже хощеть истець, или иметь и а река тако: по сего рѣчи емлю тя, но азъ емлю тя, а не холопъ и емлѣти и на желѣзо; аже обинити и то емлѣть на немь свое, не обинить ли его платити ему гривна за муку, зане по холопьи рѣчи ялъ и.

Кн. Обл.

33. О послусех. Тяжи всѣ судити послухи свободными; будеть ли послухъ холопъ то холопу, на правду не стати, но оже хочетъ истецъ.

Скорочення виявляється з останньої фрази 33 ст. «но оже хощетъ истецъ» незакінченої й урваної, а це показує, що тут переписувач списку кн. Об. проминув усю формулу, яку треба казати особі, що приймає свідчення холопа, як своє.

Троїцьк.

115. Аще холопъ крадеть кого любо то господину выкупати и любо выдати и съ кимь будеть кралъ, а женѣ и дѣтѣмъ не надобѣ; но оже будуть съ нимь крали и хоронили то всѣхъ выдати; паки ли а выкупаеть господинъ, аже будуть свободнии съ нимъ крали или хоронили, то князю въ продажѣ.

Кн. Об.

55. Аще ли съ нимъ свободнии крали или хоронили, то всѣ князю въ продажѣ.

З текста 115 статті показується, що спільна їх частина з 55 статтею — це доповнення до 1-ої її частини, яка встановлює кару за крадіж холопа — одного чи з родиною, тому й треба вважати текст 55-ої статті сп. кн. Обол. продуктом скорочення.

Отсе порівнання статтей упевнює нас у тім, що статті 1, 23, 3, 4, 9 сп. кн. Обол. утворилися з відповідних статтей Тр. сп. шляхом модифікації останніх та пропусків у них деяких фраз.

Троїцьк.	Кн. Обол.
1. Аже оубиеть мужь мужа, то мьстати брату брата, любо отцю, ли сыну, любо брату чадо, ли братню сынови; аще ли не будеть кто его мьстя, то положити за голову 80 гривенъ аче будеть княжь моужь или тиоуна княжа; аще ли будеть русинъ или гридь любо купець, любо тивунъ бояренскъ, любо мечникъ, любо ізгой, ли словѣнинъ, то 40 гривенъ положити зань.	1. Аще убіеть мужъ мужа, то мстити брату брата, любо отцю, любо сыну; ожели не будеть, кто его мстя, то положити за голову 80 гривенъ, любо разсудити по мужи смотря.

В списку кн. Обол. всю фразу «аче... положити зань» замінено «любо разсудити по мужи смотря». Цю заміну було викликано тим, що в часи уложення списку кн. Обол. уже людське суспільство було дуже дифиренційовано й кожна особа із зазначених в 1-ій статті Тр. сп. оцінювалася окремо, а не одною спільною вірою. На це ж саме показує й пропуск «любо брату чадо, ли братню синови», цеб-то коло осіб, що мають право помсти зменшилося, але можна гадати, що переписувач проминув зайві на його думку перерахування, наводячи статтю яко анахронізм.

Троїцьк.	Кн. Обол.
62. Аже оукрадеть кто бобръ, то 12 гривенъ. 63. Аже будеть росѣчена земля, іли знамение имъ же ловлено, или сѣть, то по верви искати татя, ли платити продажу. 64. Аже разнаменаеть борть, то 12 гривенъ. 65. Аже межу перетнеть бортьную, іли ролеіную разореть, іли дворную тыномь перегородить межю, то 12 гривенъ продажи. 66. Аже дубъ подотнеть знаменныи или межьныи, то 12 гривенъ продажи.	23. О бобрѣ и разломаннеи борти. Аще кто украдетъ бобръ или сѣть, или разломаеть борть, или кто посѣчеть древо на межѣ, то перви искати тя въ себѣ, а плати 12 гривенъ продажи.

23-я стаття списку кн. Обол. об'єднує в собі статті 62—66 Тр. сп., що видко з її заголовка «о бобрѣ и разломанеи борти» та її змісту, в якім передбачаються тіж самі делікти, що і в статтях Тр. сп, але вносяться деякі пізніші розуміння, що скорочують текст, а саме: «кто посечеть древо на межѣ» замінює «дубъ подотнеть знаменный или межьный» та «межу перетнеть».

Троїцьк.	Кн. Обол.
24. Аже оударить мечемь, а не оутнеть на смерть, то 3 гривны, а самому гривна за рану же лечебное; потнеть ли на смерть а вира.	3. Аще ли ударить мечемъ или ножемъ, а не на смерть, то князю вины 9 гривенъ а исцу за раны судятъ; аще ударить на смерть.

В списку кн. Об. додано «или ножемъ» пізніша схолія, «а самому гривна за рану же лечебное» замінена — «а исцу за рану судятъ», цеб-то суд присуджує згідно з його суспільним становищем, те ж що в другій

статті — «каковъ будеть». Це додаток пізніший і є продукт розшарування суспільства на окремі групи.

Троїцьк.

25. Аче попъхнеть мужь мужа любо къ собѣ ли отъ собе любо по лицю оударить, ли жердью оударить, а видока 2 выведуть то 3 гривны продажи; аже будеть варягъ іли колбягъ, то полная видока вывести і идета на роту.

Кн. Обол.

4. Жердію или поп'хнетъ, а знаменія нѣтъ, а видокъ будетъ, аще будетъ боляринъ или людинъ, или варягъ, крешенія не имѣа, то по ихъ пути платити бесчестіе; аще видока не будетъ, ити имъ на жеребі, а виноватыи в продажъ, во что обложатъ.

Тут ми помічаємо такі підновлення, що міняють самий зміст і свідчать про їх пізніше походження, — після «будетъ» додано «боляринъ или людинъ», після «варягъ» додано «крещенія не имѣа» — пізніший християнський вплив, замість «3 гривны» — «по ихъ пути платити бесчестіе» (пути з'явилися в Моск. княж.) і т. ін.

Троїцьк.

29. Аже кто познаеть свое что будеть погубилъ, іли оукрадено оу него что, и или конь, или портъ, іли скотина, то не рци и: се мое но поіди на сводъ, кдѣ есть взялъ; сведитеся, кто будеть виноватъ на того татба спидеть; тогда онъ свое возметь, а что погибло боудеть съ нимь тоже ему начнеть платити.

Кн. Обол.

9. Аще кто поимется за конь или портъ или скотину и наречетъ: се мое, но поиди на сводъ гдѣ если взялъ, а что съ нимъ погибло то ему плотити.

В 9-ій статті списку кн. Обол. замінено стародавні фрази: «познаеть свое, что будеть погубилъ» — словом «пойметься», «то не рци и» — «и наречеть». Пропуск же фрази «сведитеся... возметь» потвержується фразою «погибло то ему платити»: без попередньої цитати вона стає зовсім безглуздою, бо не завжди буде винний той, хто продав речі останньому покупцеві.

Пізнішу перерібку з списку Троїцького деяких статтей в списку кн. Оболенського шляхом підновлення текста та проминення деяких фраз, потверджують також і такі варіянти: «Аже кто всядеть на чужь конь (29 Тр.) о вседѣніи на чужь конь (8 Об); о татбе (36 Тр.) о убитіи татя (13 Об.); оже ли оубиють и а оуже боудуть людие связана видѣли (36 Тр.), а будеть люди видѣли связана а убіють (13 Об.); первое гостины куны (51 Тр.) прежде иноземцу (20 Об.); опять начнеть не дати гости кунъ (51 Тр.) и не хочетъ гостю дати куны (20 кв. Об.); А се о борти (68 Тр.) о посѣченіи бортеи (24 Об.); и въ чьемь перевѣсѣ (75 Тр.) из лова (27 Об); безъ дела отень всякъ (94 Тр.) всякои (41 Об.); но оже не доходять года, то ворочати ему милость; отходить ли то не виноватъ есть (105 Тр.) от'идетъ не виноватъ есть (46 Об.);—а пятая переемная ему (48 Об.), — а шестая на переемъ отходить ему (48 Об.); аче пустить и гоня, а собѣ ему пагуба, а платить в то никтоже (108 Тр) аще ли за ним гоня застрѣлитъ, то себѣ ему бѣда, а не платити въ томъ ничего (49 Об.); то господину платити зань оурокъ, что будеть взялъ (109 Тр.) платити господину чіи холоп (54 Об.)».

Лише одна стаття в списку кн. Об. утворилася самостійно й відповідну їй статтю Тр. сп. можна вважати її переробленням. Це може потвердити співставлення цих статтей:

Троїцьк.

42. Аже будуть холопи татие, либо княжи, любо боярьстии, любо черньчь, іхъ же князь продажею не казнить, зане суть несвободны то двоиче платить ко истьцю за обиду.

Кн. Обол.

16. Аже будеть холопи тати кто, кто княжь, ихъ же князь обиду платитъ исцу.

16-у статтю сп. Об., що передбачала лише крадіжку княжим холопом, стали прикладати до холопів різних власників — «любо княжи», «любо боярьстии, любо чернечь», а це привело до змін у вигляді текста Тр. сп. зо зміною санкції. В списку кн. Об. князь платив «обиду исцу» за своїх холопів, а за Троїцьким списком почали стягати подвійну нагороду на користь покривдженого, тим самим вносячи певний елемент кари за крадіж у відношенню безправних людей-холопів.

§ 8. Різниця у складі статтей Троїцького та кн. Об. списків пояснюється головним чином скороченням статтей, що його було зроблено в списку кн. Оболенського. В цім нас упевнює те, що в списку кн. Оболенського зустрічаються статті, зміст яких розвиває зміст пропущених статтей.

На те, що пропущено 2—4 статті Тр. сп. показують 5, 6 та 7 статті списку кн. Об., в яких розвивається зміст 2—4 статтей Тр. сп., бо вони встановлюють основні тези про убивства, тоді як 5, 6 та 7 статті списка кн. Об. передбачають наслідки цих принципів.

Пропуск статтей 7—14, 16—22 Тр. сп. можна зауважить в статтях 2, 3 та 4-й списку кн. Об., бо в них зазначено норми, які розвинулися з проминених статтей.

Що переписувач списку кн. Оболенського проминув статті 26, 33 та 34 Троїцького списку «о челядинѣ», це цілком природна річ, бо в нім є устав «о холопяхъ», який розвинувся з цих статтей Тр. сп. Треба гадати, що в часи уложення списку кн. Оболенського вони були вже непотрібні, бо вже загубили своє побутове значіння.

Статті 28 та 31 про «сводъ» увійшли в 9 та 12 статті сп. кн. Обол.; з них перша широко трактує куплю, а друга встановлює порядок свода.

38, 39, 113 статті звичайно часто проминаються в поширених списках близьких до Троїцького, напр, Авраамки. Брак їх у сп. кн. Об. можна пояснити тим, що списувалося його з списка, аналогічного списку літопису Авраамки.

40-у статтю проминено тому, що вже була пізніша постанова в 10-ій статті сп. кн. Об. «О Коневѣ татѣ», в якій колишній первісний грошовий штраф замінено «потокомъ и раздробленіемъ».

Статті «о резе» 43—44, 47—49 поглинула 18-а ст. сп. кн. Об., що встановлює загальний процес у всіх справах про рези без різниці «кто кому рядилъ».

Інститут закупництва, що рано зник і що властивий місцевостям, в яких переважало хліборобство, переписувачі могли легко проминути в списках Рус. Пр., що її призначалося для міст переважно, де розвинулися промисли, а такий саме і був список кн. Оболенського.

Статті 72, 71 та 85 правдоподібно тому, що так швидко зникли смерди, згубили свій сенс і через те їх було проминено.

Статті 90, 91, 99 та 101 про уроки могло бути проминено через те, що існували інші постанови з цього приводу. На можливість існування таких постанов показує 134 ст. Карамз. сп. про мостові повинності в Новгороді. 82-у ж статтю Тр. сп. випущено через технічні помилки, на що показує незакінченість тексту 81-ої ст. бо 81 та 82 статті змістом своїм складають одне ціле.

§ 9 Особливо ж ясно видко скорочення з співставлення статтей Троїцького списка з Оболенським.

Тр.	Об.	Тр.	Об.	Тр.	Об.	Тр.	Об.
1	1	30	10	59	—	88	38
2	—	31	—	60	21	89	39
3	—	32	11	61	22	90	—
4	—	33	—	62	23	91	—
5	5	34	—	63	—	92	40
6	6	35	12	64	—	93	41
7	—	36	13	65	—	94	42
8	—	37	14	66	—	95	—
9	—	38	—	67	—	96	—
10	—	39	—	68	24	97	—
11	—	40	—	69	25	98	—
12	—	41	15	70	—	99	—
13	—	42	16	71	—	100	—
14	—	43	—	72	—	101	—
15	7	44	—	73	—	102	43
16	—	45	17	74	26	103	44
17	—	46	18	75	27	104	45
18	—	47	—	76	28	105	46
19	—	48	—	77	29	106	47
20	—	49	—	78	30	107	48
21	—	50	19	79	31	108	49
22	—	51	20	80	32	109	50
23	2	52	—	81	33	110	51
24	3	53	—	82	—	111	52
25	4	54	—	83	34	112	53
26	—	55	—	84	35	113	—
27	8	56	—	85	—	114	54
28	—	57	—	86	36	115	55
29	9	58	—	87	37	—	—

Все це, що ми оце розглянули, показує, що список кн. Оболенського утворився з списка, текстом дуже близького до Троїцького, шляхом скорочення його, випущення багатьох статтей та зміни їх тексту.

Взаємовідношення між Академічним та Троїцьким списками.

§ 10. Троїцький список складається з 115 статтей, а Академічний — з 43, з них 39 статтей у них спільні. З спільних статтей є лише дві подібні текстом, а саме: 8-а Акад. сп., якій відповідає 19 ст. Тр. сп., та 11-а ст. Академічного, що має своїм дублетом 27-у ст. Троїцького сп.

§ 11. В статтях, що ми їх розглянемо нижче, різниця в тім, що в статті Тр. сп., як порівняти їх з ст. Академ., заведено нові процесуальні тези та нові інститути. Так, ст. 3-я Акад. сп., що зазначає пеню в 12 гривен за удар батогом, рогом тощо, в другій своїй частині встановлює припис: «аще сего не постигнуть, то тоу конець», а друга частина 20-ої ст. Тр. сп., що їй відповідає, замість цього заводить новелу про невідповідальність осіб, що ззапалу ударять мечем того, хто їх ударить батогом, чашою чи якимсь іншим подібним знаряддям. В 25-ій статті Тр. списка заводиться для Колбягів та Варягів крім роти, що її встановлює 9-а стаття Акад. сп. ще «полная видока вывести». Хоч 7-а ст. Акад. сп. й накладає пеню в 12 гривен за шкоду, зроблену вусам чи бороді, проте 60 ст. Тр. сп. зазначену кару накладає лише тоді, коли буде висмикнуто бороду, до того ж коли є «знаменія» і коли «вылѣзуть людие». 5-а стаття Акад. сп. карає 40-гривенною пенею за увередження руки й надає право «чадомъ смирять» за увереду ноги, а відповідна їй 21 ст. Тр. сп. встановлює

полувир'є в 20 гривен за увередження руки, ноги чи ока й 10 гривен відшкодування покривдженому. Головна різниця статтей про кровавого мужа в тім, що 28-а та 2-а статті Акад. сп. регулюють право помсти та викупу за побій, а 23-я ст. Тр. сп., яка встановлює порядок карання за побій, скупчує всю увагу на тім, «кто почалъ», і встановлює умови, за яких обставин і коли саме особи, що почали сами скандал, не дістають відшкодовання за побої. 26-а ст. Тр. сп. заводить новину—«закличъ на торгу», що зміняє 10 ст. Акад. сп., яка передбачала крадіжку челядина у Колбяга. В 28 ст. Тр. сп. встановлюється негайне відбирання речей, що були пропали і що їх виявлено в своїм же місті, за умовою «заповѣди на торгу», а 2-а ст. Акад. сп. установлює позов stricti jure, коли б речі було опізнано в своїй громаді. Свод, яко окремий процесуальний припис з інститутом поруки, заводить 13-а ст. Акад. сп., а 29-а ст. Тр. сп., що їй відповідає, зазначає ще наслідки цього свода, коли б речі було б виявлено, а саме: «татьба снидеть» на останнього. Так само встановлюються різні процесуальні приписи під час стягання всього іншого, або «кунъ на друзе»: 14-а ст. Акад. сп. наказує в таких випадках ізвод перед 12-ю, а згідно з 43-єю статтею, що їй відповідає, виводяться послухи, і їх приводиться до присяги. Свод із челядином за 33-ьою ст. Тр. сп. відрізняється від свода в 15-ій ст. Акад. сп. зазначенням причини, чому треба шукати до кінця свода й наслідки відшукання челядина у останнього в своді. Дуже змінено також 16-у ст. Акад. сп. в Троїцькім списку; в 58-ій Тр. сп., що їй відповідає, оповідається, як замінено 12-гривенним відшкодованням убивство холопа, який ударив мужа.

§ 12. Більшість відмін між окремими статтями Акад. та Тр. списків дуже велика. Статті різняться одна від одної не лише розкладом слів чи вимовою, відміни ці не тільки пояснюються випусками чи помилками, як це ми бачимо в статтях 23, 24, 25, 30, 33, 37 та 38 Акад. сп. та у відповідних їм 13, 14, 40, 68, 65, 75 та 35 статтях Тр. сп., але навіть у них змінено диспозитивні частини статтей, а іноді і їх санкції, то поширючися, то звужуючися.

Кара у вигляді 12 гр. пені, що її накладає в оборону сільських слуг князя 22 ст. Акад. сп., поширюється в 11 ст. Тр. сп., захищаючи життя також і боярських сільських слуг. Перші статті порівнюваних списків різняться розмірами пені й мають деяку відміну в колі осіб, що мають право помсти. В 41-ій статті Тр. сп., що відповідає 26-ій ст. Акад. сп. додано нові уроки щодо дрібного товару. Диспозитивні частини 37 та 38-ої статтей Тр. сп.,—це є узагальнення випадків крадіжок худоби, які передбачають 29 та 40 статті Акад. сп. Заборона крадіжу ладьї, яку ми знаходимо в 34 ст. Акад. сп., відповідно розвивається в 73-їй ст. Тр. сп., із зазначенням кари за крадіж морської та набойної ладьї, човна та струга. В 78-ій ст. Тр. сп., порівнюючи з 39-ою ст. Акад. сп., що встановлює за крадіж сіна й дров 9 кун пені, заводиться додаткове відшкодовання на користь покривдженго—дві ногати. 7, 75, 76 та 77 статті Тр. сп. відрізняються від 42, 37, 35 та 36 статтей Акад. сп. тим, що у тих так і у других зустрічаються назви нових речей, що їх не зазначено в інших, схожих із ними і навпаки.

§ 13. Різниця між 18, 19, 20 та 21 статтями Акад. сп. та 3, 9, і 10 статтями Тр. сп. такі великі, що їх можна вважати майже за окремі не подібні одна до одної статті: окремі їх подібності та походження від одного загального порівнання можна помітити лише в назвах самих інститутів, або в деяких спільних фразах, які збереглися у них, або в назві об'єктів та суб'єктів злочину, що видко з оцього їх порівнання.

Акад.

18. Аще оубьють огнищанина въ обидоу, то платити зань 80 гривенъ оубіици, а людемъ не надобѣ, а въ под'ѣздномъ княжи 80 гривенъ.

19. А иже оубьють огнищанина въ разбои или оубіица не ищоуть, то вирное платити въ неи же виръ и голова начнеть лежати.

20. Аже оубиють огнищанина оу клѣти, или оу коня, или оу говяда, или оу коровьѣ татьбы, то оубити въ пса мѣсто и тоже поконъ и тивоуницоу.

21. А в княжи тивоунѣ 80 гривенъ, а конюхъ старый оу стада 80 гривенъ, яко оуставилъ Изяславъ въ своемъ конюсѣ его же оубилѣ Дорогобоудьци.

Троїцьк.

3. Аже кто оубиеть княжа мужа въ разбои, а головника не ищуть, то вировную платити въ чьеи же верви голова лежить, то 80 гривенъ, пакиль людинъ, то 40 гривенъ.

9. Аже в княжи отроци, іли въ конюсѣ, ли въ конюсѣ, ли въ поварѣ, то 40 гривенъ.

10. А за тивунъ, за огнищныи, і за конюшии, то 80 гривенъ.

36. Аже оубиють кого оу клѣти іли оу котороѣ татбы, то оубиють во пся мѣсто, аже ли і додержать свѣта, то вѣсти на княжь дворъ, оже ли оубиють, и, а оуже боудуть людие связана видѣли, то платити въ томь 12 гривенъ.

§ 14, 4, 27, 31, і 32 статті Акад. сп. відрізняються від відповідних їм статтей 18, 22, 34, 71 і 72-ої Тр. сп. назвою пені. В одних статтях вона зветься «продажою», а в других «обидою».

§ 15. Склад статтей Тр. сп. майже в 3 рази більший за Акад. сп. В Тр. сп. бракує таких статтей Акад. сп.: 17—про псування зброї, 41—про розподіл вирних прибутків між князем, десятиною та виконавцями, 18 та 20—про вири, «о убийство огнищанина в обиду», і під час виконання службових обов'язків; це пояснюється тим, що на час уложення Тр. сп. вони згубили своє значіння.

Так ст. про «убийство огнищанина» згубила сенс через раннє скасування цього інститута й заміни вищезазначених статтей 3-ьою та 11-ою статтями Тр. сп. «о княжихъ мужахъ», серед яких значився й огнищанин. 41-у статтю випущено через раннє скасовання десятини. Віригідну вказівку на існування десятини ми знаходимо лише в пам'ятках часів Володимира Святого. Зміст 17 ст. Акад. сп. дуже архаїчний; він і по цей час пояснюється різно через можливі помилки в тексті цеї статті. Тому цілком можливо, що переписувач Тр. сп., не можучи зрозуміти цеї статті, просто її проминув.

Коли в Акад. сп. мало статтей, не заведених до Тр. сп., то в Тр. сп. є 76 статтей, яких немає в Акад. сп. Всі вони чи розвивають зміст статтей Акад. сп., чи це пізніші додатки.

Статті 4—6, 12, 15—17, 24, 31, 32, 35, 39, 42, 44—51, 64, 66, 61, 62, 63, 69, 70, 74, 81—84. Тр. сп. своїм змістом доводять, що це норми права, які утворилися яко розвиток відповідних статтей Акад. сп.

Статті 4—6, 15—17 про дикі та поклепні вири утворилися з першої ст. Акад. сп. та з першої й другої статтей Тр. сп., в яких встановлюється виру за убивство. 12 ст.—про ремесників—з'явилася, яко додаток до 22—24 статтей Акад. сп., що зазначали відшкодовання за убивство княжих слуг уже після того, як ці статті стали прикладати не тільки до княжих слуг, але й до слуг боярських, що видко з відповідних до них текстів 11—13 статтей Тр. сп. 24-а стаття доповнює 3—9 і статті про тілесні увереди та каліцтва; її пізніше походження потвержує те, що вона заводить поділ на легші й тяжчі каліцтва, а також потвержує подвійна санкція—продажа та зарана (каліцтво).

Статті 31, 32 та 35 докладніш нормують свод, що ми його зустрічаємо в 14 ст. Акад. сп., яко прецедент, у випадках опізнання своїх річей. Так, у 31-ій ст. оповідається про свод у місті, 32-а ст. нормує випадок встановлення через свод покупки краденого, а 35-а ст. оповідає про такий

випадок, коли свод приводить у чужі землі. 39-а ст. про крадіж жита з току чи з ями — це природнє продовження 29-ої та 40-ої статтей Акад. сп., в яких установлено окремі прецеденти: крадіжі худоби з хліва та з поля; ці статті Акад. сп. потім у списку Троїцькім у статтях 37 та 38 було перероблено в загальні норми, що регулюють випадки крадіжки худоби з хліва чи з поля, отже, як додаток, повинна була з'явитися стаття про крадіжі збіжжя з току чи з ями. Всі статті 44—51 Тр. сп. присвячено стяганню боргу та %%. Попередня стаття, 43-я Тр. сп., утворилася з 14 ст. Акад. сп.. Всі статті про борги деталізують 43-ю ст., передбачаючи низку нових випадків. Статті 64, 66, як додаток до ст. 38. Акад. сп., — встановлюють заборону не тільки переорювати, але й псувати межеві знаки й докладніш нормують це питання. Як поширення 33—9 статтей Акад. сп. про каліцтво — було пізніш зложено 61 ст. Тр. сп. про зуб, яка передбачає крім тих каліцтв, що їх зазначено в 3—9 статтях Акад. сп., ще й це невелике каліцтво, на яке складач Акад. сп. не звернув уваги. 69-а стаття «Аже пчелы выдереть» та 70-а «Не будеть ли татя то по слѣду женуть» — це додатки до 30-ої ст. Акад. сп. «А въ княжѣй борти», бо перша детальніш нормує загальну заборону, встановлюючи пеню не тільки за псування борти, але й за видирання бджіл, а друга зазначає для цього випадку й окрему процесуальну форму (слід).

При дальшій регламентації ловецтва в додаток до 35, 36 і 37-ої статтей Акад. сп., що складаються з постанов, які передбачають випадки крадіжі птахів, здобутих ловецтвом чи призначених для ловецтва, — було утворено статті Тр. сп.: 62-а про бобра, 63-я про слід та 74-а про попсовання перевеса. В Тр. сп. із 35, 36 та 37 ст. Акад. сп. і доданих до них 62 та 63 статтей Тр. сп. утворився збірник постанов, що припиняв крадіж предметів, здобутих ловецтвом; 81 та 82 статті Тр. сп. встановлюють окремо виключну форму процесу «послушества холопа» через те, що його речі прийняла вільна людина за свої, а це є пізніша поправка до 59 ст. Тр. сп. — «А послушество на хлопа не вскладаютъ».

Природнім розвитком устава про вири треба вважати і 83—84 статті Тр. сп. про «убійство женщины и холопа», в яких встановлюється «полувирье» за убивство жінки (а повну виру встановлює ст. Акад. сп. за убивство мужа), а за холопа — пеню в 12 гривен.

Решта статтей, а саме: 30, 52—57, 59, 85—90, 92—101, 102—115 Тр. сп.—це все пізніші доповнення.

30-у статтю «О коневе тате», що карає «потокомъ и разграблениемъ» за крадіж коня, треба вважати пізнішим додатком, бо зміст її не відповідає духові Рус. Пр., в якій за всі злочини покладається грошова кара. Такі санкції зустрічаємо в пізніших пам'ятках, як «Закон судний людям».

Статті 52 та 59 це збірник статтей про закупців, ебто про осіб, що заборгувалися, або себе заставили. Такі статті не могли з'явитися раніш статтей про рези, а ці статті про рези, як ми бачили, з'явилися, яко доповнення до 14 ст. Акад. сп.. А це свідчить про пізніше доповнення цих статтей.

Крім цього збірника, треба відзначити також збірник статтей про наслідування 85—101, що їх переривають статті про уроки, і про холопство 42, 102—155 статті Тр. сп. Всі ці статті пізнішого походження. Перший виник самостійно з конечної потреби княжої влади урегулювати родинні відносини, другий з статтей Акад. сп. «о челядиномъ изводѣ», в яких установлювалися лише окремі випадки, а в статтях 102—115 дається єдиний устав про холопів, що дуже докладно регулює їх становище. Статті про наклади та уроки передбачають додаткові податки (наклади) до тих, що їх уже було встановлено раніш. На пізніше їх похо-

дження вказує також той факт, що їх поміщено в кінці Руської Правди.

§ 16. Крім відмін у тексті й у складі статтей між Акад. та Тр. списками є ще відміни в їх розкладі, що видко з оцеї таблиці:

Ak.	Тр.	Ak.	Тр.	Тр.	Ak.	Тр.	Ak.	Тр.	Ak.	Тр.	Ak.
1	1	23	13	1	1	30	—	59	—	88	—
2	23	24	14	2	—	31	—	60	7	89	—
3	20	25	40	3	19	32	—	61	—	90	—
4	18	26	41	4	—	33	15	62	—	91	43
5	21	27	34	5	—	34	27	36	—	92	—
6	22	28	23	6	—	35	—	64	—	93	—
7	60	29	37	7 }	42	36	38	65	33	94	—
8	19	30	68	8 }	—	37	29	66	—	95	—
9	25	31	71	9	21	38	40	67	—	96	—
10	26	32	72	10	21	39	—	68	30	97	—
11	27	33	65	11	22	40	25	69	—	98	—
12	28	34	73	12	—	41	26	70	—	99	—
13	29	35	76	13	23	42	—	71	31	100	—
14	43	36	77	14	24	43	14	72	32	101	—
15	33	37	75	15	—	44	—	73	34	102	—
16	58	38	36	16	—	45	—	74	—	103	—
17	—	39	78	17	—	46	—	75	37	104	—
18	—	40	38	18	4	47	—	76	35	105	—
19	3	41	—	19	8	48	—	77	36	106	—
20	—	42	7—8	20	3	49	—	78	39	107	—
21	10	43	91	21	5	50	—	79	—	108	—
22	11			22	6	51	—	80	—	109	—
				23	2—28	52	—	81	—	110	—
				24	—	53	—	82	—	111	—
				25	9	54	—	83	—	112	—
				26	10	55	—	84	—	113	—
				27	11	56	—	85	—	114	—
				28	12	57	—	86	—	115	—
				29	13	58	16	87	—		

З цеї таблиці видко, що 1) порядок статтей Акад. сп. зовсім не збігається з порядком статтей в Тр. сп., що свідчить про неможливість скорочення Академ. сп. і Троїцького. 2) Ввесь Академічний список ділиться на 4 частини, що їх розміщено в Троїцькім списку окремими групами. Ці групи такі: 1) з 2-ої по 17 ст. Акад. сп. про права свобідних мужів, 2) з 18 до 27-ої, — норми права, що захищають слуг та підручних князя, 3) з 27-по 40 про маєткові злочини і 4) 42-а про покон вирний.

Наявність в обох списках спільних окремих груп статтей добраних одна до одної за їх змістом, свідчить про те, що в склад Акад. та Троїц. списків увійшли окремі збірники, що існували до них, але до наших часів не заховалися.

Величезні відміни в складі статтей, їх неоднаковий розклад і такі великі зміни в тексті, коли міняються або процесуальні приписи, або ж сами правові інститути, цілковито спростовують думку, що Акад. список утворився з Троїц. сп. через скорочення його. Так само неможливо припустити за таких обставин, щоб складач Троїц. сп. переробив Академічний, бо вигадати нові 76 статтей в додаток до 43-х, цебто майже в два рази більше, — ледве чи можливо для одного переписувача. В цім випадку треба припустити працю багатьох осіб над обробленням зазначених списків і бачити в них пам'ятки різних місцевостей і різних часів; їх можна вважати за збірники окремих норм звичаєвого права та княжих уставів, які до наших часів не збереглися.

§ 17. Співставлення основних списків встановлюють:

1) Троїцький, Синодальний та Карамзінський списки мають лише невеличкі відміни один від одного і їх можна зачислити до одної редакції, що її звуть «Пространною Руською Правдою».

2) Список кн. Оболенського, що утворився через скорочення з поширеної редакції, не можна вважати за окрему редакцію.

3) Особливості Академічного списка змушують нас вилучити в окрему редакцію всі списки, що близькі до нього змістом.

Відміни між Короткою та Поширеною редакціями доводять нам: вважати, що вони походять від єдиної прастарої пам'ятки, не можна. Треба гадати, що в основі їх лежать якісь стародавні документи, які до нас не дійшли. Щоб виявити справжню природу Руської Правди — треба поглибити досліди над зовнішньою історією її й подбати про те, щоб установити зв'язні ланки між Академічним та Троїцьким списками, а також відшукати й ті пам'ятки, що лежать в їх основі.

ОЛЕКСАНДЕР АНДРІЯШЕВ.

Літописне Болохово і Болоховські князі.

В стародавній історії нашої країни не багато є таких темних і заплутаних питань, як питання про Болохово і Болоховських князів. Невідомо відкіля в південно-західньому кутку Київської землі з'являється невеличка група якихось безіменних князів, набуває собі у сучасників сумну славу, з доброї волі піддавшись Татарам, зараз же після цього гине під ударами Данила й безславно зникає назавжди з обрію історії. Епізод цей давно вже звертав на себе увагу наших істориків, але вперше у всьому його обсязі поставив його на 3-му Археологічному З'їзді небіжчик В. Б. Ан онович. Тоді ж на це питання дав цілковиту відповідь Н. П. Дашкевич, тоді ще зовсім молодий вчений, в свойому талановитому рефераті «Болоховская земля и ея значеніе для русской исторіи» [1]). Реферат цей викликав цілу невеличку літературу. Болоховське питання стало на деякий час, так би сказати, модним і знайшло відгуки й закордоном і між російськими вченими; особливо ж цікавилися їм в учених колах України й надто Київа. Треба проте ж відзначити, що не вважаючи на всі заперечення, ті віхи й підпорні пункти, які виставив Н. П. Дашкевич, і досі залишаються не спростованими. Навпаки, всю історико-географічну частину його досліду, після деяких доповнень М. С. Грушевського [2]), тепер прийнято в науці. Загальне місцеположення Болоховської землі по верхній течії Бога й Случі, на пограниччю між Київською землею, Волинською та Галичиною, не викликає ніяких сумнівів. Можливі тут лише, може бути, деякі невеличкі зміни та поправки щодо окремих географічних пунктів, але в цілому це питання вже вирішено остаточно. Тому історико-географічної сторони питання ми зовсім торкатися не будемо й перейдемо до головної теми нашої роботи: хто такі були літописні Болоховські князі.

Матеріял, що зберіг нам літопис про Болоховців й їх князів, такий невеликий, кожне слово джерела, кожний його вираз, має таке значіння в цьому темному й спірному питанні, що ми, щоб зручніше виконати своє завдання, подамо тут всі ці місця літопису повністю. Їх є всього тільки 4. Перші три епізоди стосуються безпосередньо до Болоховських князів, останній же до самих Болоховців.

I. 1231 р. Данило Романович воює з королевичем Угорським Андрієм, «бѣ бо с королевичемь Олександръ (Всеволодович) и Глѣбъ Зеремиевичь, инии князи Болоховьсции и Угоръ множество» (Іп. 511).

II. 1235 р. «Придоша Галичане на Каменець и вси Болоховьсции князи с ними, и повоеваша по Хомору,... Данилови же бояре... постигоша ѣ; и побѣжени быша невѣрнии Галичане и вси князи Болоховьсции изоимани быша; и пріведоша е Володимѣрь ко князю Данилови. Лѣту же

[1]) «Труды 3-го археологическаго съѣзда въ Кіевѣ» т. II, сс. 69—139.

[2]) «Къ вопросу о Болоховѣ» «Чтенія въ Ист. Об-вѣ Нестора лѣтописца», кн. VIII, сс. 3—10.

наставшу, нача посылати Михаилъ (Всеволодович) і Изяславъ (Володимирович), грозяча: «дай нашу братью, или прідемь на тя войною». (Іп. 516). Далі йде оповідання про війну Данила з Михайлом і Изяславом; про Болоховців—немає нічого.

III. 1241 р. «Ростиславъ (Михайлович) собра князѣ Болоховьскые и останокъ Галичанъ, приде ко Бакотѣ... Слышавъ же Данилъ приходъ Ростиславль со князи Болоховьскими на Бакоту, абье устремися на нѣ: грады ихъ огневи предасть и гребля ихъ раскопа. Василько же князь осталъ бѣ стеречи землѣ отъ Литвы, послалъ бѣаше вое свое со братомъ. Данилъ же возьма плѣнъ многъ вратися, и поима грады ихъ: Деревичь, Губинъ и Кобудъ, Кудинъ, Городѣць, Божьскый, Дядьковъ. Приде же Курилъ печатникъ князя Данила со треими тысящами пѣшець и трьими сты коньникъ, и въдасть имъ взяти Дядьковъ градъ. Оттуда же плѣнив землю Болоховьскую и пожегъ, оставили бо ихъ Татарове, да имъ орють пшеницю и проса; Данилъ же на нѣ болшую вражьду держа, яко отъ Татаръ болшую надежду имѣаху. Князѣ же ихъ изъя отъ руку Болеславлю князя Мазовського, рекшу Болеславу: «почто суть вошли во землю мою, яко не вдахъ имъ?» рекый «не суть вои твои, но суть особнии князи», и хотяше разъграбити е; они же обѣщашася работѣ быти; онемь же молящим ся, Данилъ же и Василько за нѣ хоти съ нимъ брань створити, Василко же ехавъ убѣди и, рекше умоли и, и дасть ему дары многи на избавление ихъ. Онѣмъ же одинако не помнящимъ добродѣанья, Богъ возмездье имъ дасть, яко не оста ничтоже во градѣ ихъ, еже бысть не пленено. И приде ко брату си, милостью Божиею, обличая побѣду» (Іп. 526—7).

IV. 1257 р. «Данилъ воздвиже рать противу Татаромъ. Сгадавъ съ братомъ и со сыномъ, посла Деонисия Павловича, взя Межибожие, потомъ же воевахуть людье Данилови же и Василкови Болоховъ, а Лвови Побожье и люди Татарьскыя. Веснѣ же бывши, посла сына своего Шварна на Городокъ, и на Сѣмоць, и на вси городы, и взя Городокъ и Сѣмоць и всѣ городы, сѣдящия за Татары, Городескъ и по Тетереви до Жедечева. Възъвягляне же солъгаша Шварномъ, поемше тивуна не вдаша ему тивунити; Шварно же приде поимавъ городы вся, и по немь придоша Бѣлобережцѣ и Чарнятинци и вси Болоховци к Данилу»... Далі під 1258 р. іде оповідання про загибель Возвягля: «Данило... преже посла синови Шварна... Гражанѣ же видивши ратныхъ мало со княземь, смѣяхуся стояще на градѣ. Наутрѣя же приде Данилъ со многомъ множьствомъ полкомъ... видивъше же гражанѣ, и ужасъ бысть в нихъ, и не стерпѣша и вдашася; и городъ зажьже, люди же изведе и вдасть я на подѣлъ»... (Іп. 555—6).

Оце й ввесь матеріял [1]), що нам подають джерела стародавньої нашої історії. На підставі цих літопісних текстів окремі дослідники прийшли до таких різноманітних висновків. Карамзін, Арцибашев, а пізніше Соловйов, Забелін, Квашнін-Самарін, Зотов та ін., вважають Болоховських князів за князів Ольговичів; Петрушевич і Лінниченко гадають, що Болоховці були Волохи; Шараневич,—що вони Половці; Зубрицький і Барсов—що вони Половці, які прийняли християнство та змішалися з Слов'янами; Костомаров уперше припускав, що Болоховські князі були боярами, які визволилися від влади князів Рюриковичів; проте пізніше він відмовився від цього й висловив думку, що «это были князья иныхъ древнихъ родовъ, остававшихся неподвластными Рюрико-

[1]) Крім того Болохово згадується ще в 1150 р. й може бути в 1172 р. (Іп. л. сс., 278 і 376), але ці згадки мають лише історико-географічне значіння.

вичамѣ» [1]). Академік М. С. Грушевський гадає, «що репрезентантами князівсько-дружинного устрою вони не були, а були князями в значінню переддружиннім» [2]). Нарешті сам Н. П. Дашкевич а разом з ним, гадаємо, й В. Б. Антонович, думає, що це були «или лица туземныхъ княжескихъ родовъ, уцѣлѣвшихъ отъ догосударственной старины.., или же это были «лучшіе мужи» мѣстнаго населенія, провозгласившаго их князьями для того, чтобы имѣть кого выставить в противовѣсъ дому Владиміра св.» [3]).

Ми не будемо розглядати та критикувати всі ці думки [4]) й перейдемо зараз до обґрунтування своєї власної гіпотези про походження Болоховських князів. Але перш за все зазначимо, що в цьому питанні ми будемо користуватися лише з перших 3-х уривків літопису; четвертий епізод жадного зв'язку з князями Болоховськими не має й є явище уже післятатарської доби життя народу. Цей останній уривок літопису ми розглянемо пізніше, наприкінці нашої роботи.

Які ж загальні підпорні пункти про Болоховських князів маємо ми в літопису, щоб обґрунтувати на них нашу гіпотезу; які характерні риси цих князів подає нам наше джерело?—1) Болоховські князі виступають на історичному полі лише між 1231 і 1241 р.р. [5]); 2) вони завжди виступають купою, імен їх, за винятком одного лише випадку, ми не знаємо; 3) вони стоять у тісному зв'язку з ворожою кн. Данилові Галицькою боярською партією; 4) вони завжди були ворогами Данила, але при тяжкій пригоді вважають для себе можливим удаватися під його охорону й сам Данило приймає це, як цілком природнє; 5) Данило ставиться до них взагалі без особливої ворожнечі, але це ставлення різко міняється після того, як Болоховські князі піддалися Татарам; 6) вони—«братія» Ольговичів й нарешті,—7) вони не «вои» Данила, а «особнии» князі.—Таким чином гіпотезу нашу ми повинні скомпонувати так, щоб усі вищеназвані пункти знайшли в ній задовольняючу відповідь.

Вивчаючи літопис, як джерело для генеалогії князів Рюрикового дому, ми бачимо, що особами князівського дому жіночої статі він цікавиться дуже мало. Ми не знаємо імен жінок навіть найвидатніших князів, як напр., Ізяслава Мстиславича, Василька Романовича та ін. Коли-не-коли промайне звістка, що дочка чи сестра такого-то князя вийшла заміж за якого-небудь руського, польського або навіть половецького князя, чи що така-то князівна пішла в манастир. Це була звичайна доля князівських дочок, але хоча літопис і не подає нам жадного конкретного поясненя, ми можемо зазначити випадок, коли князівна вчинила, так би мовити, mésalliance, цебто побралася морганатично з особою не князівського походження, з боярином, тощо. В 1187 р., розказує літописець, київський вел. князь Рюрик Ростиславич оженив сина свого з дочкою кн. Всеволода Юр'євича Суздальського. Шлюбне посольство по молоду було найпарадніше; на чолі його стояв шурин Рюриків кн. Гліб Дубровицький з жінкою й крім того було багато

[1]) Монографіи т. I ст. 151. Рус. Исторія въ жизнеописаніяхъ т. I ст. 131.

[2]) «Історія України Руси», т. III ст. 157.

[3]) «Болоховская Земля» ст. 101. Коли б В. Б. Антонович не згоджувався з Н. П. Дашкевичем, він би, без жодного сумніву, висловив свої думки денебудь.

[4]) Зведення та докладний розбір їх зробив Н. П. Дашкевич у своїх статтях: Болоховская земля. «Труды III Археологич. съѣзда т. II», Новѣйшіе домыслы о Болоховѣ и Болоховцахъ, «Ун. Изв.», 1884, кн. 6 та Еще разысканія и вопросы о Болоховѣ и Болоховцахъ, «Ун. Изв.», 1899, № 1.

[5]) Хронологія Галицько-Волинського літопису, як відомо, сумнівна. За хронологією встановленою ак. М. С. Грушевським це діялося між 1233—1241 р.р. Хронологія подій Гал.-Вол. літопису, «Зап. Н. Тов. Ім. Шевченка», Р. 1901, кн. III.

інших бояр з жінками. З свого боку на чолі врочистого посольства, яке супроводило наречену до Київа, де повинно було відбутися весілля, Всеволод відрядив свого «сестричича», цебто небога по сестрі, боярина Якова з жінкою й також багато бояр і бояринь (Іп. 443). Таким чином, хоча боярин Яків князівського титулу й не мав, але суспільне й соціяльне його значіння було не менше ніж удільного князя дрібного Дубровицького князівства—природженого Рюриковича. Ми знаємо в літопису тільки цей єдиний [1]) випадок родинного зв'язку князівен з особами не князівського походження, але без жадного сумніву їх було немало, і, можна гадати, що в кожному давньому князівському гнізді—в Чернігові, Суздалі, Смоленську та ін. у лавах вищого боярства завжди знаходилося невеличке нашарування осіб, близьких кревних родичів княжого роду, їх «братіи». Існувала така нетитулована князівська «братія» і в Галицькому князівстві. Щоб виявити в лаві боярства таких осіб, ми вдаємося до такого способу.

Відомо, що князі Рюриковичі мали звичайно кожний по два имени—християнське й князівське, яке новонароджений одержував у честь когонебудь з найбільш поважаних своїх дідів. «Всеволодъ же велѣ, пише літописець, учинити сынови своєму во свое имя Дмитрѣй въ святѣмъ крещении, а княжее имя учини ему—Володимиръ, дѣда своего имя Мономаха Володимѣра» (Іп. 454). Таким чином, згідно фамільним традиціям, княже ім'я давав дитині сам князь. Розуміється, простий чоловік, не Рюрикович, свойому синові княжого імени дати не міг, але хто міг заказати державному князеві дати княже ім'я свойому внукові від дочки, що одружилася з бояриним? Отже, переглядуючи літопис, ми помічаємо там чимало бояр, які мали князівські імена.

Літопис називає такі князівські імена: Борис [3]), Брячислав, Володимир, Всеволод, Всеслав, Вишеслав, Вячеслав, Гліб [2]), Збислав(а), Ігор, Ізяслав, Інґвар, Мстислав, Олег, Позвизд, Рогволод, Ростислав, Рюрик, Святослав, Станислав(?), Судислав, Ярополк й Ярослав. Як видно з цього списку, всі ці імена були старослов'янського або норманського походження. Перелічимо, згідно з покажчиком Іпат'євського літопису, всіх бояр, які носили князівські імена.

1) Борис,—боярин рязанський, відограв велику ролю в Володимирі під час заколотів після вбивства Андрія Боголюбського (Іп. 405).

2) Борис Жидиславич (або Жирославич),—воєвода Андрія Боголюбського. В числі учасників походу 1170 р. на Київ між 12 князями його тільки одного з бояр названо персонально (Іп. 372, 382, 385, 390).

3) Борис Захарьіч,—боярин, гадаємо, смоленський, близька людина до кн. Ростислава Смоленського й його сина Мстислава; останній, помираючи, «приказываетъ» йому свого сина (Іп. 364, 412, 420—1).

4) Борис Межибожський,—боярин галицький; в одному списку Іпат. літ. його названо: «Борис Межибожскій князь Болоховецкій» (див. П. С. Р. Л. II ст. 174). Належав до ворожої Данилові партії галицького боярства. Взагалі особа не визначена (Іп. 515).

5) Всеволод Олександрович,—воєвода Данилів (Іп. 533). Правдоподібно, волинський боярин.

6) Вячеслав, боярин володимирський. Літописець згадує про нього з особливою повагою: «Тогда же бояре Володимѣрьстии и Галич-

[1]) Про морганатичні шлюби князів—див. Погодинъ, Изсл., Зам. и Лекціи, т. VII ст. 458.

[2]) Після канонізації кн. Бориса й Гліба їх імена вживалися як княжі й як просто християнські.

кыи и Вячеславъ Володимерьскый... и вси бояре... посадиша князя Данила на столѣ отца своего» (Іп. 486).

7) Вячеслав «Толстый Великий»,—боярин галицький. Спасає від ворогів Данила з матір'ю його і втікає з ними до Угрів (Іп. 487.).

8) Гліб,—галицький боярин; перше ворог Данила, потім переходить на його бік (Іп. 514). Можливо,—та ж особа, що й № 10.

9) Гліб Василєвич, — галицький боярин, ворог Данилів (Іп. 491).

10) Гліб Зеремієвич, — галицький боярин, воєвода кн. Мстислава Ярославича и близька людина до Мстислава Мстиславовича Удатного. Перш прихильник Данила, але потім свариться з ним і стає ворогом. За його порадою Мстислав віддає Галич не Данилові, а королевичові Угорському. Коли Мстислав помирав і хтів побачитися з Данилом, щоб доручити йому свою сім'ю, він «завистью» не допустив Данила. Згадується в числі Болоховських князів. Наприкінці він переходить на сторону Данила (Іп. 488, 491, 501—2, 511—12, 514).

11) Гліб Поткович,—галицький боярин; прихильник Данилів (Іп. 487).

12) Гліб Ракошич,—боярин в. кн. Ізяслава Давидовича (Іп. 341).

13) Гліб Судилович,—галицький боярин, Данилової партії (Іп. 491).

14) Збислав,—галицький боярин, ворог Данилів. Згадується разом з Борисом Межибожським № 4 (Іп. 515).

15) Мстислав,—воєвода Данилів (Іп. 533).

16) Рогволод,—боярин в. кн. Ростислава Рюриковича (Іп. 453).

17) Сбислав (Сдеслав) Жирославич,—воєвода в. кн. Мстислава Ізяславича й його сина Мстислава Мстиславовича (Іп. 372, 420—1, 455).

18) Святополк,—боярин галицький, приймає найактивнішу участь, щоб припинити родинні чвари кн. галицького Ярослава Володимировича з жінкою; чвари ці закінчилися бунтом Галичан і спаленням відомої Настаски (Іп. 384—5).

19) Станислав Добрий Тудкович,—боярин в. кн. Ярополка Володимировича (Іп. 214).

20) Станислав Микулич,—воєвода Данилів (Іп. 504).

21) Судислав,—галицький боярин. Перш прихильник, а потім ворог Данилів. Голова й проводир партії ворожої Данилові; від кн. Мстислава Мстиславовича одержує м. Звенигород (Іп. 487—514).

22) Судислав Ілліч,—галицький боярин, прихильник Данилів (Іп. 484, 500, 512, 516).

23) Ярополк,—галицький боярин, партії ворожої Данилові (Іп. 487) [1]).

Ретельно придивляючись до цього списку бояр, які носили княжі імена, ми помічаємо де-в кого з перелічених осіб такі риси, що натякають на існування між ними та їх князями ближчих, скажемо, просто кревних зв'язків. Звернемо увагу, наприклад на Бориса Захарьича (№ 3), якому Мстислав Ростиславич «приказывает» свого єдиного сина, хоча він мав досить кревних родичів. Чи міг би Гліб Зеремієвич

[1]) Літопис згадує Половців з княжими іменами напр. Ярополк Томзакович (Іп. 388), Гліб Тирієвич (Іп. 424) та ін. Очевидячки це були діти князівен, що їх було видано за половецьких князів.

(№ 10) не допустити до смертельно хворого кн. Мстислава Мстиславовича його зятя Данила, коли б він сам не був його близьким кревним родичем? Чи не натякає на таку ж кревність уся поведінка боярина Святополка (№ 18) в родинному безладді кн. Ярослава Галицького з його жінкою? Гадаємо, що ми не помилимося, коли будемо вважати всіх цих бояр за дійсних кревних князям Рюрикового дому; з цього погляду титулування в літопису боярина Гліба Зеремієвича князем Болоховським (Іп. 511), здається вже не таким незвичайним.

Взагалі треба сказати, що після смерти Романа Мстиславича, в безперервних заколотах перших десятиліть життя й князювання Данила, значіння княжого титулу в південно-західіих князівствах було в повному занепаді. Правда, ще вважалося за потрібне, щоб на княжому столі сидів князь Рюрикович, але того ореолу, який оточував княже ім'я на сході або в північних землях, нема вже й сліду. Ми бачимо в Галичині такі випадки, що бояре вішають князів, що бояре в вічі глузують з князя (Іп. 483), заливають на бенкеті князю обличчя вином (Іп. 509). Бачимо, що бояре володіють окремими містами й навіть цілими країнами держави, що нарешті бояре «вокняжаються» й більш менш довгий час виконують князівські обов'язки та користуються з князівських прав. Надзвичайно характерно висловився князь Польський Лешко про боярина Володислава, який «вокняжился» в Галичі: «не есть лѣпо, сказав він, боярину княжити в Галичи» (Іп. 489). Отже, можна думати, в Галичі, столиці всього Галицького князівства, бояринові «не лѣпо» княжити, але денебудь у незначному місті, в якій-небудь глушині, як напр., у Болохові, це було б може й цілком припустимо. Що було причиною такого занепаду престижу Рюрикового дому в Галичині, чи то приклади феодального устрою сусідньої Західньої Европи, чи місцеві політичні обставини,—ми тут розглядати не будемо, бо це завело б нас далеко від головної теми нашої праці. Зауважимо тільки, що Данило лише в другій половині свого князювання, вже після Татарського погрому, зміг остаточно знищити боярську опозицію й повернути князівському імені його попереднє значіння.

Розміркувавши все, що було сказано вище, ми, здається, можемо висловити такий здогад про походження Болоховських князів: Болоховські князі були галицькими боярами, родичами князівського дому Рюриковичів по жіночій лінії. Невеличка купка таких бояр, правдоподібно, родичів Сіверських князів Ольговичів [1]), користуючись з безладдя, яке виникло в південно-західніх князівствах після смерти Романа Мстиславича, міцно й осіла в прикордонній з степом місцевості проміж Київщиною, Волинню й Галичиною, яка раніш в літопису згадується під назвою «Болохово».

Ця родинна група, освоївши собі й, правдоподібно, сколонізувавши тільки західню частину Болохова, стала «князювати» тут і володіти країною так же, як володіли окремими місцевостями різні інші сучасні галицькі бояри. Деяка різниця між ними й другими боярами полягала в географічному положенню Болоховщини й зв'язаному з ним політичному її значінні для Руської землі. Формально Болоховщина належала до Київського князівства, але коли ми згадаємо історію Київа за перші десятиріччя XIII віку з занепадом великокнязівського престижу і з

[1]) Можливо, що вони були родичами й останніх Ростиславичів, які теж були в спорідненню з Ольговичами, бо останній галицький князь з Ростиславичів, Володимир Ярославич, був одружений з дочкою Святослава Всеволодовича Чернігівського.

безладною частою зміною князів, згадаємо про сучасне безладдя на Волині і в Галичині, а до того пригадаємо ще, що Болоховські князі, освоївши собі верхнє Побожжя, були тим самим примушені взяти на себе важливі державні обов'язки—охороняти й захищати землю руську від кочовників [1],—то ця різниця між Болоховськими й іншими боярами-князями стане яснішою. Важлива роля «сторожів землі руської», яку Болоховські князі виконували багато років, з'ясовує нам, чому вони мали остільки велике військо,що літопис вважає за потрібне кожний раз згадувати про їх участь в боротьбі галицького боярства з Данилом, з'ясовує почасти й думку Болеслава Мазовецького, що вони—«особнии князи», освітлює наприкінці й постійне вороже ставлення цих князів до Данила, бо тільки він один міг позбавити їх того упривилейованого становища, яке вони собі придбали довгим піклуванням і трудами.

Спробуємо тепер прикласти нашу гіпотезу до кожного з зазначених вище літописних уривків зокрема, щоб з'ясувати детально, чи нема в ній яких незгод та суперечок з літописом.

З погляду першого уривку (Іп. 511) наша гіпотеза цілком можлива. Тут перелічені всі вороги Данила, з якими він боровся в 1231 році: Угри, кн. Олександер Всеволодович, Гліб Зеремієвич та інші князі Болоховські [2]). Найважливіше для розв'язання нашого питання це те, що в числі Болоховських князів названо Гліба Зеремієвича, особу досить відому з часів першої половини князювання Данила. Літопис, який не раз згадує про нього на своїх сторінках, не лишає жадного сумніву, що він належав до галицького боярства. З свого боку додамо, що, на наш погляд (див. вище), він був родичем кн. Мстислава Удатного [3]). Можливо, скажуть, що Гліб Зеремієвич 1231 року є не та особа, яка згадується під цим іменем в інших місцях літопису, але саме оригінальне його по-батькові «Зеремієвич» уже робить такий здогад, на наш погляд, занадто тенденційною натяжкою [4]).

Другий уривок літопису (Іп. 516) знову підкреслює спільність інтересів ворожих Данилові галицьких бояр («невѣрнии Галичане») і Болоховських князів, крім того літопис тут установлює кревність їх з Ольговичами таку близьку, що Михайло Чернігівський та Ізяслав загрожували навіть війною Данилові, коли він не відпустить їх з полону. Таким чином гіпотеза наша цілком задовольняє вимогам і другого уривка.

Третій уривок (Іп. 526—7) є найскладніший і потребує досить багатьох попередніх зауважень та міркувань. Уривок цей складається з двох цілком самостійних епізодів: перший (Іп. сс. 526^{18}—527^{1}) оповідає про руйнацію Болоховщини, другий (Іп. ст. 527^{1-11}) є ремініс-

---

[1]) Ізяслав Мстиславич у 1148 р. віддав Ростиславу Юр'євичу м. м. Божський, Межибож'є, Котельницю й два інших міста з спеціяльним наказом: «а ты постерези землѣ Руской оттолѣ» (Іп. 258).

[2]) Пояснення М. С. Грушевського (ст. «Громадський рух на Вкраїні-Руси в XIII віці». Зап. Тов. ім. Шевченка, ч. I ст. 13), що «инии» в літописному тексті це значить «декотрі»,—нам здається штучним.

[3]) Цікаво, що літопис про нього згадує, як про близьку особу до славетного галицького боярина Доброслава, який в 1240 році «вокняжился» в Галичі і Галичани віддавали йому надзвичайну пошану. Гадаємо, що цей Доброслав також належав до бояр князівського походження. Християнського такого імени—Доброслав—немає й воно того ж старослов'янського походження як і князівські імена Доброгніва, Ярослав, Святослав та ін.; можливо, що тільки випадково це ім'я не мало представника серед князів Рюрикового дома, яких ми знаємо.

[4]) Н. П. Дашкевич—«Болоховская земля» прим. 117,—пише, що цей текст літопису «можно толковать иначе», але як саме—він не каже.

ценція про те, як колись раніше Данило й Василько захищали князів Болоховських від Болеслава Мазовецького. Розглянемо кожний з цих епізодів окремо.

Перший епізод жадних нових рис для характеристики Болоховських князів не дає. Як і раніше, вони ворогують з Данилом й помагають Ростиславові Михайловичу в його нападі на Бакоту; але політика самого Данила в цьому випадку зовсім зміняється. Не звертаючи жадної уваги в цьому випадку на Ростислава, а ні на самих Болоховських князів, він зо всею силою своєю і з військом брата Василька накидається на беззахисну Болоховщину і з невблаганною ненавистю й жорстокістю знищує її до щенту: «плѣнивъ землю Болоховськую и пожег..., яко не оста ничто же во градѣ их». Ця жорстокість тим більш упадає в очі, коли порівняти її з звичайним доброзичливим, так би мовити, ставленням Данила до Болоховських князів. Причину цеї зміни в політиці Данила з'ясовує сам літопис: «яко отъ Татаръ болшую надежду имѣаху». І дійсно в перших випадках це були звичайні боярські заколоти, в останньому ж Данило мав справу не тільки з зрадою рідного краю, а і з безпосередньою небезпекою сусідства з ворогом, за яким стоїть безмежна сила Татарська. Щоб уникнути цієї небезпеки, Данило вжив радикальних заходів: він зруйнував усю країну, зробив з неї пустелю. Разом з загибіллю Болоховщини зникли з історичного обрію й Болоховські князі. Літопис мовчить про їх дальшу долю й ми не знаємо, що зробив Данило з ними персонально: чи він скарав їх як-небудь, чи просто залишив без жадної уваги. Вони не були тепер небезпечні, бо загинула Болоховщина, не стало й Болоховських князів, і вони щезли в лавах галицького боярства, з яких раніше вийшли.

Переходимо до другого епізоду літописного уривку 1241 р. Тут все темно, загадково й потребує пояснень. Як це сталося, що Болоховські князі опинилися в Мазовії й коли це було? Чого шукали вони від Болеслава Мазовецького? Був це воєнний похід, чи мирне переселення? У всякому разі, як могло статися, що вони перейшли все Волинське князівство від далекого Побожжя до крайньої північно-східньої межі з Мазовією й ніхто—ні сам Данило, ні Василько, а ні Волинські бояри не затримали їх—відомих ворогів Данила, на їх довгій путі? Цілком незрозуміло, нарешті, й те, чому це й Данило й Василько так близько взяли до серця біду, що загрожувала Болоховським князям від Мазовецького князя. Літопис красномовно розповідає, як дипломат Василько клопотався, кланявся, «молив», давав великі подарунки; як Данило загрожував війною свойому старому приятелеві й другу Болеславові,—й все це тільки тому, щоб врятувати від пограбування свої старих ворогів.

Наведемо наші міркування з приводу всіх цих темних питань і спробуємо висвітлити їх, маючи завжди на увазі нашу гіпотезу про походження Болоховських князів.

Діялося це зараз після переходу Татар через Волинь і Галичину до Угрів. Уся країна палала; населення гинуло або бігло куди видко було. Сам Данило, повертаючися з Угрів, зустрів брата й свою родину десь на р. Полці й, не сміючи їхати додому, знайшов притулок у Болеслава Мазовецького, який дав йому на прожиток м. Вишегород. Отже за часи перебування тут Данила й Василька й відбувся наведений в літопису інцидент з Болоховськими князями, які теж примандрували до Мазовії [1]).

---

[1]) Таким чином цей епізод треба вставити в Іпат'євському літопису під 1240 р. на 524[9] після слів «градъ Вышегородъ».

При наближенню Татар становище Болоховських «князів» було далеко безпечнішим ніж князів Рюрикового дому. На них не поширювалася та дезорганізаторська політика Татар, через яку вони обов'язково знищували всіх представників княжого роду, які попадали до їх рук. Навпаки, постійно вороже ставлення Болоховських князів до Данила повинно було притягати прихильну до них увагу Татар, а як останнім потрібно було піклуватися про забезпечення війська провіянтом в Уграх, то не дивно, що Татари згодилися залишити в безпечності Болоховських князів за ту пшеницю й просо, що вони їм, Татарам, дадуть.

Трудно припустити, щоб князі Болоховські так зразу, не вагаючись і з певним розумінням, що вони роблять, кинулися в таку небезпечну авантуру. В перші часи смертельної небезпеки вони згодилися на все, що від них вимагали, але взагалі їх погляди на Татар, як на ворогів всього руського, не могли бути відмінні від поглядів решти населення руських земель. Що ж могло чекати цих зрадників після повороту Татар з Угрії? Хіба можна було вірити, що вони виконають свої обіцянки й замість волі й захисту не привернуть їх перших же в неволю? А що буде, коли вони, так як після битві на Калці, повернуться до своїх степів і знову на багато років зникнуть десь у невідомих Азійських пустелях? Що їм тоді залишиться? Грізний Данило та його сувора помста. В цих тяжких обставинах князі Болоховські знайшли єдиний вихід:—тікати як мога далі й від союзників своїх Татар і від ворога Данила. Вибір, куди рятуватися,—був невеликий. В руських князівствах небезпечно від Татар, в Угорщині та в Польщі—й від Татар і від Данила. Залишаються або ворожі й погані Ятвяги й Литва, або християнська Мазовія. Князі вибрали Мазовію. Піднялися вони всією родиною з багатствами й челяддю й, під охороною своєї немалої дружини, потягнулися через збаламучену й спустошену Волинь на далекий північний захід. Гадаємо, що йшли вони великою юрбою й з великим майном тому, що Болеслав Мазовецький обвинувачував їх, немов вони захопили його землю, якої він їм не давав,—значить, їх було багато,—й хтів їх «разграбити»,—значить, було що.

Тримаючись точного розуміння літописного оповідання, ми думаємо, що перш ніж перейти межі Мазовії, заходці прохали в Болеслава дати їм притулок і він одвів їм місце для життя. Але потім запідозривши може в них якихнебудь татарських емісарів, а правдоподібніше, побачивши все їх багацтво та безпомічність, вирішив «разграбити» їх, як це колись і при таких же обставинах зробили Ляхи в 1073 році з вел. кн. Ізяславом Ярославичем. Князям Болоховським не вдалося уникнути Данила: вони зустрілися з ним із Васильком у Болеслава й це стало їм на велику користь.

Що є найцікавіше в цьому оповіданні, це несподівані відносини, що встановилися між Данилом і Болоховськими князями. Не вважаючи на давню ворожнечу, останні звертаються до тих власне осіб, кого повинні були б найбільш боятися. Слід було їм тільки обіцяти надалі слухняність,—«они же обѣщашася работѣ быти»,—як Романовичі пристають на їх сторону. Очевидячки, Болоховські князі відчувають за собою якесь право, не вважаючи на попередні їх відносини, чекати від галицько-волинських князів допомоги й захисту. З свого боку Романовичі за ними, «онемь же молящимся», визнають це право й, забувши про попередню ворожнечу Болоховських князів, приймають їх під свою оборону. Чим з'ясувати таку поведінку Романовичів? І Данило й Василько були надто реальними політичними діячами, щоб їх можна було

підозрівати в сентименталізмі, в жалю до ворогів, які попали в біду І треба, без сумніву, гадати, що між ними існували якісь взаємовідносини, які присилували Романовичів вдіяти саме так, як вони зробили:—загрожувати Болеславові війною, давати дари й т. ін., щоб спасти ворогів. Здається нам, що навряд чи ми помилимось, коли прирівняємо ці взаємовідносини до тих, що існували в західній Европі між сюзереном і його васалами.

Треба гадати, що Болеслав не досить то ясно уявляв собі дійсне соціяльне становище Болоховських князів, бо инакше не можна зрозуміти здивоване запитання його до Данила: чого він так за них клопочеться, адже ж вони «не суть вои твои, но суть особнии князи». Гадаємо, що саме ті пояснення, які дав Данило, й відограли головну ролю в визволенню Болоховських князів від пограбування. Давній друг Романовичів, Болеслав, не міг так поставитися до їх бояр, як би він розправився з «особними» князями.

Немає чого говорити, гадаємо, що Болоховські князі затаїли тоді від Данила про свій союз з Татарами. Тільки пізніше, повернувшись до Волині, він довідався про все. Шалена жорстокість, з якою він знищив Болоховщину, натякає, що в цій події була не тільки пильна державна потреба, а може ще більш помста за зраджене «добродѣанье» в Мазовії.

Таким чином, здається, і цей останній уривок літопису не має в собі ні в цілому, ані в подробицях, нічого такого, що захитало б гіпотезу про походження Болоховських князів, яку ми подали вище.

Ми закінчили наш дослід про те, хто такі були Болоховські князі, й нам залишається тільки ще сказати декілька слів про населення цієї країни, про Болоховців, та їх ролю в історії ранньої татарської доби на Україні-Русі, щоб таким чином використати й останній уривок літописного оповідання, який ми подали вище.

Про склад населення тодішньої Болоховщини жадних вказівок нам літопис не дає. Гадаємо, що воно не відрізнялося від населення інших прикордонних місцевостів західньої частини Київської землі: основною масою були Деревляни, правдоподібно, змішані з сусідніми Дулібами та Уличами й з немалою домішкою, як це звичайно бувало в пристеповій смузі, осілих колишніх кочовників—Половців, Печенігів, тощо.

Щодо історії Болоховців, то літопис подає два її моменти. Перший стосується до знищення Болоховщини Данилом у 1241 році, коли зруйновано було всі її міста й саму країну обернено в пустелю. Про це ми вже казали вище. Другий момент стосується до подій 1257—58 р.; його ми подали текстуально на початку нашої статті, як четвертий уривок літопису. Зміст його остільки цікавий, що ми зупинимось на ньому детальніше.

В 1257 р. Данило почав свій похід проти Татар, який він давно вже підготовлював, маючи на меті відібрати від них Київ. Як відомо, похід був невдалий й закінчився руйнацією Возвягля; до Київа дійти Данилові не вдалося. Воєнні події почалися з того, що військо Данилове «взяло» Межибожжя, «повоевало» Болохов й разом з ним Побожжя й люди «Татарськыя». Наступною весною воно «повоевало» міста по р. Тетереву й всі міста, «сѣдящыя за Татары». Після цього Білобережці, Чорнятинці й всі Болоховці піддалися Данилові. Якої великої ваги надавав Данило зміцненню свого тила в майбутньому поході на Київ, видно з того, як суворо він покарав мешканців м. Возвягля за те що вони «солъгаша..., поемше тивуна не вдаша ему тивунити».

Розглядаючи ближче обставини цієї стадії Київського походу, ми помічаємо, що з боку місцевого населення жадної одсічі Данило не зустрі

чав. Населення цілком пасивно корилося й приймало до себе Данилових тивунів, неначе йому було однаково, чи залишатися «людьми татарськими» в безпосередній підлеглості самим Татарам, чи повернутися в попереднє становище й ввійти до складу Данилової держави. Жадних ознак будь-якого політичного устрою, будь-якого політичного зв'язку між містами й місцевостями, які побрав Данило та посажав там своїх тивунів, ми не помічаємо. Ані центральної влади татарських баскаків, руських князів, тощо, ані якої місцевої влади, ми не бачимо; принаймні навіть в такому важливому епізоді, як зруйнування Возвягля, ми зустрічаємо тільки «гражан»; очевидно жадних представників державної влади в цьому місті не було.

Треба гадати, що таке становище західньої та південно-західньої частини Київщини не було якимсь винятковим явищем, а навпаки те саме було і по всій території колишнього київського князівства [1]). Татарська руйнація різно відбилася на окремих князівствах України-Руси. Переяславщина, де кочували передові Татарські Орди, поступово вилюднювалася і ставала пустелею, сіверські князівства міцно скупчувалися навколо численних представників князівського дому Ольговичів; на Київщині ж ми помічаємо цілком інше становище. Жадного натяку на існування тут князівської влади немає, вся країна розсипалася на численну кількість міст та дрібних окремих місцевостів, що жили без жадного зв'язку між собою, самоврядувалися, правдоподібно, через обраних «градських старців», тощо, й були під безпосереднім доглядом татарських урядовців,—коротко кажучи, були такими ж «людьми татарськими», яких ми знаємо з літописного оповідання 1257 року.

Чим з'ясувати це цікаве й єдине на Русі явище, яке ми бачимо на Київщині? Відкіля взявся цей протикнязівський настрій населення країни, подібного якому ми не зустрічаємо ніде в інших руських землях? Докладний розгляд цього питання завів би нас далеко від наших Болоховських князів, а тому, залишивши його на боці [2]), ми перейдемо до останніх конечних міркувань щодо нашої головної теми.

Дослідники Болоховського питання висловлювали свої здогади, користуючись усім матеріялом, що дає літопис, усіма чотирма уривками, які ми подали текстуально з початку нашої статті. Навпаки, ми роблячи наші висновки про Болоховських князів, користуємось лише першими трьома уривками, бо, на наш погляд, Болоховці й їх князі першого періоду (1231—41 р.р.) не мають нічого спільного з Болоховцями останнього уривку 1257—8 р.р. Ці останні є явище життя й устрою зовсім іншого порядку, ніж Болоховці дотатарської доби.

Переглянемо коротко риси, якими відрізняє їх літопис. Виходячи з географічного положення тих Болоховських міст, які вдалося зафіксувати на сучасній мапі [3]), можна думати, що територія перших Болоховців, чи точніше—територія, яка належала Болоховським князям, була значно менша за територію Болоховців 1257 року. У всякому разі від неї відділилося Побожжя, яке раніше входило до складу Болоховщини. Щодо характеру населення, то в перших уривках літопис освітлює нам

[1]) Див. у Плано-Карпіні («Історія Монгалов». Пер. А. Малеина, ст. 45) про Канів та інші поселення, що були безпосередньо під владою Татар.

[2]) Про протикнязівський рух на колишній Київській землі ми вже згадували в нашій статті «Нарис історії колонізації» Київської землі (див. «Київ та його околиці». ст. 57 й далі). Докладніше ми зупинимося на цьому питанні в нашій статті про колонізацію Волинської землі, що готується до друку.

[3]) Див. мапи при вищенаведених статтях Н. П. Дашкевича й М. С. Грушевського.

Болоховців з їх князями, як найактивніших ворогів Данилових. Уся діяльність Болоховських князів є типовим проявом боротьби галицького боярства з Данилом за владу та володіння земельні, які вони загарбали за часи безладдя після смерти Романа Мстиславича. Повну протилежність становлять пізніші Болоховці. Вони є втілена пасивність та покора,—жадного опору ворогу, який воює їх землю та бере міста, вони не дають, найбільше, на що вони можуть насмілитися, це «солгати», й «взявши тивуна, не дати йому тивунити».

Трудно нарешті, а, на наш погляд, і неможливо, думати, щоб це саме,—союз Болоховських князів з татарами,—поклав початок того руху, наслідком якого пізніше з'явилися «люди татарськие» і «люди, сѣдящие за Татары». Усім пам'ятно було як тяжко покарав Данило Болоховських князів. І коли говорити про те, відкіля з'явилися «люди татарськие», то початок цього руху треба шукати не на межах володінь Данилових, де він зразу ж задушив би його, а в центрі країни, в Київі[1]). Протикнязівський, або, точніше, безкнязівський рух почався зі сходу, з Київа й потім вже поступово докотився до крайної східньої межі київщини, до меж Данилових земель.

Вирішення Болоховського питання затягнулось на довгі роки тому, що тут було допущено важливу методологічну помилку, а саме, для дослідження притягалися завжди всі факти, що їх подає про Болохово літопис; а між тим перші три уривки його по суті немають жадного внутрішнього ґенетичного зв'язку з останнім літописним епізодом 1257—8 р.р., а це саме й затемнювало все питання.

---

[1]) Після руйнації татарської Київ належав Олександру Ярославовичу Невському, але, здається, влада його була лише номінальною (титулярною). Пізніше в XIV віці тут ми бачимо якогось кн. Федора (П.С.Р.Л. VII, 203)

ДМИТРО АБРАМОВИЧ.

Літописні джерела Четьїх-Міней Дмитра Ростовського.

Джерела «Книги житій святих» Дмитра Ростовського давно вже звертають на себе увагу вчених дослідників, але вистудійовано їх далеко не в повній мірі і обсягу[1]). У всякому разі для широких проблем і загальних висновків пора не прийшла. Треба ще довго і пильно працювати над текстуальним аналізом окремих оповідань[2]).

Щодо моїх студій, то змістом їх будуть деякі спостереження над текстом оповідань про старих українських святих, що складено на підставі різних літописних джерел. Це: 1) Успениє великого князя Володимира; 2) Житиє і успениє княгині Ольги; 3) Страданиє Варягів мучеників; 4) Убийство Ігоря Ольговича, князя Чернигівського та Київського; 5) Повість про смерть митрополита Константина; 6) Повість про мученичу смерть князя Михайла і боярина Федора Черниговських.

I.

Успеніє великого князя Володимира.
(Чет. Мин. під 15 липня. I видан. 1705 р. лл. 447 звор. — 457).

В примітці до заголовку оповідання зазначено: «Сіа Історіа житія его собрана изъ Лѣтописца Руского, преподобнаго Нестора Печерского,

---

[1]) Див. стару безіменну працю «Св. Димитрій, митрополитъ Ростовскій» М., 1849. Пізніші дослідники торкаються цього питання не спеціяльно, лиш між іншим: И. А. Шляпкинъ, Дмитрій Ростовскій и его время, СПБ, 1891; Н. М. Петровскій,—Къ исторіи сказаній о св. Кириллѣ и Мефодіи, ЖМНП, р. 1907, V; А. Рыстенко, Легенда о св. Георгіи и драконѣ въ византійской и славяно-русск. литерат., Од., 1909; С. Вилинскій, Житіе св. Василія Новаго въ руск. литерат., Од., 1913; В. П. Адріанова,—Житіе Алексѣя человѣка Божія въ древне-русск. литерат. и народн. словесн. Петрогр., 1917; С. А. Щеглова, Житие царевича Димитрия в обработке св. Димитрия Ростовского в «Учен. Зап. Самарск. Университ.», вып. 2, Сам., 1919; В. І. Рєзанов, Драма Українська, Вип. V. К. 1928.

[2]) Досить нагадати, що ми ще не маємо вичерпного реєстру тих творів, з яких так або ін. користувався автор «Четьи х-Миней». Правда, в багатьох випадках він зазначає сам свої джерела (в примтках), але ці вказівки часто бувають дуже невиразні і потрібують належної перевірки, напр.: «Отъ достовѣрныхъ повѣствователей церковныхъ»; «Изъ различныхъ списателей собранное вкратцѣ»; «Изъ древнихъ рукописцевъ»; «Отъ различныхъ рукописцевъ»; «Изъ Метафраста и иныхъ взятое»; «Отъ Четьи и історикoвъ различныхъ»; «Отъ Метафраста и отъ Четьи блаженнаго Макарія, митрополита Московскаго, и прочіихъ достовѣрныхъ»; «Отъ различныхъ Історіографовъ Греческихъ собрано». Не досліджено також залежність «Книги житій святих» від Метафраста і Великих «Четьи х-Миней» Макарія. Нарешті не розв'язане як слід і дуже важливе питання про те, чи досить був Дмитро Ростовський обізнаний з грецькою мовою та письменністю.

сокращеннѣ и отъ инѣхъ Рускихъ, и прочіихъ». І трохи далі, у самому тексті оповідання, читаємо: «О всемъ же житіи Владиміровомъ, бывшемъ въ невѣдѣніи Бога и въ нечестіи, о братоубійствѣ и кровопролитіахъ, о храбрости и многихъ бранехъ, о бѣсослужителствахъ и женонеистовствахъ его, пишется пространно въ Лѣтописцу святаго Нестора Печерскаго, и въ иныхъ многихъ рукописныхъ лѣтописаніахъ рускихъ, и въ печатномъ Синопсисѣ Печерскомъ. Изволяяй да чтетъ тамо»... (Л. 448 звор.)[1])

Аналіз Чет. Минейного тексту та порівняння його з різними літописними пам'ятками дають можливість констатувати, що «Лѣтописец» Нестора це — одна з пізніших редакцій «Повісти временних літ», по складу і тексту аналогічна з так зв. Густинською літописсю.

З цеї Густинської літописи, або з її джерела, Дмитро Ростовський узяв не тільки загальний плян викладу фактів, але й цілу низку окремих епізодів, як-ось: прихід до Володимира посланців від Євреїв і грецьких царів; іспит вір; охрещення Рогніди і постриження на черницю; чудесне цілення Ярослава; знищення ідола Перуна у Новогороді; бесіда Володимира з митрополітом про смертну кару; поділ землі Руської поміж синами Володимира; смерть Володимира.

Як ставивсь укладчик Чет.-Миней до свого основного матеріялу, це можна бачити з порівнання хоч би таких уривків.

Чет.-Мін.	Густ. літоп.
Еще же и жидове прійдоша, повѣдающе лучшую быти паче всѣхъ вѣръ свою ветхозавѣтную вѣру, и вопроси Владиміръ: «гдѣ есть земля и царство ваше?» Они же рекоша: «наша земля есть Іерусалимъ и Палестина, и окрестняя ея. Но понеже прогнѣвахомъ Бога грѣхами нашими, того ради расточи насъ Богъ по всей вселеннѣй, а землю нашу даде Христіаномъ». И рече къ нимъ Владиміръ: «како вы иныхъ вѣры вашея учите, а сами есте отриновенны отъ Бога вашего; аще бо любилъ бы васъ Богъ, то не бы расточилъ вы по чужимъ землямъ: еда ли и намъ желаете таковаго же расточенія?» То рекъ, изгна я отъ лица своего (Л. 449 зв.).	Прійдоша же и Жидове, повѣдающе свою вѣру, и вопроси ихъ Володымеръ: «гдѣ есть земля и царство ваше»? Они же рекоша: «наша земля есть Іерусалимъ и окрестныя ея; но понеже разгнѣвахомъ Бога грѣхами нашими, расточи насъ Богъ по всей вселенной, а землю нашу даде христіаномъ». И рече Володимеръ: «како вы иныхъ учите, а сами есте отриновены отъ Бога? аще любилъ бы васъ Богъ, то не бы васъ расточилъ по чужимъ землямъ; еда и намъ мыслите тожде сотворити?» («Полн. собр. русск.-лѣт.», т. II, с. 254[2]).
Сей філософъ Кириллъ (или Киръ) бесѣдова на мнозѣ къ Владиміру о Христіанстей вѣрѣ, наченши отъ созданія міра, по всѣмъ пророчествіямъ даже до воплощенія Христова, и до подъятого волею страданія, и крестныя смерти спасенія	Иже сей философъ много поучивъ Володымера, отъ начала міру Писанія и пророчества яже о Христѣ сказа ему, и тайны вѣры христіянскія открывая, якоже о томъ Несторъ святый пространно пишетъ (II, 254).

[1]) Порівн. теж нижче: «якоже о томъ преподобный Несторъ Печерскій пишетъ пространно» (Л. 450); «по исчисленію святаго Нестора Лѣтописца Печерского» (Л. 456 звор.); «святый Несторъ Печерскій пишетъ... и есть достовѣрнѣйше Несторово лѣтописаніе» (Л. 356 звор.); «святый Несторъ паче инѣхъ истинствуетъ» (Л. 457); «Синопсісъ Печерскій печатный, согласуя съ Польскимъ Лѣтописцемъ»... (Л. 456 звор.)

[2]) Як побачимо далі, Дмитро Ростовський користувався не з того кодексу Г., що покладено в основу видання Археографічної Комісії.

ради человѣческаго, и до тридневнаго изъ мертвыхъ воскресенія и на небеса вознесенія, якоже о томъ преподобный Несторъ Печерскій пишетъ пространно (Л. 450).

Ко первой женѣ своей Рохмидѣ[1]), дщерѣ Рогволда, князя Полтескаго, яже бѣ ему паче инѣхъ любезнѣйша, въ началѣ своего отъ Херсона возвращенія посла глаголя: азъ пріяхъ вѣру и законъ христіанскій, и подобаетъ ми едину имѣти жену, юже нынѣ пояхъ въ христіанехъ. Ты же избери себѣ отъ вельможъ моихъ, егоже хощеши, и сочетаю тя ему. Она же отвѣща: еда ли единому тебѣ потребно есть небеснаго царства; мнѣ же не требнѣ; къ сему же бывши княгинею, како могу стерпѣти, еже быти мнѣ рабою у слуги твоего: не хощу убо за инаго мужа, но молю, уневѣсти мя Христу твоему (Лл. 454 зв.—455).

Сія ей глаголющей, сѣдя въ то время при ней сынъ ея Ярославъ, хромъ сый отъ рожденія своего. Той егда услыша словеса таковая отъ матере своея, возблагодари Бога о разумѣ и добромъ изволеніи ея, и абіе здравъ бысть, и начать ходити, иже дотолѣ не ходилъ бяше. Владиміръ же сугубо возрадовася: о Рохмидѣ, яко возъусердствова ко Христу, и о сынѣ Ярославѣ, яко исцѣлѣ ногама. И по пріятіи крещенія Рохмида пострижена бысть въ святый ангельскій иночества образъ, имя же ей нареченно Анастасія (Л. 455).

Поемши оубо Владиміръ пришедшыя къ нему епископы, пойде съ ними въ землю Славенскую, въ страну Залѣскую, въ область Ростовскую и Суждальскую, и постави надъ рѣкою Клязмою градъ, и нарече той первымъ своимъ именемъ Владиміромъ, и созда въ немъ церковь пречистыя Богородицы (Л. 455).

И посади въ немъ Іоакима Херсонянина Архіепископомъ. Той Архіепископъ раздруши тамо идола перуна, подобна бывша Кіевскому, и повелѣ оцѣпивше

Посемъ же посла Володимеръ къ женѣ своей Рогнѣдѣ, глаголя:

«азъ, убо, отнели же крещенъ есмь и пріяхъ вѣру и законъ христіянскій, подобаетъ ми едину имѣти жену, юже нынѣ пояхъ во христіянствѣ; ты же избери себѣ отъ вельможъ моихъ, его же хощеши, и сочетаю тя ему». Она же отвѣщавши рече ему: «еда ли тебѣ требѣ есть царства небеснаго, мнѣ же не требѣ его? к сему же бывши княгинею, како могу стерпѣти у слуги твоего раба быти? но прошу уневѣсти мя своему Христу, и да пріиму святый ангелскый иноческій образъ»... (II, 258).

Сынъ же ея Ярославъ, хромъ сый отъ чрева матере своея, иже бѣ при ней сидя, егда услыша сія словеса отъ матере своея, возблагодари Бога о разумѣ и добромъ изволеніи ея; и абіе здравъ бысть и начать ходити, доселѣ не ходивъ. Рогнѣдъ же пострижеся во иночество, и нареченo бысть имя ей Анастасія (II, 258).

Пойде Володымеръ во землю Славенскую и страну Залѣскую, въ Суждалстѣй области и въ Ростовстѣй, и постави тамо над рѣкою Клязмою градъ, и нарече его первымъ своимъ именемъ Владимиръ, и созда церковь пресвятой Богородици соборную (II, 258).

И постави тамо архіепископа Іоакима Корсунянина. Сей Іоакимъ архіепископъ раздруши въ Новгородѣ идола Перуна, и потомъ повелѣ его увязавъ уж и

[1]) Ім'я «Рохмида» узято з Синопсиса.

того влещи въ рѣку Волховъ, инѣхъ же мужій приставити влекома идола палицами бити, на болшое демону поруганіе. Демонъ же въ идолу жителствовавый, начать велегласно аки велми боляй возывати: увы, увы, горе, горе, яко впадохся въ руцѣ сихъ немилостивыхъ человѣковъ, иже мя вчера яко бога почитаху, нынѣ же толикая ми злая нанесоша, увы, увы. Людіе же привлекше его біема на мостъ, врынуша въ рѣку Волховъ, и абіе въ глубинѣ погрязе. И по малѣ восплывъ явися отъ воды, и противу рѣчки поплове. Единъ же отъ народа человѣкъ верже на нь палицею. А идолъ тую же палицу похитивъ верже на мостъ и порази нѣкія (Л. 455).

И глагола митрополитъ со старци къ Владиміру: почто, княже, злыхъ не казниши? Онъ же рече: боюся грѣха. Митрополитъ же и старци рѣша: ты поставленъ еси отъ Бога властелинъ, на наказаніе злымъ, на милость же добрымъ, достоитъ убо тебѣ казнити злыхъ съ испытаніемъ. Аще бо не казниши злыхъ, то вѣждъ яко добрымъ злѣ дѣеши, понеже твоего ради нерадѣнія умножаются злыи на пакость добрымъ: но погуби злыхъ, да добріи въ мирѣ жительствуютъ (Л. 456).

При семъ великомъ князѣ прійде первое въ Кіевъ преподобный отецъ нашъ Антоній отъ Святыя Афонскія горы, и вселися въ пещеру Варяжскую, надъ Днѣпромъ близъ Берестова урочища (Л. 456).

И болѣвъ Владиміръ дни доволны, и вся кончинѣ христіанстей подобающая совершивъ, въ добромъ исповѣданіи, предаде праведную свою душу въ руцѣ Божіи, мѣсяца Іюля въ пятнадесятый день. Въ лѣто бытіа міра 6523 (по численію святаго Нестора Лѣтописца Печерскаго), воплощенія же Бога Слова 1015. Тако скончася святый великій князь Владиміръ, на-

влещи въ реку Волховъ; иныхъ же пристави влекомаго бити, не яко древо чуяше біеніе, но да бѣсъ въ немъ дѣйствовавый посрамится. И се чудо дивно явися, яко бѣсъ въ немъ доселѣ живый не стерпѣ сего поношенія, начать велми жалостно и болѣзненно веліимъ гласомъ вопити: увы, увы! горе, горе! яко впадохся въ руцѣ сихъ немилостивыхъ человѣкъ, иже вчера мя яко бога почитаху, нынѣ же толика ми зла нанесоша; увы мнѣ! увы мнѣ! что имъ прочее сотворю?» Людіе же единаче влечаху его, біюще, и пришедше на мостъ врипуша его въ рѣку Волховъ, идѣже абіе погрязе во глубину, и помалѣ явися зъ воды; единъ же нѣкто человѣкъ верже на него палицею, онъ же вземъ палицу, верже нею на мостъ и уби тамо мужей килка (II, 258).

И глагола къ Володымеру метрополитъ: «почто, княже, злыхъ не казниши?» Онъ же рече: «боюся грѣха». Метрополитъ же и старцы рѣша: «ты поставленъ еси отъ Бога властелинъ на наказаніе злымъ и милованіе добрымъ' достоитъ ти казнити злыхъ съ испытаніемъ; аще бо не казниши злыхъ[1]) вижд ъ, яко добрымъ злѣ дѣеши, понеже за твоимъ нерадѣніемъ умножаются злыи на пакость добрымъ, но погуби злыхъ, да добрыя въ мирѣ живутъ (II, 260)

Прійде первѣе въ Кіевъ преподобный отецъ нашъ Антоній отъ Святыя Горы, и вселися въ пещеру Варяжскую (II, 261).

Владымеръ же день отъ дня изнемогая, преставися со добрымъ исповѣданіемъ въ 15 день мѣсяца іюля, на Берестовомъ, княживъ лѣтъ 35, въ невѣріи лѣтъ 8, а окрестившися 27 лѣтъ (II, 261).

[1]) Слів: «съ испытаніемъ; аще бо не казниши злыхъ» нема у тому кодексі Г.' що покладено в основу видання Археограф. Ком.

реченный въ святомъ крещеніи Василій, пребывъ на великомъ княженіи Кіевскомъ (прешедши изъ великого Новгорода) лѣтъ тридесятъ пять, предъ крещеніемъ осмъ лѣтъ, по крещеніи двадесятъ седмъ лѣтъ и нѣколико мѣсяцей, въ двадесять же осмое лѣто скончася» (Л. 456).

Але є в Чет.-Мінейному оповіданню про Володимира місця, що їх треба визнати за запозичені з старшої редакції «Повісти времен. літ», мабуть з Хлєбніковського кодексу.

Ч.-М.

Ей же совершившейся, внійде Владимірь въ время освященія и (якоже древный Соломонъ во Іерусалимстей отъ него созданнѣй церквѣ) помолися къ Богу, глаголя: Господи Боже, призри съ небесе и вижьдь, и посѣти виноградъ свой, и соверши и, его же насади десница твоя! Призри на новыя сія люди твоя, ихъ же обратилъ еси сердца въ разумъ, познати тебе истиннаго Бога! Призри и на церковь сію, юже создахъ недостойный рабъ твой, во имя рождшея тя пренепорочныя Матере приснодѣвы Богородицы. И аще кто съ вѣрою и усердіемъ помолится въ церквѣ сей, услыши молитву его, отпусти всякъ грѣхъ ему, и просимая и полезная подаждь молитвами пречистыя Богоматере» (Л. 454).

Пов. вр. л.

Володимеръ видѣвъ церковь свершену, вшедъ въ ню и помолися Богу глаголя: Господи Боже, призрисъ небесе и вижь, и посѣти винограда своего, и сверши, яже насади десница твоя, новыя люди си, имъ же обратилъ еси сердце въ разумъ познати тебе Бога истиннаго, и призри на церковь твою, юже создахъ недостойный рабъ твой, въ имя рожьшая Тя Матере приснодѣвыя[1]) Богородица; аже кто помолиться въ церкви сей, то услыши молитву его, и отпусти всякъ грѣхъ его[2]) молитвы ради пречистыя Богородицы» (ПСРЛ. I, 53).

Слышу же, яко имате сестру девицу красну, дадите убо ми ю въ жену. Аще же не восхощете ми дати ея, сотворю вашему Цариграду то, еже сотворихъ Херсону (Лл. 451 зв.—452).

Слышю же се, яко сестру имата дѣвою, да аще єѣ не вдаста (ея не вдасте) за мя, створю граду вашему, якоже и сему створихъ (I, 47[3])).

Помолився же Владиміръ доволно, рече: се отъ всего имѣнія моего и отъ всѣхъ градовъ моихъ даю десятую часть, въ сію пречистыя Богородицы церковь. То рекъ, утвердилъ писаніемъ, и клятву положилъ на послѣдныя, аще бы кто

И помолившюся ему, рекъ сице: «даю церкви сей святѣй Богородици отъ имѣнья моего и отъ градъ моихъ десятую часть» И положи написавъ клятву въ церкви сей, рекъ: «аще кто сего посудить, да будетъ проклятъ» (I, 53)[4]).

---

[1]) В Іпатськ. код. «приснодѣвыя Марья».

[2]) Слова «и отпусти всякъ грѣхъ его» ідуть з Хлєбніковського код.

[3]) Порівн. Густ. л.: «Се взяхъ градъ вашъ Корсунь; но прошу, дадѣте ми сестру свою Анну въ жену, и сотворю съ вами миръ на вѣки, и Корсунь возвращу вамъ» (II, 255). Синопс.: «Извѣщая имъ, яко взя славный градъ пристанищный Херсонъ, и обѣщася тожде и Цариграду сотворити, аще бы не дали своея царевны Анны ему въ жену» (С. 66).

[4]) Порівн. Густ. л.: «Совершенна бысть церковъ пресвятой Богородици Десятинная, въ ней же помолися Богу Володымеръ доволнѣ... Еще же повелѣ, да во вѣчныя роды даютъ десятину на сію церковь всякаго сана и чину» (II, 259).

дерзнулъ отьяти данное святѣй церквѣ: отъ того времени прозвана бысть церковь она Десятинная (Л. 454 звор.).

Друге джерело, з котрого Дмитро Ростовський користувався не в меншій мірі, ніж з Густинської літописи, — друковане видання Синопсиса.

Залежність від цього твору помітна з самого початку оповідання, коли Володимир іменується «монархъ всея земли Рускіа» та «всѣхъ Рускіхъ странъ самодержецъ», що веде «племя свое отъ Августа кесара Римскаго», а Святослав зветься «Свѣтославъ».

Далі використувано розділи: 31. «О идолѣхъ». 38. «О совѣтѣ Владиміровомъ о вѣрахъ и посланіи». 39. «О возвращеніи пословъ къ Владиміру». 42. «О крещеніи всего народа Кіевскаго и всея Россіи». 43. «О крещеніи сыновъ Владиміровыхъ». 44. «О семъ, колькраты Россы прежде Владиміра даже до царствія его крестишася». 45 «О утвержденіи совершенномъ вѣры православныя въ Россіи и искорененіи кумировъ».

Наведемо кілька прикладів.

Ч.-М.	Син.[1])
Въ началѣ пріидоша Махометани, и вопроси я Владиміръ: какова есть вѣра ваша? Они же рекоша: вѣруемъ въ Бога на небесехъ сущаго, имамы же пророка Божія Махомета, той изволяетъ намъ женъ имѣти елико кто хощетъ, и всякихъ сластей плотскихъ наслаждатися, точію обрѣзоватися повелѣваетъ, и не ясти свиніяго мяса, и вина не пити. Еще же и иныя дѣла Махометаны въ вѣрѣ своей сказоваху, нечестная и студная, ихъ же писанію прѣдати нѣсть лѣпо. Владиміръ же о женахъ въ сладость послушаше, женолюбивъ сущи, но обрѣзаніе и непитіе вина не возлюбися ему. И рече къ нимъ: мы не можемъ безъ вина пребывати, понежевъ Русивсе веселіе і пріятелъство въ подпитіи бываетъ. (Л. 449 зв.).	Въ началѣ убо пріидоша Махометаны, ихъ же Владиміръ вопроси о вѣрѣ, а оны отвѣщаша: вѣруемъ Богу, а Махометъ намъ изволяетъ женъ имѣти елико кто хощетъ, и всякія сласти употребляти, точію обрѣзоватися, свинаго мяса не ясти и вина не пити, и прочія неблагообразія предлагаху, яже и писати не лѣпо есть. Владиміръ же, яко женолюбивъ бѣ, прилѣжнѣе о женахъ послушаше, но обрѣзаніе и непитіе вина не возлюбися ему, и рече къ нимъ: не можемъ мы пребывати безъ вина; понеже въ Россіанехъ все веселіе и пріятельство въ подпитіи бываетъ (С., 59).
Егда прійдохомъ (рекоша) въ Цариградъ, воведоша насъ Греци въ церковь свою, идѣже они Богу своему служатъ, и видѣхомъ тамо таковую красоту и славу, ея же языкъ нашъ изрещи не можетъ, одежды іереовъ ихъ пречудны, и служенія чинъ зѣло честенъ, и предстояніе всѣхъ людій благоговѣйно. Пѣнія же толь сладостная, каковыхъ нигдѣже слышахомъ, и объять ны радость нѣкая, и не чуяхомъ себе, ни познавахомъ на земли ли или на небеси есмы. И нѣсть таковыя лѣпоты и преславнаго богохваленія въ всей поднебесной яко же у Грековъ, сего ради вѣруемъ, яко истинная есть вѣра ихъ, и съ тѣми токмо	Егда бо (рекоша) насъ введоша въ церковь Греческую, идѣже они Богу своему молятся и чинъ службы Божія совершаютъ, видѣхомъ тамо неизреченную красоту и благолѣпіе въ ихъ церкви, и пѣнія къ слышанію зѣло сладостны; идѣже всѣхъ насъ свѣтелъ облакъ осѣни, и быхомъ въ изступленіи мняшебося намъ не на земли, но на небеси въ то время стояти, и нѣсть нигдѣ таковаго во всѣхъ народахъ и въ церквахъ строенія, красоты и служенія Божія, яко у Грековъ. Сего ради вѣруемъ, яко истинная вѣра ихъ есть и истинный Богъ съ тѣми точію людьми живетъ.

[1]) Синопсис я буду цитувати за 5 київським виданням 1836 року.

людми живетъ Богъ истинный. И рѣша боляре къ Владиміру: аще бы вѣра Греческая не была добра и истинная, то баба твоя Олга не бы приняла тоя вѣры, жена бо бяше зѣло премудра (Л. 451).

Собравъ убо силу воинскую, пойде къ Таврикіи (яже нынѣ Перекопомъ нарицается) и взятъ первѣе Кафу градъ Греческій, таже прійде подъ Херсонъ (или Корсунь нынѣ нарицаемый), столный земли тоя градъ, при брезѣ Евксинскаго понта стоящъ, при немъ же изрядное кораблемъ пристанище (Л. 451 зв.).

По крещеніи же народа, абіе Владиміръ повелѣ сокрушати идолы и храмы идолскія до основанія разоряти. Первѣйшаго идола Перуна повелѣ привязати коневи за опашъ (къ хвосту) и влещи съ горы къ Днѣпру, и пристави мужій дванадесятъ, да влекомаго идола палицами біютъ. Се же сотвори не яко ощущати идолу каковую болѣзнь, сущу древяну, бездушну и нечувственну: но да болшое нанесетъ бѣсу безчестіе. И привлекше къ брегу, вовергоша въ Днѣпръ. И заповѣда да нигдѣже припустятъ идола того къ брегу, дондеже минетъ пороги, яже суть внизъ Днѣпра. Нижае же пороговъ приверже его вѣтръ и волна подъ едину гору велику, яже и донынѣ Перунова нарицается. Повѣствуется же и сіе въ древнихъ, яко нѣкоего идола инаго вѣрніи оцѣпивше, влекоша къ Днѣпру еже утопити его, а друзіи нещадно дреколіемъ біяху того: бѣсъ въ идолѣ аки болѣзнь отъ біенія терпяй, кричаше зѣло. И вовергенъ бысть въ Днѣпръ, егда пловяше внизъ, людіе, иже бяху невѣріемъ помраченны, идуще брегомъ за идоломъ плакаху о немъ и зваху глаголюще: выдибай господарю нашъ боже, выдибай, сіесть: выпливи и на брегъ изыйди. Идолъ же той, бѣсу движущу его, выдибалъ на брегъ тамо, идѣже нынѣ монастырь Выдубицкій; но егда невѣрніи хотяху взяти идола, вѣрніи притекше навязаша ему камень, и паки въ рѣку вовергше утопиша, а

И рекоша боляре къ Владиміру: аще бы вѣра Греческая не была правдива, то баба бы твоя Ольга не бы увѣрила, ибо жена бѣ зѣло мудра (Сс. 64—65).

Собравши же Владиміръ великую силу воинскую, пойде къ Таврикіи, юже нынѣ Перекопомъ нарицаютъ, идѣже взя Кафу славный градъ Греческій, а потомъ главное всея Таврикіи мѣсто Херсонъ, лежащее надъ моремъ Понтскимъ, пріятъ... (Сс. 65—66).

...Народъ святымъ крещеніемъ просвѣтивши, абіе повелѣ бѣсовскіе кумиры и кумирницы разоряти, крушити и до основанія искореняти, а на мѣстахъ ихъ божественныя церкви созидати. Первѣйшаго бога или идола Перуна повелѣ къ конскому хвосту увязати и влещи въ Днѣпръ, приставивши 12 паличниковъ, да біютъ его палицами, не яко чувственное древо, но да поругаются бѣсови, иже чрезъ него народъ человѣческій прельщаше. Привлекше же его къ брегу, ввергоша въ Днѣпръ, и заповѣда Владиміръ, да нигдѣ же припустятъ его къ брегу, дондеже минетъ пороги; нижае же пороговъ изверже его вѣтръ подъ едину гору велику, яже и донынѣ Перунъ гора нарицается. Носитжеся и сія повѣсть еще отъ старыхъ людей, яко нѣкоего идола, егда влекоша вѣрные съ горы утопити въ Днѣпръ, біюще его нещадно, бѣсъ въ томъ идолѣ восклицаше рыдая зѣло. И оттуду дорогу ту съ горы нижае монастыря Златоверхаго Михаила нарекоша древле Чортово беремище, сиесть, тяжко чорту, ибо Славенски бремя знаменуетъ тяжесть. Вовергенный же онъ болванъ въ Днѣпръ поплынулъ внизъ; а невѣрныи людіе, идуще брегомъ плакаху и зваху глаголюще: выдыбай нашъ господару боже, выдыбай, сиесть выплыви. Идолъ же той выдыбалъ, или выплывалъ, тамо на брегъ идѣже нынѣ монастырь Выдубицкій; и нарекоша мѣсто оно урочищемъ отъ выдыбанья идола, Выдыбичи, а потомъ Выдубичи. Но и

мѣсто, на немъ же выдибалъ бяше идолъ, отъ онаго времени прозвано бысть Выдибичи, нынѣ же Выдубичи нарицаемо есть.

И вси прочіи идолы повеленіемъ Великаго Князя сокрушены, овыи въ воду, иныи же въ огнь воверженни быша (Лл. 453 зв.—454).

тамъ егда невѣрніи людіе хотяху взяти того идола, вѣрніи же притекше, камень къ нему привязаху и утопиша идола...

И прочія вся богомерзскія идолы овыя повелѣ въ огнь вметати, овыя въ воду, и капища бѣсовскія искореняти не токмо въ Кіевѣ, но и вездѣ... (Сс. 75—77).

В деяких місцях оповідання сполучаються відомості з кількох джерел.

Ч.-М.

Таковаго совѣта Владиміръ послушавъ, посла мужи смысленныя и разумныя въ различныя земли, соглядати вѣры и службы коегождо народа и языка.

Они же прошедше многія страны и царства, пріидоша послѣжде и къ Цариграду, и сказаша царемъ Греческимъ Василію и Константіну вину пришествія своего. Царіе же возрадовашася, и абіе святѣйшему патріарху о нихъ возвѣстиша. Патріархъ же повелѣ украсити церковь, и сотвори праздникъ, и облечеся въ дражайшія святительскія облеченія съ многими епископы и священники, и совершаше божественную літургію. Пріидоша же къ літургіи царіе съ посланными отъ Владиміра.

И воведше ихъ въ церковь, поставиша на таковомъ мѣстѣ, отнюду же имъ вся видѣти и слышати удобно бяше. Они же видяще неизглаголанную хвалы Божія красоту, каковыя нѣгдѣже когда видѣша, и слышаще пресладкія церковнаго пѣснопѣнія гласи, ихъ же никогда же слышаша, удивляхуся зѣло, и не на земли, но на небеси мняхуся стояти, осія бо ихъ въ то время свѣтъ небесный, и быша аки внѣ себе, отъ радости духовныя, ею же сердца ихъ тогда исполнилися бяху. По совершеніи же божественныя літургіи, царіе

Густ. л.

Володымеръ же, послушавъ ихъ, посла мужей смысленныхъ и разумныхъ десять, да по ряду по землямъ ходятъ, соглядающе вѣры и службы коегождо народа и языка (II, 254).

Син.

Посланныи же отъ него по различнымъ странамъ созираху и испытоваху о вѣрахъ и служеніяхъ Божіихъ. Послѣди же пріидоша и къ Цариграду, и извѣстиша Греческимъ царемъ, Василію и Константину братіи, вину пришествія своего. Царіе же возрадовашася и извѣстиша святѣйшему патріарху Цариградскому Сергію о нихъ. Тогда святѣйшій патріархъ повелѣ украсити церковь, и сотвори праздникъ; а самъ въ дражайшихъ святительскихъ одеждахъ съ многими епископы божественную совершати литургію уготовася. Во время же литургіи царіе пріидоша съ посланными отъ Владиміра въ церковь. (С. 63).

Густ. л.

Царъ же пословъ Русскихъ воведе во церковъ и постави ихъ на таковомъ мѣстѣ, отнюду же вся и видити и слышати могутъ; они же видивше неизглаголанную красоту хвалы Божія и пѣнія... (II, 254—55).

Син.

И услышавше сладостнаго пѣнія, зѣло удивишася, не на земли, но на небеси мняхуся стояти; осѣни бо ихъ въ то время свѣтъ небесный, и быша въ изступленіи.

По совершеніи же божественныя литургіи, взя-

и патріархъ посломъ онѣмъ Русскимъ сотвориша честь велію и учрежденіе, и дарами многими удоволствовавше, отпустиша (Лл. 450 зв.—451).

ша царіе посланниковъ въ своя палаты, и сотворше имъ честь и учрежденіе и всякимъ изобиліемъ удовольствовавше, отпустиша ихъ съ дарами. (Сс. 63—4).

Перебій джерел бачимо теж в оповіданню про похід Володимира на Корсунь.

Ч.-М.

И обсѣде градъ оный, и добываше того силно не малое время, и не можаше взяти, бѣ бо крѣпокъ градъ, и воинство въ немъ греческое мужественно противу борющееся бяше. И глаголаше Владимірь Херсоняномъ, да волею покорятся ему, аще хотятъ у него получити милость. Аще же ни, то имать подъ градомъ ихъ и до тріехъ лѣтъ стояти, дондеже возметъ, и въ той часъ не будетъ имъ помилованія. Но Херсоняне небрежаху о словесѣхъ его, аще и тѣсноту въ градѣ терпяху, уже бо шесть мѣсяцей бяху въ обсѣдѣніи, и имѣяху скудость нужныхъ. Протопопъ Херсонскій Анастасъ написа къ Владиміру на стрѣлѣ сице: Царю Владиміре, хощеши ли взяти градъ, ищи отъ восточныя страни въ земли трубъ ими же вода сладка течетъ въ градъ, тыя егда пресѣчеши и отъимеши граду воду, удобъ покорятся тебѣ жаждою убѣжденны. Тако протопопъ на стрѣлѣ написавъ, напряже лукъ, и испусти ю къ шатру Владимірову, и паде стрѣла предъ шатромъ. И абіе узрѣвшіи ю взяша, и видѣвше на ней писаніе греческое, къ Владимиру принесоша. И призванъ бысть греческаго языка толкователь. И егда прочте написанное, повелѣ Владиміръ прилѣжно искати въ земли отъ восточныя страны оныхъ трубъ водныхъ, и обрѣтъ пресѣче я, и не бысть воды граду, и изнемогоша людіе отъ жажды, тогда и не хотяще покоришася Владиміру. И пріемъ Владиміръ градъ Херсонъ, внійде вонь торжественно, людемъ никоего же сотворивъ зла, ни обиды (Л. 451 зв.).

Пов. вр. л

Володимеръ же объстоя градъ. Изнемогаху въ градѣ людье, и рече Володимеръ къ гражаномъ: «аще ся не вдасте, имамъ стояти и за 3 лѣта». Они же не послушаша (I, 47).

Густ. л.

Пойде на Греческую землю и пришедъ къ Корсуню, его же обступи. Корсуняне же бишася крѣпко изъ града съ Володымеромъ, и не може взяти града Володымеръ (II, 255).

Пов. вр. л.

И (се) мужь Корсунянинъ стрѣли, имянемъ Настасъ (Анастасъ), написавъ сице на стрѣлѣ: «кладязи, яже суть за тобою отъ въстока, изъ того вода идеть по трубѣ; копавъ переими»... И ту абье повелѣ копати преки трубамъ, и преяша воду; людье изнемогаша водною жажею и предашася. Вниде Володимеръ въ градъ и дружина его» (I, 47).

Синопс.

Херсонъ... пріятъ, отъ емши воду сладкую рурами (каналами) подземными текущую, ихъ же Херсонскій протопопъ Анастасій показа Владиміру на стрелѣ написавши, и выстреливши ю съ лука отъ града предъ шатеръ его изъ Херсона (С. 66).

Титулювання Анастаса «протопоп»; «вода сладка» і стріла «передъ шатромъ» — це взято з «Синопсиса», а вказівка «отъ восточныя страны» і погроза Володимира — «подъ градомъ ихъ и до тріехъ лѣтъ стояти» — з «Повісти врем. л.». Звістка про те, що «Херсоняне... шесть мѣсяцей бяху въ обсѣдѣніи», мабуть, з якогось Жития Володимира (Порівн. Голубинскій, Ист. р. ц., Т. I—1, с. 227).

Способи використування джерел, як можна було бачити з наведених прикладів, різноманітні: дослівне запозичення або з деякими дрібними відмінами в мові та в стилі; переказ іншими словами і реченнями, то ближчий, то дальший; скорочення й пропуски; доповнення або вставки від себе і з інших джерел.

Дуже цікавий додаток знаходимо в оповіданню про те, як Володимир «приложилъ тщаніе и о ученіи книжномъ».

Густ. л.

Повелѣ же брати отрочата въ наученіе книжное, матере же безумныи яко по мертвыхъ плакахуся по дѣтѣхъ своихъ (II, 256).

Ч.-М.

Сыновъ своихъ, а при нихъ и болярскихъ дѣтей множество повелѣ учити писанія греческаго и глагольскаго (нарицаемаго нынѣ Рускаго), приставивъ имъ учителей искусныхъ. Еще же и простыхъ людей отрочата повелѣ взымати во ученіе книжное. Матери же безумныи плакахуся по дѣтехъ своихъ аки по мертвыхъ (Л. 454 звор.).

Звідки Дмитро Ростовський міг узяти цю звістку — невідомо, але вона заслуговує на повну увагу. Треба не забувати, що й сучасні дослідники нашу письменность дохристиянської доби визнають за глаголицьку (Див. Н. К. Никольский, К вопросу о русских письменах, упоминаемых в Житии Константина Философа, «Извест. по русск. яз. и слов.» 1928. I, сс. 1, 36).

II.

Житіє і успеніє княгині Ольги.

(«Отъ рукописныхъ древнихъ Четей и Лѣтописовъ различныхъ собранное сокращеннѣ». Чет.-Мин. під 11 липня, I вид. 1705 р., лл. 419—428).

За джерела для свого оповідання автор Чет.-Миней, як побачимо далі, мав: 1) Літопись Нестора Печерського, 2) «Синопсис» і 3) просторе Житіє Ольги.

Щодо Літописи Нестора, на яку Дмитро Ростовський тричі покликається у тексті оповідання, то це — «Повість временних літ» якоїсь збірної чи зведеної редакції: в одних місцях текст оповідання збігається з такими кодексами, як Лаврент., Іпатськ. та Хлебнік., а у других — з пізнішою Густинською літописю. Мало ймовірно, щоб укладчик Чет.-Миней одночасно користався з кількох кодексів «Повісти», порівнюючи їх і доповнюючи один з одного. Хутчій треба припустити, що у нього була така літописна збірка, якої до нашого часу не збереглося в окремім рукопису або ще не відкрито.

З Літописи Нестора узято оповідання про те, як Ольга закопала живцем деревських послів.

Ч.-М.

И послаша немедленно въ Кіевъ ладіами мужій нарочитыхъ двадесятъ къ Олзѣ. и шедше путемъ воднымъ посланныи мужіе, достигоша Кіева, и приставша къ брегу (Л. 420 зв.).

Слышавши же княгиня Олга о пришествіи ихъ, призвая къ себѣ, и рече къ нимъ: добрѣ ли прійдосте гости честныи? Они же рекоша: добрѣ прійдохомъ (Л. 420 зв.).

Пов. вр. л.

И послаша Деревляне лучьшіе мужи, числомъ 20, въ лодьи къ Ользѣ и приставша подъ Боричевымъ въ лодьи [1]) (I, 23).

Густ. л.

Услышавши се Олга, посла и призва къ себѣ послы Деревскія, глаголюще: «добрѣ прійдосте, гостіе?» Они же рекоша: «добрѣ прійдохомъ» (II, 243).

---

[1]) Пор. Син.: «Послаша къ Ольгѣ княгинѣ двадесять нарочитыхъ мужей въ лодіяхъ» (сс. 30—31).

[1]) Пор. Пов. вр. л.: «И повѣдаша Ользѣ, яко Деревляне придоша, и возвае (я) Ольга къ собѣ (и рече имъ): «добри гостье придоша». И рѣша Деревляне: «придохомъ, княгине». (I, 24).

Рече княгиня: глаголите убо, чесо ради къ намъ пріидосте. И рѣкша мужіе: посла насъ Деревлянская земля къ тебѣ, рекущи сице: да не гнѣваешися, яко мужа твоего убихомъ, бяше бо мужъ твой аки волкъ расхищая и грабля, а наши князи добри суть, яко распространиша Деревлянскую землю, и нынѣшній нашъ князь лучшій есть паче Игора, кротокъ, любовенъ и милостивъ къ всѣмъ, младъ лѣты, и лицемъ красенъ, пойди убо ты за нашего князя, да будеши намъ госпожа, и не токмо земли Рускія, но и нашея Древлянскія обладателка (Л. 421).

Она же рече: «глаголите, что ради прійдосте?» Они же рекоша: «посла насъ Древенская земля, рекущи сице: да не гнѣваешися, яко мужа твоего убихомъ, бяше бо мужъ твой яко волкъ восхищая и грабя, а наши князи добри суть, иже распасли суть Деревскую землю; но и ты пойди за князя нашего Нискина. (II, 243).

И повелѣ въ ту нощь ископати яму глубоку, водворѣ княжомъ, иже бѣ внѣ града... (Л. 421).

Пов. вр. л.

Ольга же повелѣ ископати яму велику и глубоку, на дворѣ теремьстѣмъ, внѣ града... (I, 24).

И бывшу утру, посла княгиня честныя мужи звати сватовъ на пиръ. Они же яко безумныи, сѣдяще въ ладіяхъ, глаголаша: мы не пойдемъ пѣши, ни на конехъ, ни на колесницахъ, но якоже прислани есмы отъ великаго князя нашего въ ладіахъ, тако насъ и несѣте на главахъ вашихъ[2]) къ княгини вашей (Л. 421).

И заутра Волга, сѣдящи въ теремѣ, посла по гости, и придоша къ нимъ глаголюще: «зоветь вы Ольга на честь велику». Они же рѣша: «не ѣдемъ на коних, ни на, возѣхъ, ни пѣши идемъ[1]) понесѣте ны во лодьи. (I, 24).

Кіевляне же посмѣявшеся безумію ихъ[3]), рѣша: князь нашъ убіенъ есть, а княгиня наша за вашего идетъ князя, и есмы нынѣ яко неволны, творимъ убо повелѣнное намъ.

И посадивше я въ малыи ладійца по единому, несоша дмящихся и гордящихся. И егда принесенны быша на предреченный дворъ княжій, смотрящи на то княгиня Олга съ полаты, повелѣ ихъ вврещи въ яму глубоку, ихъ ради уготованную (Л. 421зв.).

Рѣша же Кіяне: «намъ неволя; князь нашъ убьенъ, а княгини наша хоче за вашь князь», и понесоша я въ лодьи. Они же сѣдяху въ перегъбѣхъ въ великихъ сустугахъ гордящеся (величающеся); и принесоша я на дворъ къ Ользѣ, несъше вринуша е въ яму и съ лодьею (I, 24).

Кінець оповідання узято з Житія Ольги.

Ч.-М.

И пришедши сама надъ яму, и приникнувши въ ню, возва глаголя: угодна ли вамъ есть честь сія? Они же вопіяху: о горе намъ! Игора убихомъ, и добра не обрѣтохомъ, но паче получихомъ злая. И повелѣ Олга засыпати я живы землею въ той ямѣ (Л. 421 зв.).

Степ. кн.

Ольга же зряще изъ терема, и вринуша ихъ живыхъ въ уготованную имъ глубокую яму, глаголюще: «угодна ли есть вамъ честь сія?» Они же ввержени вопіяху: «о! горе намъ! аще и убихомъ Игоря, а блага не обрѣтохомъ, но паче горшая злая праведно по дѣломъ нашимъ постигоша насъ». И живы засыпаны быша. (I, 11).

---

[1]) В код. Лавр., Радив. і Троїцьк. І слів «ни пѣши идемъ» нема.

[2]) Дрібниця «несѣте на главахъ вашихъ» може свідчити про користування з іншого джерела (порівн. у Житії: «веляху нести себе и съ лодіею на главахъ». I, 10).

[3]) Порівн. у Ж и т.: «Кіевстіи же людіе насмѣхающеся безумію ихъ». I, 10.

В оповіданнях про другу і третю Ольжину помсту автор користується з «Синопсиса».

Ч.-М.

Древляне же съ веліею радостію и тщаніемъ послаша къ ней изряднѣйшихъ мужей пятдесятъ, иже бяху по князю началнѣйшіи старѣйшины земли Древлянскія. И егда тыи къ Кіеву прійдоша, повелѣ княгиня Олга уготовати ихъ ради баню велію, и посла къ нимъ моля ихъ, да первѣе по трудѣ путномъ измыются въ банѣ и почіютъ, потомъ къ ней да прійдутъ. Они же радующеся внійдоша въ баню. И егда начаша мытися, абіе приставленныи на то слуги извнѣ утвердиша крѣпко двери затворенныя, и обложивше баню сламою и хврастіемъ, по повелѣнію княгинѣ, зажгоша. И сгорѣша съ банею вси вельможи древлянскіе, и слуги ихъ (Л. 421 зв.).

Великая же княгиня Олга по обѣщанію своему со многими людми не тако на бракъ, якоже на брань уготованными, пойде къ Древляномъ. И егда къ столному ихъ граду Коростеню приближашеся, изыйдоша въ стрѣтеніе ея Древляне, украшенны свѣтлыми одеждами, овы на конехъ, иныи же пѣшо, и пріяша ю съ великою радостію и съ веселіемъ.

Она же иде первѣе на гробъ мужа своего и плакася надъ нимъ плачемъ великимъ. И совершивши по древнему поганскому обыкновенію тризну или поминаніе, повелѣ падъ гробомъ высипати могилу велику, и рѣша къ ней Древляне: госпоже княгиня, мужа твоего убихомъ, яко немилостивъ къ намъ бяше аки волкъ хищный, ты же милостива еси, якоже и нашъ князь, и поживемъ нынѣ во всякомъ блазѣ. Отвѣща къ нимъ Олга: нѣсть мнѣ уже печали о первомъ мужи, совершихъ бо надъ нимъ яже подобаше совершити, время же да иду на вторый бракъ веселящися къ князю вашему.

Таже вопрошаху Древляне о послахъ своихъ первыхъ и вторыхъ, отвѣща имъ княгиня: идутъ по насъ инѣмъ путемъ со всѣмъ моимъ богатствомъ. Посемъ Олга, отложивши плачевныя оде-

Син.

Древляне же съ веліею радостію послаша къ ней пятьдесятъ мужей великородныхъ, и егда прійдоша ко Ольгѣ, повелѣ толикихъ ради гостей и подорожна труда баню уготовати, и проси ихъ, дабы по далекомъ пути и по трудѣ почили, и мылися въ бани.

Они же съ веселіемъ внійдоша въ баню; а Ольга повелѣ соломою и хврастіемъ баню оболкши запальти, и сгорѣша съ банею всѣ послы (31).

Великая княгиня Ольга по обѣщанію своему со уготованными многими людьми не тако къ веселію, яко къ бою, на урочное время пойде до Коростеня. Древляне же цвѣтно коньми и одеждами украсившеся, изыдоша ей въ стрѣтеніе, и пріемше ю съ веліею честью.

И тако, по приговору своему съ Древляны, пойде прежде брака на гробъ мужа своего Игоря и плакася надъ нимъ; помины же совершивши, повелѣ велику могилу надъ Игоремъ высыпати; а Древляне рекоша къ ней: мужа твоего убихомъ, яко онъ не бѣ милосердъ къ намъ, не аки государь съ подданными, но яко волкъ со овцами управляшеся.

Вопрошаху о послахъ своихъ первыхъ и вторыхъ; и отвѣща имъ, яко по насъ инымъ имъ вѣдомымъ путемъ со всѣмъ имѣніемъ моимъ и богатствы идутъ. Тогда Ольга, сокрывши въ

жды, облечеся въ брачныя свѣтлыя, якоже подобаетъ княжеской чести, и показася быти радостна и весела, и повелѣ Древляномъ ясти и пити и веселитися, своимъ же людемъ повелѣ, да служатъ Древляномъ и ядятъ съ ними, но да не упиваются.

И егда Древляне вси попишася, внезаапу повелѣ княгиня людемъ своимъ оружіи на то уготовайными, мечы, ножы и копіами избивати Древлянъ. И паде избіенныхъ яко до пяти тысящъ и вящше.

Тако великая княгиня Олга веселіе Древлянъ раствори вши кровію и убіеніе отъ нихъ мужа своего отмстивши имъ, возвратися въ Кіевъ. (Лл. 221 зв.—122).

серцѣ своемъ жалость и ярость, облечеся въ цвѣтныя драгоцѣнныя одежды, аки на брачно веселіе[1])...

Степен. кн.

... И повелѣ Ольга отрокомъ своимъ пити съ ними и служити предъ ними, а самимъ не упиватися...

Син.

Егда же Древляне вси упишася, абіе внезапу повелѣ ихъ своимъ на то устроеннымъ людемъ посѣщи; и погибе Древлянъ въ то время пять тысящъ.

И тако Ольга смѣсивши съ кровію Древлянскою свадьбу, возратися въ Кіевъ (Сс. 32—33).

З Синопсиса також запозичено оповідання про похід Ольги в Царгород.

Ч.-М.

Поемши убо съ собою нѣкія отъ Рускихъ нарочитыхъ болярь и дворянъ, пойде со многимъ имѣніемъ въ кораблехъ къ Цариграду...

Ово бо красотою лица ея побѣждашеся, ово же благоразуміемъ тоя, и славою, и храбростію, и широтою державы Россійскихъ странъ возбуждашеся, и рече къ ней: достойна еси ты, о княгини Олга, христіанскою царицею быти и съ нами купно въ семъ столномъ царства нашего градѣ обитати (Лл. 423 зв.—424).

Иотвѣща ему блаженная Елена: како можеши мя дщерь твою крестную поняти тебѣ въ жену? ибо сіе не точію въ законѣ Христіанстемъ, но и въ поганстемъ скверно есть и отметно отцу дщерь свою въ жену себѣ имѣти. И рече къ ней царь: перехитрила мя еси, о Олго (Л. 424).

Патріархъ же рече къ ней: дщи моя о святомъ Дусѣ вѣрная и благословенная, Христосъ, въ него же крещеніемъ святымъ облеклася еси, той самъ да соблюдетъ тя отъ всякаго зла, якоже соблюде Ноя отъ потопа, Лота отъ Содома, Моисеа со Ізраилемъ отъ Фараона, Давида отъ

Син.

... Съ великимъ имѣніемъ въ строи нарочитомъ кораблями пойде къ Цариграду и пришедши съ русскими болярь и дворяны... (С. 35).

Возбуждашеся красотою, славою и храбростью ея и широтою государствъ Россійскихъ, рече къ ней: достоитъ ти, Ольго, быти царицею Еленою и на царствіи Гречестѣмъ купно съ нами въ семъ нашемъ градѣ главномъ Цариградѣ обитати (С. 36).

Син.

Но Елена отвѣща ему: како можеши мя дщерь свою крестную въ жену пріяти? ибо не точію въ законѣ Христіанстѣмъ, но и въ поганстѣмъ скверно есть и отметно отцу дщерь свою жену водити. Усумнѣжеся о семъ кесарь и рече къ ней: прехитрила мя еси, Ольго (С. 36).

Патріархъ же рече къ ней: дщи моя о Христѣ, въ него же окрестилася еси, Христа и облекла! Той тя самъ избавити и соблюсти и матъ отъ всякаго злаго обстоянія, яко избави Ноя отъ потопа, Лота отъ Содомлянъ, Моисея съ Израилемъ отъ Фараона и дому работы, Давида

[1]) И нача учреждати различнымъ питіемъ Древлянъ чесно, а своимъ людемъ заповѣда отнюдъ не пити.

Саула, Даніила отъ устъ львовыхъ, тріехъ отроковъ отъ пещи: тако и тебе да избавитъ отъ всякоя напасти, благословенна бо' еси ты въ родѣ твоемъ, и блажити тя будутъ внуки и правнуки твои въ послѣдняя лѣта (Л. 424 зв.).

отъ Саула, Даніила отъ устъ львовъ, тріехъ отроковъ отъ пещи; тако и тебе избавитъ отъ всякія напасти. Благословенна бо еси въ женахъ Россійскихъ, блажити тя будутъ вси роди Россійскіи въ послѣднемъ родѣ и въ внукахъ твоихъ (С. 37).

В оповіданні про те, як Ольга спалила Іскоростень, спостерігаємо перехрещення джерел: Літописи Нестора (Повість врем. л. і Густинська літоп.) та Синопсиса.

Ч.-М.

Въ второе же лѣто, собравши Ольга воинственную силу, пойде на Древляны съ сыномъ своимъ Святославомъ Игоревичемъ, наставляя его ко отмщенію отеческія смерти.

Изыйдоша же и Древляне противу имъ съ немалою силою, и снемшеся бишася крѣпко обѣ страны, и одолѣша Кіовляне Древлянъ, и гнаша ихъ сѣкуще даже до столнаго града Коростеня: и затворишася Древляне во градѣ своемъ, а Олга добываше ихъ цѣлый годъ, стоя подъ градомъ неотступно.

Видящи же, яко неудобно есть взяти града ратными приступами, вдадеся премудрая княгиня къ хитростному промыслу, и посла къ затворшимся въ градѣ, глаголя:

почто, безумныи, хощете гладомъ измрети, не изволяюще мнѣ покоритися, а иныи уже вси грады ваши мнѣ покоришася и дань дадоша, и пребываютъ прочее безъ страха во градѣхъ и весѣхъ, дѣлающе нивы своя.

Они жи рекоша: хотѣли быхомъ и мы покоритися тебѣ, но боимся, да не мстиши на насъ за князя своего. Олга же паки посла къ нимъ, глаголя: уже мстила многажды на старѣйшинахъ вашихъ и на прочіихъ, а нынѣ не мести, но покоренія вашего и дани требую. И изволиша Древляне дати ей дань, каковую сама восхощетъ. Олга же рече къ нимъ: вѣмъ, яко нынѣ обнищасте браньми и не можете ми дати

Син.

Потомъ паки великая княгиня Ольга съ великою силою пойде на Древляны съ сыномъ своимъ Святославомъ или Свѣтославомъ Игоревичемъ, наставляя и его къ отмщенію смерти отеческія...

(Густ. л. Изыйдоша же Древляне противу имъ, идѣже сняшася обои)

И порази велику рать Древлянску на бою, бѣжащихъ отъ побоища гнаше даже до главнаго града ихъ Коростеня, идѣже затворишася Древляне, а Ольга добываше ихъ весь годъ стоя подъ градомъ неотступно.

Видящи же премудрая княгиня Ольга, яко неудобь взяти града приступами, вдася къ хитростному промыслу, и посла ко всѣмъ гражданомъ глаголя (34).

Густ. л.

...Почто, безумныи, хощете гладомъ изомрети, не хотящеся покорити? а иныи уже всѣ грады мнѣ покоришася, и дань даша и нынѣ уже безъ страха во градѣхъ и селѣхъ (и дѣлають нивы своя) [1]).

Густ. л.

Оны же рекоша: «и мы хотѣли быхомъ покоритися, но боимся, да не мстиши на насъ князя (мужа) своего». Олга же рече: «уже азъ мстила есмъ многажды на старѣйшинахъ вашихъ и на прочіихъ, а нынѣ уже дани требую, а не мести».

Они же изволиша дати дань, якую же сама изволитъ. Олга же рече: вѣмъ, яко нынѣ обнищасте браньми и не мо-

[1]) Слова «и дѣлають нивы своя»—з Троїцьк. І код. Пов. вр. л. (ПСРЛ.І, 25).

дани медомъ, ни воскомъ, ни кожами, ниже иными кіими изрядными вещми.

Не хощу убои азъ отяготити васъ болшими даньми, но малу нѣкую дань дадите ми въ знаменіе вашего покоренія: дадите потри голубы и по три врабіи койждо отъ дому своего, и довлѣетъ мнѣ видящей ваше покореніе.

Древляне же дань сію ни во что вмѣниша, паче же и поругашася разуму женскому, и абіе съ веліимъ тщаніемъ обравше отъ коегождо дому по три голубы и врабіи, посланша къ ней съ поклоненіемъ (Л. 422—зв.).

Олга же раздаде птицы воямъ своимъ, и повелѣвши, да въ вечеръ позденъ къ коемуждо голубю и врабію огнь съ сѣрою въ малыхъ платахъ устроенный привяжутъ и всѣхъ купно на воздухъ пустятъ.

Сему же бывшу, летѣша птицы ко' граду, откудуже взяты быша, и влетѣ кійждо голубъ въ гнѣздо свое, и кійждо врабій въ стрѣху свою, и абіе на многихъ мѣстахъ возжеся градъ (Л. 422 зв.).

Людіе же градстіи, не могуще стерпѣти огня, изъ града бѣжаша, и впадаху въ руцѣ супостатъ своихъ, и тако взятъ бысть градъ, и избіенно безчисленное множество народа древлянского, иныи же съ женами и дѣтми въ огни сгорѣша, иныи въ рѣцѣ, яже подъ градомъ, истопоша. Въ то время и князь ихъ древлянскій погибе. А иже осташа живы, отъ тѣхъ множайшіи въ плѣнъ отведошася. А прочіихъ послѣднѣйшихъ остави княгиня жити на мѣстѣхъ ихъ, дань тяжку на нихъ наложивше.

Сице великая Олга преславно отмстила древляномъ смерть мужа своего, и всю древлянскую землю себѣ покори, и къ Кіеву съ торжествомъ возвратися (Лл. 422 зв.—423).

жете ми дати ни воскомъ, ни скорою платити...(II, 244).

Пов. вр. л.

Но мало у васъ прошю: дайте ми отъ двора по 3 голуби да по 3 воробьи; азъ бо не хощю тяжькы дани възложити, якожи и мужь мой, сего прошю у васъ мало[1]), вы бо есте изънемогли въ осадѣ... (I, 25).

Син.

Древляне же ни вочто сію дань яко женска разума вмѣньше, абіе ту съ веліимъ тщаніемъ исполниша... (34).

Пов. вр. л.

...Послаша къ Ользѣ съ поклономъ (I, 25).

Пов. вр. л.

Волга же раздая воемъ по голуби комуждо, а другимъ по воробьеви, и повелѣ комуждо (коемуждо) голуби (голубеви) и къ воробьеви привязывати цѣрь (чѣрь, чирь,) обертывающе въ платки малы... И повелѣ Ольга, яко смерчеся, пустити голуби и воробьи воемъ своимъ (I, 25).

Густ. л.

Птицы же сіи летѣша во градъ, кождо во гнѣздо свое, и ненадежно запалиша градъ (II, 244).

Пов. вр. л.

И побѣгоша людье изъ града, и повелѣ Ольга воемъ своимъ имати е (я, ихъ); яко взяградъ и пожьже и, старѣйшины же града изънима (ижьже), и прочая люди овыхъ изби, а другія работѣ предасть мужемъ своимъ, а прокъ ихъ остави платити дань. И възложи на ня дань тяжку (I, 25).

Густ. л.

И тако Олга помстившися конечнѣ мужа своего и покоривши подъ дань Древляны, возвратися въ Кіевъ (II, 244)[2]).

Перехрещення джерел бачимо і в звістці про смерть Святослава.

---

[1]) В код. Іпатськ., Хлебн. і Радивил. «но сего у васъ прошю мала».

[2]) Пор. Син.: «Тогда отъ возгорѣнія града бѣжащихъ веліе множество Древлянъ побиша; иніи съ женами и дѣтьми погорѣша, иныи многіи плѣнены быша. И тако мудрая и храбрая княгиня Ольга, отмстивши мужа своего смерть, пріятъ въ свою область вся грады Древлянскія и возвратися въ напрестольный свой градъ Кіевъ съ веліею радостію съ сыномъ своимъ Свѣтославомъ» (Сс. 34—35).

Ч.-М.

Сынъ бо ея Свѣтославъ по немнозѣхъ лѣтехъ (якоже о томъ преподобный Несторъ Печерскій пишетъ) отъ князя Печенѣжскаго, Куря нарицаемого, въ брани убіенъ бысть.

И отсѣкъ той Печенѣжскій князь главу Святославлю, сотвори кость главную чашею себѣ, оковавъ ю златомъ и написавъ на ней словеса сія: ищай чужаго свое погубляетъ. И піяше изъ тоя чаши съ вельможи своими егда пироваша (Л. 426 зв.)

Пов. вр. л.

В лѣто 6480 поиде Святославъ въ пороги, нападе на нь Куря, князь Печенѣжскій, и убиша Святослава... (I, 31).

Сп.

...Повелѣ ему главу отсѣщи и содѣлати отъ кости ея чашу, златомъ обложенну съ сицевымъ надписаніемъ: ищай чужаго своя погубляетъ. Піяше же отъ тоя чаши всегда, веселяся о славной побѣдѣ надъ Свѣтославомъ (С. 41)[1].

Значна частина оповідання сягає як до джерела до просторого Житія Ольги у редакції «Книги Степенної»[2]). Звідси узято: зустріч Ольги з Ігорем на полюванні, діяльність її після охрещення; останні дні Ольги та смерть; перенесення мощей; посмертна прослава[3]).

Ч.-М.

...Узрѣ объ ону страну рѣки желанный себѣ ловъ, но не можаше рѣки прейти, понеже не бяше ладіи. И помалѣ видѣ нѣкоего юна по рѣкѣ въ ладіици пловуща, того къ брегу призвавъ, повелѣ себе за рѣку превезти. Пловущимъ же имъ, возрѣ Игорь на лице гребцаонаго, и позна, яко не юноша, но дѣвица есть: бяше бо та, о ней же намъ предлежитъ слово, блаженная Олга, лицемъ зѣло прекрасна.

И абіе отъ видѣніяея уязвися сердцемъ, и разгорѣся къ ней похотію, и начать глаголати словеса любодѣйная, къ скверному смѣшенію прелщающая. Она же, разумѣвши смущеніе помысла его и похотное раждеженіе, начать къ нему не юношескимъ, но старческим умом пресѣцая бесѣду его, глаголати...

И аще самъ будеши творяй злая похотію не чистою побѣжденный: то како возможеши инымъ возбраняти злотворенія, и судити право державѣ твоей...

Аще же быхъ имѣла отъ твоего насилованія одолѣема быти, то абіе глубина рѣки сея защищеніе ми будетъ, лучше бо ми есть въ чистотѣ умрѣти и воды сія имѣти вмѣсто гроба, нежели дѣвству моему быти поруганцу. Таковая и инна

Степ. кн.

...Узрѣ объ ону страну рѣки ловъ желанный, и не бѣ ему возможно прейти на ону страну рѣки, понеже не бяше ладійцы, и узрѣ нѣкоего по рѣцѣ пловуща въ ладійцѣ и призва пловущаго ко брегу, и повелѣ себе превести за рѣку. И пловущимъ имъ возрѣ на гребца онаго, и позна, яко дѣвица бѣ сія блаженная Ольга, вельми юна сущи, доброзрачна же и мужественна.

Степ. кн.

И уязвися видѣніемъ, яко же писано есть: очи лакомѣ и некасаемыхъ касахуся, и разгорѣся желаніемъ на ню, и нѣкіе глаголы глумленіемъ претворяше къ ней. Она же, уразумѣвши глумленія коварство, пресѣкая бесѣду неподобнаго его умышленія, не юношески, но старческимъ смысломъ, поношая ему, глаголаше...

Аще самъ будеши уязвенъ всякими студодѣяніи, то како можеши инѣмъ неправду возбранити, и праведно судити державѣ твоей...

Разумно же да будетъ ти, аще и паки нынѣ не престанеши соблажнятися о моемъ сиротствѣ, туне ми есть, яко да пріиметъ мя глубина рѣки сея, да не буду тебѣ на соблазнъ и сама поруганія и поношенія угонзну, ты же прочее не смущаешись о мнѣ. И инна многа

---

[1]) Порівн. Пов. вр. л.: «Взяша главу его и во лобѣ его съдѣлаша чашю, оковавше лобъ его (золотомъ), и пьяху по (въ) немъ» (I, 31).

[2]) Як редактор Чет.-Мин. користався з Житія—безпосередньо чи через передання—цього питання я не торкаюся.

[3]) «Книгу Степенную» буду цитувати за видан. Миллера 1775 р.

множайшая о цѣломудріи словеса къ Игорю изрече блаженная Олга (Л. 419 зв.).

Еще же пріятъ отъ него и честный крестъ, и святыя иконы, и пресвитеры и клирики, и книги, и прочія священныя вещи, и отъйде радуяся во свояси.

Повѣствуется же и сіе, яко крестъ честный, его же она отъ руку святѣйшаго патріарха пріятъ, имѣяше написаніе сицевое: обновися Руская земля къ Богу святымъ крещеніемъ, еже пріятъ блаженная Олга. Той крестъ, по блаженной кончинѣ святыя Олги, хранимый бысть вѣрными, по ней оставшими, до лѣтъ великаго князя Кіевскаго Ярослава Владимеровича, иже создавъ великую и прекрасную церковь святыя Софіи, поставилъ въ ней крестъ оный въ олтарѣ на странѣ десной, нынѣ же уже не обрѣтается... (Лл. 424 зв.—425).

Егда же въ странѣ той прійде къ брегу рѣки, глаголемои Великои, отъ юга къ сѣверу текущои, и бысть противу того мѣста, идѣже въ рѣку Великую иная рѣка отъ востока текущая, Пскова нарицаемая, впадаетъ (бяше же тогда на мѣстѣхъ онѣхъ лѣсъ великъ и дубравы многи), видѣ объ онъ полъ рѣки, отъ востока, три пресвѣтлыя лучы съ небесе на та мѣста сходящія и осіявающія: не точію же сама святая той чудный свѣтъ видѣ, но и вси съ нею бывшіи, и возрадовася блаженная велми, и благодари Бога о преславномъ томъ видѣніи, еже предзнаменоваше ей просвѣщеніе благодатію Божіею тоя страны. И обращшися къ своему Сигклиту, пророчествова, глаголя: разумно вамъ да будетъ, яко изволеніемъ Божіимъ на семъ мѣстѣ, трисіятелными лучами осіяваемомъ, иматъ быти церковь пресвятыя живоначальныя Троицы и градъ великъ и славенъ и во всемъ изобиленъ иматъ создатися. То рекши, помолися доволно къ Богу, и крестъ тамо постави: есть же и донынѣ храмъ молитвенный на томъ мѣстѣ, на немже водрузила бяше крестъ Олга святая (Л. 425).

По преставленіи же моемъ, да ничто же творите надо мною по вашему попремудренно о цѣломудріи глаголя (I, 8).

Степ. кн.

Дарова же ей честный крестъ Христовъ, и святыя иконы, и пресвитера, и святыя книги, и прочая священная вещи... радующися... идевъ землю свою.

Честный же животворящій крестъ Христовъ, его же святая Ольга принесе изъ Царяграда въ Кіевъ, послѣди ея поставленъ бысть во святѣй Софіи въ олтари на десной странѣ, имѣя письмена сице: Обновися Руская земля къ Богу святымъ крещеніемъ, его же прія великая княгиня Ольга (I, 24—25).

Степ. кн.

И прійде блаженная Ольга близъ рѣки, глаголемыя Великія, и бывши ей на конецъ рѣки Псковы, и ту бяше тогда великъ лѣсъ и многія дубравы, и на томъ мѣстѣ св. Ольга чюдно и преславно видѣніе видѣ: мѣсто оно пресвѣтлыми лучами осіяваемо бѣ, яко отъ трисіятельнаго свѣта. Блаженная Ольга бѣ радующися душею, удивляяся неизреченнаго свѣта блистанію, благодать Богу воздая, яко таково обрадовано знаменіе предъявляше ей на увѣреніе хотящая быти благодати просвѣщенія земли Рустѣй, и пророчествуя глаголаше ко всему сигклиту, иже бяше съ нею: «разумно да будетъ вамъ, яко волею Божіею на семъ мѣстѣ церковь иматъ быти во имя пресвятыя единосущныя и животворящія и нераздѣлимыя Троица, Отца и Сына и Святого Духа; еще же и градъ здѣ великъ будетъ, и славенъ, и изобиленъ.

И по глаголѣхъ сихъ доволно помолися на мѣстѣ томъ, и крестъ постави, иже и донынѣ есть крестъ той (I, 30).

Степ. кн.

По преставленіи моемъ да не сотворите ничто же

ганскому обычаю, но презвитери мои съ клирики да погребутъ грѣшное мое тѣло, якоже обычай есть Хрістіаномъ. Могилы же надо мною да не дерзнете сипати, ни тризны творити, но посли злато въ Цариградъ къ святѣйшему патріарху, да той молитвуи приношеніе къ Богу совершитъ о душѣ моей, и да учредитъ милостынею нищихъ (Л. 426).

по вашему поганскому обычаю, но презвитеръ мой той да погребетъ грѣшное тѣло мое, якоже есть обычай Христіаномъ погребати равна съ землею; могилы же надо мною да не дерзнетъ никто же сыпати, ни тризны творити, но посли же злато въ царствующій градъ къ патріарху, и той молитву и приношеніе сотворитъ къ Богу о души моей, и нищихъ милостынею учредитъ (I, 33).

Преставися же блаженная Олга, во святомъ крещеніи нареченная Елена, мѣсяца Іюлія въ первый-надесять день. Поживе въ супружествѣ отъ дѣвства своего четыридесятъ двѣ, а прежде супружества бяше девица совершеннаго возраста и силы, яко близъ двадесяти лѣтъ имущая. По смерти мужа своего въ десятое лѣто ѿподобися святаго крещенія. По крещеніи же богоугодно поживе лѣтъ цятнадесятъ. Всѣхъ же лѣтъ житія ея близъ девятидесяти бяше (Л. 426 зв.).

Преставися же въ лѣто 6477, мѣсяца Іюля въ 11 день, живши въ супружествѣ лѣтъ 42 отъ дѣвства своего; по смерти же мужа своего въ 10 лѣто сподобися возпріяти благодать святаго крещенія. Пребысть же во святомъ крещеніи благочестно и богоугодно до старости маститы лѣтъ 15, всѣхъ же лѣтъ живота ея бяше близъ осми десяти лѣтъ (I, 33—34).

Бяше надъ гробомъ ея въ стѣнѣ церковной оконце. И егда кто съ вѣрою несумѣнною прихождаше къ святымъ ея мощамъ, оконцето само о себѣ отверзашеся, и явѣ бяше таковому извнѣ стоящему видѣти оконцемъ внутръ лежащія честныя чудотворныя мощи, отъ нихже и сіянію нѣкоему чудному исходити зримо бываше достойнымъ такового зрѣнія. И яцѣмъ же кто отъ имѣющихъ вѣру недугомъ одержимый бываше, здравіе получаше абіе. (Л. 427).

Степ. кн.

Бяше надъ гробомъ ея оконце на стѣнѣ церковней, и всѣмъ приходящимъ ко святымъ ея мощемъ съ вѣрою, само оконце отверзашеся, и явно зряху цѣлы и нетлѣнны лежаща святыя мощи блаженныя Ольги, свѣтяхуся яко солнце, и яцѣмъ же кто недугомъ одержими бываху, ту исцѣленіе получаху, и здравы отхожаху въ домы своя, радующеся и славяще Бога, и пречистую Богородицу, и св. великую княгиню Ольгу (I, 40).

А иже прихождаше съ маловѣріемъ, не отверзашеся ему оконце, ниже мощей святыхъ видѣти можаше, аще бы и въ самую вшелъ церковь, точію гробъ зряше, таковый ниже исцѣленія можаше получити (Л. 427).

Жит. Ол.

А иже кто съ маловѣріемъ приходяй, и тѣмъ не отверзашеся само оконце то; аще же кто и въ самую церковь внидетъ съ таковымъ малодушіемъ, сумняся въ сердцѣ своемъ, и ничто же не увидитъ святыхъ ея мощей, точію гробъ единъ (I, 40).

III.

Страданіє Варягів—мучеників.

(«Отъ преподобного Нестора Лѣтописца Печерскаго». Чет.-Мін. під 12 липня, I вид. 1705 р., лл. 434—435).

Оповідання уявляє з себе переказ (то ближчий, то дальший) статті «Повісти временних літ» під 983 р. З якого власне кодексу користувався

автор Миней — це важко отгадати: напр. слова «и побѣди Явтяги» проминуто в Іпатськ. і Хлебнік., але зате, очевидно, звідси узято «юже създа Володимеръ», бо у Лаврент., Радивил. і Троїцьк. I — «юже сдѣла Володимеръ».

Ч.-М.

Владиміръ ходилъ на народъ, Ятвяги нарицаемый, и побѣдивъ я, взятъ землю ихъ.

И возвратився съ торжествомъ въ Кіевъ, творяше жертвы идоломъ съ боляры своими и со всѣми Кіевляны.

Той имѣ сына Іоанна, мала отрока, красна лицемъ, краснѣйша же душею.

Домъ ихъ бысть на томъ мѣстѣ, идѣже послѣжде Владиміръ, по пріятіи святого крещенія, созда церковь во имя пресвятыя Богородицы.

Метнемъ жребія на сыны наши и на дщеря, и на кого жребій падетъ, того заколемъ богомъ въ жертву.

Тогда діаволъ... зрѣти не терпяше... всѣхъ бо имѣяше яко своя люди ему... единъ же средѣ ихъ хрістіанинъ бяше діаволу аки тернъ въ сердци.

И шедше посланныи рѣша къ Феодору: паде жребій на сына твоего, возлюбиша бо его бози наши, даждъ убо намъ его, да вознесемъ и на жертву богомъ, давшимъ намъ побѣду на враги наша.

Отвѣща къ нимъ блаженный Феодоръ: бози ваши нѣ суть бози, но идолы, содѣланныи отъ древа, имущаго по малѣ согнити. И како идолы могутъ быти богами, суще бездушны и нечувственны? Сами видите и не хощете разумѣти, яко въ идолѣхъ вашихъ нѣсть души, ни дыханія, ниже каковаго чувства, не ядятъ бо, ни піютъ, ни глаголютъ, ни ходятъ: како убо боги суть? Есть же Богъ единъ истиненъ, ни отъ кого же созданный, предвѣчный и вѣчный, въ него же вѣруютъ хрістіане, его же и азъ съ сыномъ моимъ раби есмы, крещшеся во имя его; той сотвори небо и землю, солнце, луну и звѣзды, и вся видимая на небеси и на земли. Той и человѣка сотворилъ есть и далъ ему жити и владѣти всѣми, яже въ поднебесной, и разумомъ украси его, да знаетъ создавша и Бога, и да работаетъ ему вѣрно, хвалу и благодареніе тому возсылая и заповѣди его храня.

Пов. вр. л.

Иде Володимеръ на Явтяги, и побѣди Явтяги, и взя землю ихъ.

И иде (приде) Кіеву, и творяше потребу (требу) кумиромъ съ людми своими.

Бѣ у него сынъ красенъ лицемъ и душею.

Бѣ дворѣ его, идѣже есть (нынѣ) церкви святая Богородица, юже създа (сдѣла) Володимеръ.

Мечемъ жребій (на отрокы и на дѣвици); на него же падеть, того зарѣжемъ богамъ.

Не терпяшеть бо дьяволъ власть имы надо всѣми и се бяшеть ему аки тернъ въ сердци.

Рѣша пришедше посланіи къ нему: «яко паде жребій на сынъ твой, изволиша бо и бози собѣ; да створимъ потребу (требу) богомъ».

И рече Варягъ: «не суть бози, но древо; днесь есть, а утро изъгнѣеть; не ядять бо, ни пьють, ни молвять, но суть дѣлани руками въ деревѣ (сокирою и ножемъ); а Богъ есть единъ, емуже служать Грьци и кланяются, иже створилъ небо и землю, звѣзды, и луну, и солнце, и человѣка, далъ есть ему жить на земли».

Ваши же мнимыи бози что содѣлаша? ничто же, но сами суть содѣланни рукою человѣческою и желѣзными орудіи, жилища бѣсовская. Тіи бо живутъ во идолѣхъ вашихъ,и аки бози отъ васъ почитаются, не дамъ убо бѣсомъ сына моего.

А си бози что сдѣлаша? Сами дѣлани суть; недамъ сына своего бѣсомъ.

Блаженный же Феодоръ къ нимъ глагола: аще бози ваши суть живы, да послютъ единаго отъ средѣ себе, и возмутъ сами сына моего, а вы на что требуете его.

Онъ же рече: «аще суть бози, то единаго собе послють бога, да имуть сынъ мой; а вы чему претребуете (имъ).

Кіевляне же кликнувше,подсѣкоша сѣни, и падеся зданіе, и поби рабы Христовы (Лл. 434—435).

И кликнуша, и посѣкоша сѣни подъ нима, и тако побиша я. (ПСРЛ. I, 35).

IV.

Убієніє Ігоря Ольговича, князя чернігівського та київського.

(«Огъ лѣтописа Печерского и отъ Пролога». Чет.-Мін. під 5 червня, I вид. 1705 р., лл. 50—53).

З примітки на берегах книги можна бачити, що за джерела оповідання були—якась Печерська літопись і Пролог.

Щодо першого джерела, то це—одна з редакцій «Київської літописи», текст котрої іноді збігається з текстом Іпатського кодексу, а іноді—Густинського.

Для ілюстрації наведемо кілька прикладів з Чет.-Мин. в порівнянню з цими літописними пам'ятками.

Ч.-М.

Вячеславъ же бояся Бога и не хотя кровопролитія, посла къ нему митрополита Михаила, просящи мира и уступилъ ему княженія Кіевскаго, а самъ пойде въ Туровъ (Л. 45 зв.).

Густ. л.

Вячеславъ же, не хотя кровопролитія, посла къ нему митрополита Михаила, прося мира, и пусти ему княженіе Кіевское, а самъ пойде на свою волость до Турова (II, 295—96 [1]).

Княживъ же Всеволодъ Олговичъ въ Кіевѣ яко лѣтъ шесть, разболѣся къ смерти, и созвавъ братію свою князей Рускихъ и Кіовлянъ, повелѣ имъ цѣловати крестъ, да по немъ посадятъ на княженіи Кіевскомъ Игора, брата его, князя Чернѣговского, а Игоръ цѣлова крестъ еже любити братію и никого же обидити. Умреже Всеволодъ Олговичъ и погребенъ бысть въ Вышгородѣ, въ церквѣ святыхъ страстотер-

Густ. л.

Всеволодъ въ Кіевѣ непомнозѣ разболѣся; таже призва Кіянъ и князей Рускихъ, повелѣ имъ всѣмъ цѣловати крестъ ко Игору, якъ имѣти его себѣ княземъ на Кіевѣ, а Игору цѣловати крестоповелѣ, яко любовнѣ со всѣми жити и никого же обидѣти.

И потомъ августа 1 преставися Всеволодъ, и положенъ бысть въ Вышгородѣ, въ церкви святыхъ мучениковъ

[1]) Пор. Іпат л.: «А Вячьславъ противу не изиде, не хотя крове проліяти (кръвепролитіа X.), но створися мній и высла къ нему митрополита, река ему тако: «иди опять Вышегороду, а язъ днесь иду въ свою волость, а то тобѣ (ать тебѣ X.) Кіевъ». И створи тако Всеволодъ, иде Вышгороду опять, въ тъ день Вячьславъ иде во свою волость въ Туровъ» (II, 15).

пцовъ Бориса и Глѣба (Л. 45 зв.—46).

Кіовляне же, аще и крестъ цѣловаша Игору нуждею, обаче не любяху того, и не восхотѣша имѣти его себѣ князя, но абіе послаша тай въ Переяславль къ бывшему тамо въ то время князю Изяславу Мстиславичу, внуку Владимера Мономаха, моляще его да на княженіе Кіевское прійдетъ. Такожде и вси князи Рустіи не любиша Игора и всѣхъ Олговичовъ, и не бысть съ Игоромъ единомысленника никоегоже, токмо братъ его Святославъ Олговичъ, и братаничъ его Володимеръ Давидичъ, князи Чернѣговскіи, да Святославъ Всеволодичъ, княжичъ Кіевскій, внукъ Олговъ, а братаничъ его (Л. 46).

Изяславъ же Мстиславичъ, князь Переяславскій, собра многую силу свою, и отъ князей Рускихъ нѣкія призвавъ, пойде къ Кіеву, а Кіане тай вѣсти къ нему посылаху. Игоръ же, князь Кіевскій, слышавъ Изяслава грядуща нань, собрася такожде съ братомъ Святославомъ Олговичомъ и съ братаничомъ Святославом Всеволодичомъ, и пойде противу Изяслава, и сразившеся бишася крѣпко, обаче Игорова воинственная сила изнеможе и бысть побѣжденна. (Л. 46).

Въ ту же осень Игоръ сидя въ порубѣ, разболѣся и просяше постриженъ быти въ чинъ иноческій.

Великій же князь Кіевскій Изяславъ Мстиславичъ повелѣ пустити его изъ поруба и пострищи, и бысть Игоръ постриженъ въ иночество въ Переяславли, отъ епископа Переяславскаго Евфиміа (Л. 51 зв.).

Глѣба и Бориса (II, 298)[1].

Густ. л.

Кіяне же аще нужею и крестъ цѣловаша ко Игору, но единаче не любиша его и не хотѣша быти ему княземъ, но абіе тай послаша въ Переяславль ко Изяславу Мстиславичу, молящее его, да прійдетъ на княженіе Кіевское;[2]) такожде и всѣ князи Рускіе не любиша Игоря и всѣхъ Олговичовъ, и не бысть со Игоромъ единомысленника никогоже, развѣ токмо братъ Святославъ (II, 298).

Изяславъ же Мстиславичъ абіе собрався и пойде ко Кіеву; и собрашася къ нему всѣ князи, а Кіяне тай вѣсти къ нему посылаху.

Игоръ же слышавъ, яко идетъ на него Изяславъ, собрася на нь со Святославомъ братомъ и Святославомъ Всеволодовичемъ братаничемъ, и со прочіими пойде противу Изяславу, и сразившися бишася крѣпко: но абіе Игоръ побѣжденъ бысть... (II, 298)[3]).

По мнозѣ же времени разболѣся Игоръ въ порубѣ и моли, да постригутъ его во иночество, якоже обѣщася Богу. Изяславъ же изведе его изъ поруба и повелѣ пострищи его во иночество. Прочее чти о немъ въ житіи его пространнѣе (II, 298)[4].

---

[1]) Пор. Іпат. л.: «Всеволодъ же пришедъ въ Кіевъ разболися, и посла побрата своего по Игоря и по Святослава... Призва же къ собѣ Кіяне и нача молвити: «азъ есмь велми боленъ, а се вы братъ мой Игорь, иметесь по нь». Они же рекоша: «княже! ради ся, имемъ»... Вси цѣловаша къ нему крестъ, рекуче: »ты намъ князь»— и яшася по нь льстью... Въ утрій же день преставися Всеволодъ, мѣсяца августа въ 1 день, и спрятавше тѣло его, и положиша у церкви святою мученику» (II, 22).

[2]) Пор. Іпат. л.: «И не угоденъ бысть Кіяномъ Игорь, и послашася къ Переяславлю къ Изяславу, рекуче: «пойди, княже, къ намъ, хощемъ тебе»... (II, 23).

[3]) Пор. Іпат. л.: «Видивъ же то Игорь и Святославъ и сыновець его Всеволодовичь, не смятошася, но пойдоша противу Изяславу, и нельзѣ бы имъ доѣхати... и то (ту) ся стѣсни (и ту ся стѣсниша Х) полци, и бѣ имъ въ томъ пакость и оточина... и начаша сѣчи, и разлучишась другъ отъ друга, и съ Игоремъ же не бѣ кто отлучася» (II, 24).

[4]) Пор. Іпат. л. «И бѣ Игорь разболѣлся (разболѣвся) въ порубѣ, и бѣ боленъ велми; и присла Игорь ко Изяславу, моляся и кланяяся, река тако: «брат! се боленъ есмь велми, а прошю у тебе постриженія, была бо ми мысль на постриженіе еще въ княженьи своемъ, нынѣ же у нужи сей боленъ есмь вельми-

Ч.-М.

По постриженіи же оздравѣ, и приведенъ бысть въ Кіевъ, въ монастырь святаго Феодора, созданный отъ великаго князя Мстислава Володимерича Мономашича, и въ томъ монастыру схиму на Игора возложиша (Л. 51 зв.)

Ипат. л

И тогда, пославъ, повелѣ надъ нимъ порубъ розоимати, и тако выяша изъ поруба вельми больнаго и несоша у келью; до осмого же дни толко ему Богъ душю вороти, не можеть бо ни пити ни ѣсти. И повелѣ ся постричи Ефимью епископу, потомъ Богъ отдаде ему немощи и приведоша Кіеву въ монастырь святаго Феодора въ схиму (II, 28).

Кіевляне же рѣша: ради быхомъ съ дѣтьми нашими пошли битися за князя нашего, но блюдемъ ся да не кое сотворится зде зло, якоже прежде сего было при великомъ князѣ Изяславѣ Ярославичѣ, егда высѣкши съ поруба Всеслава, посадиша его на княжемъ престолѣ: а сенынѣ ворогъ князя нашего и нашъ Игоръ не въ порубѣ, но въ монастыру святаго Феодора ходитъ поволѣ.

И кликнувши вси пойдоша убити Игора (Л. 51 зв.).

Іпат. л.

Кіяне же рекоша: «ради, оже ны Богъ тебе избавилъ отъ великія льсти братью нашю, идемъ по тобѣ и съ дѣтми, акоже хощеши». И рече единъ человѣкъ: «по князи своемъ ради идемъ; но первое о семъ промыслимы, акоже и преже створиша при Изяславѣ Ярославличѣ высѣкше Всеслава изъ поруба зліи они, и поставиша князя собѣ, и много зла бысть про то граду нашему; а се Игоръ ворогъ нашего князя и нашь не въ порубѣ, но въ святѣмъ Федорѣ, а убивше того къ Чернигову пойдемъ по своемъ князи; кончаимы же ся съ ними»[1]).

То же слышавше народъ, оттолѣ пойдоша на Игоря въ святый Федоръ (II, 33).

Володимеръ же стрѣте ихъ въ вратехъ монастырскихъ, на нь же возрѣвъ страдалецъ Игоръ рече: охъ, брате, камо мя ведутъ. И абіе Володимеръ съ коня съскочивъ начать защищати его отъ убійственныхъ рукъ глаголя къ народу: братія моя не творѣте зла сего. И веде его къ двору матери своея. Разъяренныи же людіе, біюще Игора, удариша и Володимера (Л. 52).

Іпат. л.

И срѣте и (его) Володимиръ въ вратѣхъ монастырьскихъ и рече Игорь възря на нь: «охъ, брате, камо мя ведуть?»

Искочи (сскочи. ЛР.) Володимиръ съ коня, и огну (огорну) и корьзномъ, река Кіяномъ: «братья моя! не мозите сего створити зла, ни убивайте Игоря»; и доведе и Володимиръ воротъ матере своея, и ту начаша Игоря убивати, и удариша Володимера бьюче Игоря (II, 33—34).

Мученицької повісти про Ігоря, мабуть, не було у літописному джерелі Дмитра Ростовського — і він використував оповідання Пролога[2]).

Тѣмъ временемъ Володимеръ въмчалъ его въ дворъ родителницы своея, и затвори вра-

Пролог.

Князь же Владиміръ со княземъ Міхалкомъ отхвативъ святаго

и не чаю собѣ живота». Онъ же сжаливъ си и рече: аще была ти мысль на постриженіе, въ томъ еси воленъ; но язъ тя и безъ таче выпущаю, болѣсти дѣля твоей» (II, 28).

[1]) Порівн. Лавр.: Кыяне же рекоша: «князь насъ вабить къ Чернигову, а здѣ ворогъ князя нашего и нашь, а хочемъ и убити; поити же хочемъ битъся за своего князя и съ дѣтми» (I, 137).

[2]) Порівн. спостереження акад. М. С. Грушевського, що «в тім прототипі літописи, з котрого черпала нинішня Київська літопись і нинішня Суздальска, ...вставок з Ігоревої страсти не було... Очевидно, вони були вложені пізнішою рукою, може навіть останнього редактора літописи» («Іст. Укр. Літерат». III, 16). Див. також «Іст. Укр.-Р».[2] II, 157.

та, ониже и на Михалка руцѣ возложиша, біюще же его, оборваша на немъ утварь княжескую и крестъ и златую гривну, и чепы (Л. 46).

Игоръ же отъ убійства угонзе въ блато, и по четырехъ днехъ обрѣтенъ и приведенъ бысть къ Изяславу. Тако лишенъ бысть блаженный Игоръ великаго княженія Кіевскаго, едва двѣ недѣлѣ пребывъ на немъ (Л. 46).

...Кіане, не послушавше его, текоша съ яростію въ монастырь Феодоровскій, никому же возмогшу воспятити их, аще бо и митрополитъ съ великимъ прещеніемъ возбраняше, и два болярина, присланны бывшіи отъ великаго князя, и два тысяцкіи: Ладаръ и Рагуйло возбраняху претяще и воспящающе, и мятежъ народный утишити тщащеся, обаче ничто же успѣша... (Лл. 51 зв.—52).

Таже выламаша врата двора онаго, и двери сѣней высѣкоша, и извлекше преподобнаго, убиша и немилостивно. Потомъ оцѣпивше его вервомъ за нозѣ, влечаху того по улици ругающеся, и повергоша на торговищи мертва и нага (Л. 52).

Свитающей же субботѣ, митрополитъ призва игумена Феодоровскаго Ананію, и посла его, да погребетъ тѣло убіеннаго князя.

Игуменъ же шедъ видѣвъ тѣло преподобнаго кровію обагренно, велми плакася и облече є въ монашескую и схимническую одежду, и егда начатъ пѣти надъ нимъ обычное погребенію пѣніе, бысть громъ страшенъ, и молнія велія, и внезапу явися столпъ свѣтозаренъ надъ церковію, и потрясеся земля, и вси людіе ужасошася, и зваху Господи помилуй (Л. 52 зв.).

Вземше же тѣло мучениково, отнесоша въ монастырь святаго Симеона, бѣ бо то монастырь дѣда его князя Святослава Ярославича, и тамо въ каменномъ гробѣ положше честнѣ въ церквѣ погребоша (Л. 52).

къ матери своей надворъ: нечестивіи же Кіевляне и князей біюще, и съ Міхалка княжескую утварь и крестъ, и златую гривну, чепи оборваша.

Пролог.

И бывшей между ими брани, Игорь же угонзе отъ убійства его въ блато, и по четырехъ днехъ приведоша его ко Изяславу...

Пребысть токмо дванадесять дней.

Пролог.

Климентъ же митрополитъ Кіевскій возбраняше имъ съ великимъ прещеніемъ. Такоже и князь Владиміръ Мстиславичь, братъ великаго князя Изяслава, и два тысяцкіе, Ладарь и Рагуйло, и два болярина, посланная великимъ княземъ Изяславомъ, такоже возбраняюще имъ. Неистовніи же Кіевляне не послушаша никого, и скоро устремишася на убійство святаго....

И высѣкша врата, и совлекоша преподобнаго съ сѣней, и убиша: и поцѣпивше за нозѣ ужемъ влечаху его, и повергоша на торговищи.

Іп. л.

Суботѣ же свитающи, посла митрополитъ игумена Онанью святаго Федора... (II, 34).

Пролог.

Игуменъ же видѣ преподобнаго тѣло кровію обагрено лежащо наго, велми плакася: и одѣявъ є, надгробное пѣніе отпѣ.

И абіе бысть громъ и молнія велія, и внезапу явися столпъ свѣтозаренъ надъ церковію, отъ земли до небесе, и потрясеся земля: людіе же вси ужасошася, и зваху: Господи помилуй, и Богу молящеся.

Пролог.

Тѣло же святаго отнесоша въ монастырь святаго Симеона, и погребоша въ каменнѣ гробѣ.[1]).

[1]) Пор. Іпат. л.: «везе на конець града въ монастырь святому Семеону (святаго Симеона. Х. Е.), бѣ бо манастырь отца его и дѣда его Святослава, тамо положиша (и тамо положиша его. Х. Е.)».

Богъ же прославляяй святыя своя, прославляше и сего новаго страстотерпца. Нѣкоего бо праздничнаго дне, сошедшуся народу въ святый храмъ, свѣщи бывшіи надъ гробомъ преподобномученика, всѣмъ зрящимъ, сами о себѣ зажгошася (якоже и первѣе въ святаго Міхаила церквѣ), и свѣтъ велій восія, и благоуханіе дивное обоняся. И вси видящіи сія прославляху Бога (Л. 52 зв.).

Пролог.

Богъ же прославляяй святыя своя, той и сего преподобнаго прослави. Нѣкогда убо народу сошедшуся во святый храмъ, и видѣша вси надъ преподобнымъ сами свѣщы вшегшеся, и свѣту ту великому сіяющу, и благоуханіе веліе бысть. Боголюбивіи же людіе сія видѣвше, прославиша Бога: ему же слава, нынѣ и присно, и во вѣки вѣковъ.

V.

Повість «дивна и ужасна» про смерть митрополита Констянтина.

(«Отъ лѣтописца Печерского». Чет.-Мін. під 5 червня, I вид. 1705 р., лл. 53—54).

Як видко з примітки до заголовку, й це оповідання складено на підставі літописного джерела—Печерської літописи, хоч в Іпатському та Густинському кодексах його зовсім не знаходимо, а у Лаврентьєвському інша редакція.

Чет.-Мінейний текст найбільш збігається із текстом «Книги Степенної».[1]).

Ч.-М.

Тогда блаженный Константінъ, видя разногласіе въ князѣхъ, и бѣгая мятежа, остави престолъ прежде пришествія инаго митрополіта. И изшедъ изъ Кіева, прійде въ Чернѣговъ, и тамо разболѣся къ смерти, и познавъ скончаніе свое, написа грамоту и запечатлѣю, и даде епіскопу Чернѣговскому Антонію, и заклятъ того именемъ Божіимъ, да по преставленіи его отрѣшивши печать, и прочетши, сотворитъ все написанное въ грамотѣ, непремѣнно.

Егда же преставися блаженный Константинъ митрополітъ, тогда епіскопъ, вземши запечатлѣнную оную митрополітову грамоту, иде съ нею къ князю Чернѣговскому Святославу Олговичу, юже отверзше, прочтоша пред' всѣми. И бѣ страшна вещъ написана сице: по умертвіи моемъ, не погребѣте тѣла моего, но оцѣпивше за нозѣ вервомъ, извлецѣте изъ града, и поверзѣте псамъ на снѣденіе: понеже азъ согрѣшихъ, и мене ради мятежъ бываетъ, на мнѣ убо буди рука Господня, азъ да постражду, яко да отвратитъ Господь смущеніе отъ людей своихъ.

Степ. кн.

Константинъ же митрополитъ, бояся Мстислава Изяславича, бѣжа въ Черниговъ, въ то же время тогда и въ болѣзнь впаде. Увѣдавъ же иже къ Богу свое отшествіе, и тогда написавъ грамоту, и запечатавъ, призвавъ же къ себѣ Черниговскаго епископа Антонія, и вда ему грамоту, заклиная его именемъ Божіимъ, яко да по преставленіи его все тако неизмѣнно сотворитъ, якоже въ грамотѣ той писано есть.

Егда же преставися митрополитъ, и тогда вземъ епископъ грамоту оную, и иде ко Свѣтославу Олговичу. Отрѣшиша же печать и прочтоша, и обрѣтоша въ ней заповѣданіе страшно, написано сице: «Молю ти ся, о Епископе! яко егда по умертвіи моемъ не погребите тѣлеси моего грѣшнаго въ землю, нѣсть бо достойно; но повергше его на землю и поцѣпивше ужемъ за нозѣ и извлекше внѣ изъ града, поверзите его на ономъ мѣстѣ нарекъ, яко да пси снѣдятъ его».

[1]) Це може свідчити не про залежність одного тексту від другого, а про спільність джерела. Пор. також Никонівську літопись і Воскресенську.

То слышавше, вси удивишася и ужасошася, и рече князь къ епископу: ты якоже хощеши, тако сотвори. Епіскопъ же, бояся преслушати повеленіа митрополитова и написанныя отъ него за преслушаніе клятвы, сотвори то, еже ему бѣ повелѣнно въ грамотѣ, извлече умершаго тѣло внѣ града, и поверже е въ поли, и лежаше такъ поверженное митрополитово тѣло три дни. Бысть же на всѣхъ страхъ и ужасъ о таковой странной вещи. Тоже въ третій день князь Святославъ Олговичъ, страха Божія исполнився, ужасъ бо велій нападе на ньо странномъ томъ дѣлѣ, повелѣ съ достодолжною честію погребсти поверженное тѣло Божія архіереа.

И принесоша е въ градъ съ великою честію, и положиша въ церквѣ святаго Спаса въ Теремѣ красномъ, идѣже лежаше новый страстотерпецъ, князь Кіевскій блаженный Игоръ, убіенный отъ Кіовлянъ.

Въ тыя же три дни, егда тѣло поверженное внѣ града Чернѣгова лежаше, въ Кіевѣ померче солнце, и такова бысть буря страшна, якоиземлѣ трястися, такожде и молніа, иблистаніа, и громы страшныи бяху, яко всѣмъ людемъ въ Кіевѣ унывати отъ страха. Въ той же часъ громъ единѣмъ удареніемъ уби осми человѣковъ, два попы, и два діаконы, и четыры простыя человѣки.

Князь же Кіевскій Ростиславъ Мстиславичь, внукъ Владимера Мономаха, стояше тогда въ Поварѣхъ у Вышгорода, и полама буря шатеръ около его.

Наполнився же князь страха, и смерть митрополитову помянувъ (возвѣстиитъ бо ему гонцемъ князь Чернѣговскій), посла въ Кіевъ къ святѣй Софіи, и къ всѣмъ соборамъ, да Всенощное сотворятъ бдѣніе въ церквахъ: се бо (глаголаше) грѣхъ ради нашихъ посла Богъ на насъ казнь сію.

Быша же сія въ Кіевѣ токмо, а въ Чернѣговѣ въ тыя три дни сіяше

Степ. кн.

Князь же и епископъ по премногу дивишася великому смиреномудрію митрополита. Епископъ же со всяцѣмъ ужасеніемъ со слезами сотвори по повелѣнію его, и поверже тѣло его на уреченномъ мѣстѣ. Народи же видяще сіе, и недоумѣюще что глаголати, но чужахуся необычному дѣйству. И лежаше самоосужденное то тѣло три дни и три нощи, и не прикоснуся ему ничто же, но все цѣло и ничимъ же невредимо пребысть.

Тогда во вся три оны нощи свѣтяхуся надъ нимъ три столпы огненны отъ земля до небеси.

Князь же Свѣтославъ Олговичь... видѣвъ вещь сице страшну бываему, и много ужасашеся, и страхъ велій одержаше его и суда Божія убояшеся, и посла въ Кіевъ къ великому князю Ростиславу Мстиславичу, внуку Мономашу, возвѣщая ему подробну сіе дивное дѣло смиренномудрія.

Онъ же тѣло Христова Святителя взяти повелѣ и нести во градъ съ великою честію, и положиша его у церкви Святаго Спаса во теремцы, идѣже положенъ бысть князь Игорь Ярославичь.

По вся же тогда три дни въ Кіевѣ и инуду солнце помрачися, и буря тако зѣло велика бысть, яко и земли трястися. Ростиславу же тогда стоящу у Вышгорода на полѣ. Буря же она велія бяше, сокруши шатеръ его, въ немъ же бяше онъ. Блистаніи же и жженія молніи не можаху человѣцы терпѣти, на землю падаху, грому же толику вельми сильну сущу, яко единѣмъ шибеніемъ порази дву презвитеровъ и единаго діякона и четырехъ отъ простыхъ людій. Сія же вся страшная знаменія бурная и громная и молніина и солнцу помраченія быша тогда въ Кіевѣ и индѣ. Въ Черниговѣ же во всѣхъ тѣхъ тріехъ днехъ солнцу свѣтло сіяющу.

Егда же бысть погребено священное тѣло митрополита Констянтина, и тогда бысть тишина повсюду. Во время же страшнаго того знаменія великій князь Ростиславъ Мстиславичь воспомяну смерть митрополичью, о ней же преже возвѣсти ему князь Свѣтославъ Олговичъ Черниговскій, и наполнися страха Божія, и посла по всѣмъ церквамъ, повелѣ творити

солнце свѣтло, и страха не бѣ никакова.

Въ нощехъ же надъ тѣломъ блаженнаго митрополита Константіна, внѣ града поверженнымъ, являхуся три столпы огненныи сіяющіи и до небесъ досяжущіи.

Погребенну же бывшу честному тѣлу, тишина бысть въ Кіевѣ, и вси съ удивленіемъ славяху Бога, емуже и отъ насъ буди слава, нынѣ и присно, и во вѣки вѣковъ, аминь (Лл.53 зв.—54).

въ молитвахъ къ Богу всенощная стоянія, и ко всѣмъ со умиленіемъ глаголаше: яко сію казнь посла на насъ Богъ грѣхъ ради нашихъ (I, 309—311).

Поміж джерелами Густинської літописи була повість про смерть митр. Констянтина, бо укладчик під 1159 р. пише: «...преставися Константинъ митрополитъ; о немъ же чти во Житіи его пространнѣе» (II, 306). Можливо, що вона входила і в склад тої літописної компіляції, яку Дмитро Ростовський називає «Печерською».

VI.

Страданіє мучеників Михайла, князя Чернігівського і Федора, боярина його.

(«Отъ Великія Минеи Четіи и отъ Лѣтописца Печерскаго». Чет.-Мин. під 20 вересня, вид. 1855 р., лл. 172 зв.—178).

За головне джерело для цього оповідання були Великі Минеї Четьї митрополита Макарія. Звідси прямо й безпосередньо запозичено мало не цілком увесь зміст: то слово-в-слово або з незначними змінами, то з деякими скороченнями.

Ч.-М.

Въ той же день страданіе святыхъ новоявленныхъ мученикъ Михаила князя Черниговскаго и Феодора болярина его, отъ нечестиваго Батыя пострадавшихъ (Л. 172 зв.).

Исперва убо Богъ малыми наказаніи насъ грѣшныхъ наказуетъ; егда же не исправляемся, тогда великая наводитъ, якоже и на Ізраильтяновъ. На не восхотѣвшихъ бо отъ вервій бича Христова исправитися, что попусти? Упасеши я (рече) жезломъ желѣзнымъ, сіесть Римлянами по пророчеству Даніилову. Малыя же казни, яже исперва Господь попущаетъ, суть: мятежи, глады, напрасныя смерти, междоусобныя брани и тѣмъ подобная. Аще же тѣмъ грѣшніи не уцѣломудряются, наводитъ немилостивное и тяжчайшее иноплеменныхъ нашествіе, да поне тако пріидутъ въ чувство человѣцы, и обратятся отъ путей своихъ лукавыхъ, по

Вел. Чет.-Мин.

В той же день страсть святыхъ и новоявленныхъ великом ученикъ і исповѣдникъ великаго князя Михаила Черниговскаго и боярина его Феодора, вкупѣ пострадавшихъ отъ царя Батыя.[1]) (1298).

Первое убо малыми наказуеть, таже на не послушавшихъ великая наводить...

Сице бо бысть при Христѣ: не хотяху іюдеи бича отъ вервѣй терпѣти; таже что потомъ?

Упасеши ихъ, рече, палицею желѣзною, яко сосуды скудельнича сокрушиші а, и прочая...

Богу бо тако попущающу грѣхъ ради нашихъ и ко исправленію человѣкомъ наводящю, ово гладомъ, таже и смертоносиемъ и междисобныя брани; и сими не исправляющимся наводить немилостивное и тяжчайшее иноплеменныхъ нашествіе, да поне сими уцеломудрятся и обратятся отъ грѣхъ своихъ, яко же пророкъ рече: егда убиваше ихъ, и тогда взыскаху

[1]) Див. видан. Археограф. Ком.: «Великія Минеи Четіи». Сентябрь. Дни 14—24. Сс. 1299—1305 Повість Пахомія Серба.

Пророку: егда убиваше я, тогда взыскаху его. Сице бысть о насъ и о всей нашей земли Россійской (Лл. 172 зв.—173).

Въ лѣто бытія міра 6746, воплощенія же Бога Слова въ лѣто 1238, всю силу Христіанскихъ царей и князей сокрушиша и потопташа, вся грады разориша, и всю землю мечемъ и огнемъ поплѣниша, и пусту сотвориша, никомуже могущу противу безбожныя тѣхъ силы стати, ей же грѣхъ ради нашихъ предаде насъ Богъ, глаголяй въ пророчествіи: Аще хощете и послушаете мене, благая земли снѣсте; аще же не послушаете мене, мечь вы поястъ (Л. 173).

Въ то время избывшіи отъ меча и плѣненія Христіане крыяхуся по горамъ и непроходимымъ пустынямъ, и бѣ видѣти умиленное видѣніе: селенія человѣческая, грады и веси пусты: а идѣже диви звѣріе живяху, тамо человѣцы водворяхуся, крыющеся отъ варваръ (Л. 173).

Великій же князь Міхаилъ, разумѣвъ пре лесть ихъ... повелѣ убо пословъ тѣхъ погубити (Л. 173 зв.)

Бысть же таково у нечестиваго того царя устроеніе, аще которіи отъ князей Россійскихъ кланятися ему прихождаху, то волхвы и жрецы Татарскіе ихъ взимаху и ведяху сквозѣ огнь: и аще что несяху въ даръ царю, отъ всего того по малой нѣкоей части вземлюще, во огнь вметаху. Прошедше же огнь, нуждаху поклонятися ідоломъ, Кану, и Кусту, и солнцу, и тако царю ихъ представляху (Л. 174 зв.).

Духовникъ же тяжцѣ сіе слово слышавъ, и изъ глубины вздохнувъ, рече: мнози тамо идоша и душы своя погубиша, сотворивше волю цареву и поклонившеся огню и солнцу и прочымъ идоломъ; и ты убо, аще хощеши, иди съ миромъ, но токмо молю тя, да не ревнуеши имъ, ни да сотвориши того, еже они сотвориша временнаго ради княженія: да не идеши сквозѣ огнь нечестивыхъ, и мерзскимъ богомъ ихъ да не поклонишися, единъ бо есть Богъ нашъ Іисусъ его, обращахуся и утреневаху къ Богу. Сице бо бысть при Христѣ... (1298—99).

В. Ч. - М.

В лѣто 6746, пришедше татари на все. православіе, брани побѣждающіи и грады разоряющи, никомуже могущю противитися...

Индѣ же пророкъ глаголеть: аще хощете и послушаете мене, благая земная снѣсте; аще ли не послушаете мене, оружіе вы поясть: уста бо Господня глаголаша сіа (1299).

В. Ч. - М.

...Мнози пустынямъ и горамъ непроходнымъ; крыющеся бяху; и идеже диви звѣріе жилища имѣаху, ту все человѣчество исполнено бѣаше (1299).

В. Ч. -М.

Разумѣвъ же великій князь Михаилъ прелесть ихъ, и абие тѣхъ повелѣваеть отъ среды сотворити, еже и бысть (1299).

В. Ч. -М.

Обычай же бяше кохановъ: аще кто пріидеть поклонитися има, не тако просто, нъ убо повелѣно бяше влъхвомъ вести а сквозѣ огнь. И не мню, яко се огнь бяше дѣйстовный, нъ инъ нѣкій влъшвеніемъ устроенъ. И прошедше сквозѣ огнь покланяхуся кусту и идоломъ ихъ и огню; а иже что приношаху царю, отъ всего того вземлюще влъхвы, якоже жертву нѣкую вмѣтаху въ огнь; потомъ же предъ царя призываху (1300).

Отвѣщавъ Іоаннъ, отецъ его, тако бо бѣ имя ему, тяжко си внять слово и рече: мнози бо идоша тамо, и сотвориша волю цареву, и погубиша душа своя, шедша сквозѣ огнь, и поклонишася кусту и солнцю; ты же аще хощеши, иди с миромъ, токмо да не сотвориши, якоже они сотвориша; брашно же и питіе да не внидеть въ уста твоя: вся бо скверна суть; сквозѣ же огнь ихъ да не идеши, ниже поклонишися богомъ ихъ: единъ бо Богъ Господь.

Христосъ; и да ничто же внидетъ отъ скверныхъ идоложертвенныхъ брашенъ въ уста твоя, да не погубиши души твоея (Л. 175).

И тако отъидоша въ домы своя. Приуготовльшеся же на путь, миръ даша домашнимъ своимъ, и поидоша спѣшно молящеся къ Богу и распаляющеся сердечною къ нему любовію и желающе вѣнца мученическаго, якоже желаетъ елень на источники водныя (Л. 175 зв.).

Совѣтоваху Міхаилу, да сотворитъ волю цареву, да не погибнемъ, рекоша, и мы съ тобою: можеши бо лестію сотворити повелѣваемое, и поклонитися огню и солнцу, токмо да избавишися ярости царевы и лютыя смерти. Егда же съ миромъ возвратишися во свояси, сотвориши, якоже хощеши: не истяжетъ бо Богъ, ниже прогнѣвается за сіе на тя, вѣсть бо, яко неволею сіе сотвориши (Л. 176).

Аще повелѣніе мое сотвориши, и сквозѣ огнь пройдеши, и богомъ моимъ поклонишися, то живъ будеши, и велику у мене благодать обрящеши, и княженію твоему господинъ будеши; аще же не послушаеши мене, и богомъ моимъ не поклонишися, то злою смертію умреши. (Лл. 176 зв.—177).

Видѣвъ же Елдега, яко ни ласканіемъ, ни прещеніемъ возможетъ его къ волѣ царстѣй приклонити, отъиде къ царю повѣдати вся слышанная отъ князя Михаила (Л. 177 зв.).

Слышавъ же царь словеса Міхайлова, чрезъ Елдегу ему глаголемая, возбѣсися отъ ярости, и яко пламенемъ прещеніемъ дыша, повелѣ предстоящымъ да абіе убіютъ Міхаила, князя Черниговскаго.

нашь Іисусъ Христосъ (1300).

И тако отъидоша въ домы своя, и елика бяху потребная взяша съ собою, миръ своимъ прирекши: Господь да будеть с вами! и абіе самоволнѣ устремишася из дому своего: якоже желаеть елень на источники водныя, сице желаеть душа моя къ тебѣ, Боже; вжада душа моя къ Богу крѣпкому и живому; когда пріиду и явлюся лицю Божію? (1301).

Съвѣтоваху великому князю Михаилу, да створитъ волю цареву: да не погыбнемъ злѣ, рече, и мы с тобою; можеши бо и лестію створити волю цареву и поклонитися солнцюи огню, токмо да избавишися ярости его. Егда же с миромъ възвратишися въ свояси, якоже хощеши, тако и створиши: не истяжеть бо Богъ сия, вѣсть бо, яко не своею волею сотвори, тако бо содѣлавъ, многая благая и полезная сотвориши земли своей и всѣмъ намъ (1301—2).

Аще повелѣніе мое сотвориши и пройдеши сквозѣ огнь, и поклонишися богомъ моимъ, кусту, солнцю же і идоломъ, тъ живъ будеши и великому княженію своему господинъ будеши. Аще не послушаеши мене и богомъ моимъ не поклонишися, то злою смертію умреши (1302).

В. Ч. - М.

Слышавъ же Ельдега сия, яко не възможе ни ласканьми, ни прещеніемъ смерти, ниже слезы и моленіа своихъ ему молящихся сотворити волю цареву, но въ единой мысли пребывающа, и абіе шедъ, изглагола цареви вся, елика рече ему святый; прирекъ же и се, яко не такмо не хощеть поклонитися богомъ нашимъ, но и ругается и всѣмъ, иже в нихъ вѣрующихъ. Многа же і иная изрекъ, яже не подобаетъ глаголати державѣ твоей, царю. (1303—4).

Сіа же глаголы яко възбѣснивша отъ ярости царя сотвориша и яко нѣкый пламень огненый великъ развѣваемъ изъ долу вещи нѣкой подгнѣтающій его; и абіе вельми велегласно възопи къ предстоящимъ ему народомъ, сего мучителемъ повелѣ предати.

И устремишася слуги мучителевы аки пси на ловъ или аки волцы на овцу текуще (Л. 177 зв.).

...Яко врагъ христіанскій, извлече ножъ свой, и простеръ руку, ятъ святаго за главу и отрѣза ю, и отгорже отъ тѣла, еще имущу во устѣхъ исповѣдническое слово и глаголющу: Христіанинъ есмь! О чудо предивно! глава отъ тѣла нуждею отъята и отвержена вѣщаше и Христа усты исповѣдаше. (Л. 178).

И егда услышаша сей отвѣтъ, и абие устремишася единодушно на мученика (1304).

...Яко врагъ христіаньскыя вѣры, простеръ руку, отрѣза ножемъ честную главу святому мученику великому князю Михаилу, и отверже ю прочь отъ тѣла, еще оно слово глаголя: христіанинъ есмь (1304—5).

Святый же Феодоръ отвѣща: княженія господина моего не хощу, ниже чести отъ царя вашего требую, но желаю тѣмже путемъ пойти ко Христу Богу, имже пойде святый мученикъ Михаилъ князь, господинъ мой: ибо якоже онъ, тако и азъ во единаго Христа, Творца небесе и земли, вѣрую и за него хощу пострадати даже до крове и смерти (Л. 178).

Феодоръ же рече: не хощю княженіа господина моего великаго князя Михаила, ни славы, еже царь обѣщаваетъ ми, и богомъ вашимъ не покланяюся; но въ Христа единаго, творца небу и земли, вѣрую и за нь хощю пострадати до крове и смерти, якоже и князь мой (1305).

Святая же ихъ тѣлеса повержена бяху на снѣденіе псомъ, и чрезъ многи дни лежаху цѣла: ничто же бо имъ прикоснуся. Тако благодатію Христовою невреждена пребыша. Являшеся же столпъ огненный надъ тѣлесами ихъ, сіяющь пресвѣтлыми зарями, и свѣщы горящыя по всяноши зряхуся.

Еже видяще вѣрніи прилучившіся тамо въ то время, взяша отай святая тѣлеса ихъ, и погребоша я честно (Л. 178 зв.).

Святаа же телеса ихъ повержена бысть псомъ на снѣденіе. На многы же дни лежащіимъ, ничтоже имъ не прикоснуся; но тако благодатію Христовою невреждена пребыста, Богу прославляющу святыя своя: столпъ бо огненый явися надъ телесы ихъ сіающь пресвѣтлыми зарями, и свѣща на многы нощи горящи зряху. Видѣвше же ту прилучившеися вѣрніи абіе погребоша честная ихъ телеса (1305).

В двох місцях наведено цитати з друкованого видання Синопсиса.

Сущу тому благовѣрному и христолюбивому князю на великомъ княженіи Кіевскомъ, присла злочестивый Батый Татаровъ своихъ соглядати Кіевъ: тіи же, видѣвше величество и красоту его, удивишася, и возвращшеся повѣдаша Батыю о преславномъ градѣ Кіевѣ. Паки же Батый посла къ князю Міхаилу въ Кіевъ, прельщая его, да поклонится ему (Л. 173 зв.).

По убіеніи же святыхъ мучениковъ, безбожный Батый, воздвигшися еще, пріиде со всѣми ордами на вечерняя и западная государства, сіесть, на Польшу и Угры. И убіенъ бысть проклятый отъ Угор-

Син.

...Княжащу въ Кіевѣ Михаилу Всеволодичу, присла злочестивый Батый Татаровъ своихъ соглядати Кіева, и видѣвше величество и красоту его, удивишася, и возвращшеся повѣдаша Батыеви о преславномъ градѣ Кіевѣ.

Паки же Батый посла къ князю Михаилу въ Кіевъ, прельщая его, да поклонится ему (Сс. 123—4).

Безбожный царь Татарскій Батый, разоривши государства Россійскіи, еще пойде со всѣми ордами на вечерніи и западніи государства, то есть на Польшу и на Угры...

скаго короля Владислава, и прія злый конецъ злому житію своему (Л. 178 зв.).

И тако пріятъ конецъ житію окаянный Батый въ странахъ Угорскихъ... (Сс. 189—91).

Вплив ще якогось джерела почувається в словах Ростовського князя Бориса та його бояр: «Аще ж и въ грѣхъ отъ духовника поставлено тебѣ сіе, то мы вси покаяніе твое на ся возмемъ»... Порівн. оповідання Іоана та Андрія: «всѣ за тя опитемію пріимемъ, княже, со всею областію своею» («Черниговск. Епарх. Извѣст.» 1864 г., ст. 441. Прибавл.; Н. И. Серебрянскій, Древнер. княжескія житія. Тексты, ст. 61).

Цим і вичерпуються джерела нашого оповідання. Щож до вказівки редактора Миней на Печерську Літопись, то це якесь загадкове непорозуміння.

Попередній аналіз тексту Ч.-Минейних оповідань про старих київських святих показав нам, що проміж джерелами, з котрих користався наш письменник, були—Літопись Нестора і Печерська літопись. Літопись Нестора, як ми бачили, це—«Повість временних літ», а Печерська—т. зв. «Київська літопись». Але обидві ці літописні збірки укладчик Ч.-Миней мав в якихсь інших, незвісних нам в окремих кодексах, редакціях. Таким чином, «Книга житій святих» Дмитра Ростовського не тільки свідчить про величезну ерудицію автора та характеризує загальний стан тодішньої науки і освіти, але й дає вказівки на сліди деяких затрачених пам'яток.

ВОЛОДИМИР СІЧИНСЬКИЙ.

Ротонди на Україні.

Округлі будови, чи, так звані, ротонди на Україні—питання, порівнюючи, нове, що не було в належній мірі обговорюване і освітлене ні в українській ні в російській науковій літературі. З'являлося воно спорадично з нагоди скорше побіжних тем, які не мали прямого відношення до самих ротонд.

Між тим питання ротонд на Україні цікаве не тільки самими фактами, але має першорядне значіння як покажчик певних культурних течій і побутових особливостей, що найшовши відповідний ґрунт на Україні, впливали на сусідні краї та народи. Оскільки ротонди були поширені на Україні, свідчать факти про існування ротонд: в Херсонесі коло 600 р., Вишгороді 1115 р., Галичу XII—XIII ст., Горянах XII—XIII ст., Лаврові XV ст., Кам'янці 1575 р. і Мукачові 1661 р. Не згадуємо тут пізніших будов округлої форми, що поширилися на Україні в добу ампіру.

Вперше звернули увагу на ротонду у Вигшороді, коли було опубліковано рукопис «Сказанія о Борисі і Глібі»[1]), де в мініятюрах були зарисовані будови типу ротонд. Після відкриття ротонди в Галичу, Шараневич [2]) пробував зв'язати цю останню з ротондою у Вишгороді.

В більшій мірі обговорено питання ротонд на Русі-Україні в чужоземній літературі у зв'язку з ґенезою і поширенням ротонд у романському мистецтві. Так, наприклад, чеський дослідник Мадль [3]), що спеціяльно займався округлими будовами, виводив чеські ротонди з візантійського будівництва і як на джерело вказував Вишгород—Київ. Німецький історик мистецтва Стржиговський [4]) зв'язував ротонду в Херсонесі з візантійським вірменським будівництвом. Найбільшу увагу присвятив питанню ротонд на Україні чеський дослідник Ф. Заплеталь, у своїй основній праці про горянську ротонду [5]). Цьому авторові і належиться першенство в наміченню цілого ряду проблем, щодо українських ротонд. Ф. Заплеталь, крім ротонди в Горянах, говорить про ротонду у Вишгороді і згадує ротонду в Херсонесі.

В українській літературі про ротонди написано дуже мало, а то навіть заперечувано саме існування їх на Україні. Так В. Залозецький, що присвятив Горянській ротонді дві статті в мовах українській і чеській [6]), говорить про ротонду в Галичу, побіжно згадує ротонду в Херсонесі (лише в чеському виданню), але заперечує існування ротонди у Вишгороді і загалом приходить до висновку, що ротонд на території «полудневої

---

[1]) И. И. Срезневскій—Сказанія о свят. Борисѣ и Глѣбѣ. СПБ., 1854; те саме (повне вид.). СПБ, 1860.

[2]) Szaraniewicz—Trzy opisy histor. Halicza, Львів, 1883.

[3]) «Památky archeologicke» Прага, 1889, с. 485.

[4]) I. Strzygovwski, Die Baukunst der Armenier und Europa, II. Відень, 1918.

[5]) Fl. Zapletal—Horjanská Rotunda. Olomouc, 1923. Розділ: Okruhle stavby na Rusi, сс. 26—34.

[6]) В. Залозецький,—Горянська замкова каплиця, «Науковый Збôрникъ «Посвѣта», Ужгород, 1925. Його ж в «Památky archeol.» P., 1925, сс. 372—94

Руси» нема. В іншій своїй статті [1]) В. З. навіть поширює свою думку твердженням що «ротонд у нас на цілій території не подибуємо». Проф. Дм. Антонович недавно навіть висловив погляд, що крім «базилік» в старокнязівську добу «іншого плану мурованої церковної будівлі на українських землях правдоподібно не знали» [2]). В підручниках і загальних оглядах з історії українського мистецтва питання ротонд зовсім не розглядалося. В «Начерку історії українського мистецтва» М. Голубця (Львів, 1922, с. 117) описується лише ротонда в Галичу, в «Скороченому курсі українського мистецтва» Д. Антоновича (Прага, 1923, літогр.) ротонди не згадуються.

I. Херсонес.

Хрещата ротонда в Херсонесі (рис. 1.) має досить обширну літературу, але значіння джерельної літератури становлять розсліди і публікації М. Бертьє-Делягарда [3]). Навіть в основній праці Айналова «Памятники Херсонеса» [4]), щодо хрещатої ротонди, автор іде за Бертьє-Делягардом. Інші збірні праці М. Енгеля [5]), А. Бобринського [6]) та ін., нічого нового не додали. Треба також мати на увазі, що всі ці автори користувалися лише першою працею Бертьє-Делягарда з року 1893. Не багато додали до розслідів Б.-Д. розкопки Косцюшка-Валюжинича [7]).

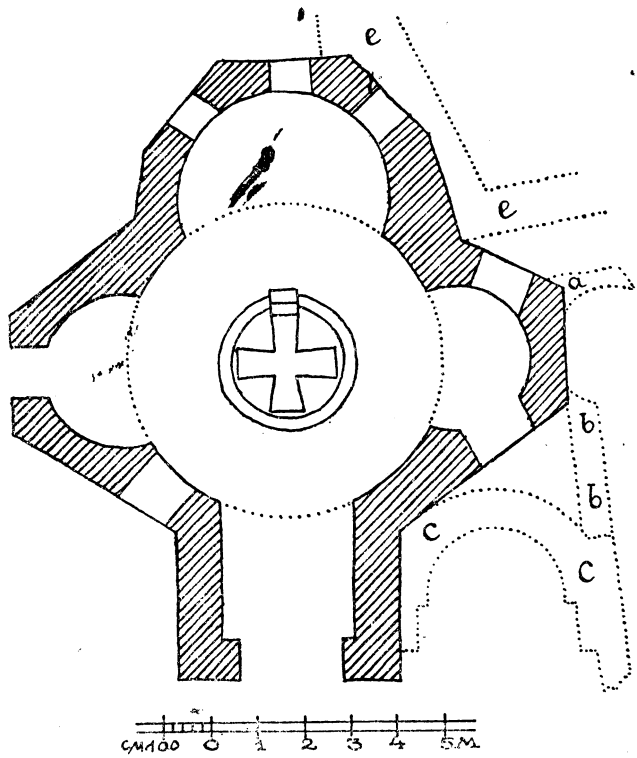

№ 1. Плян хрещатої ротонди в Херсонесі, коло 600 р. (за Бертьє-Делягардом).

Розсліди і праці Бертьє-Делягарда залишають, розуміється, багато до побажання, велися вони по-аматорськи без належного наукового апарату, чого ніколи не заперечував і сам Б.-Д.

Історія розкопок і

[1]) «Стара Україна», Львів, 1925, с. 101.

[2]) Д. Антонович,—До питання про походження старої української архітектури, «Записки Істор.-Філол. Відділу УАН», кн. XIII—XIV, К. 1927, с. 401.

[3]) А. Л. Бертье-Делагардъ,—Древности Южной Россіи. Раскопки Херсонеса, «Матеріалы по археологіи Россіи». № 12, СПБ, 1893, сс. 41—46; його ж—О Херсонесѣ. II. Крещальня, «Извѣстія Археолог. Коммис»., СПБ, 1907, вып, 21, сс. 70—87.

[4]) Айналовъ,—Памятники христіанскаго Херсонеса, I, 1905.

[5]) М. Я. Энгель,—Русская Помпея (Херсонесъ-Таврическій), Севастополь, 1903.

[6]) А. Бобринскій. Херсонесъ Таврическій. СПБ, 1905.

[7]) К. К. Косцюшко-Валюжиничъ,—Отчетъ о раскопкахъ въ Херсонесѣ, «Извѣстія Археол. Ком.», вып. 4, СПБ., 1902, сс. 92-96 і вып. 20, СПБ., 1906. сс. 48—51.—«Отчетъ Арх. Ком.» СПБ., 1903, сс. 41—42.

«охорони» цієї безмірно важливої пам'ятки старохристіянського мистецтва, яка не має собі рівної в цілій Европі, є типова для старої школи російських дослідників та їх офіційних з «царської милости» покровителів.

Хрещата ротонда чи баптистерій (хрещельня) була відкрита під час розкопок 1877 р. на березі моря коло великої базиліки VI—VII ст., можливо катедри, що була відкрита Уваровим [1]). Ці перші розкопки переводилися манастирем, але хто саме керував ними, Б.-Д. не подає [2]). Вперше «приблизний і схематичний» плян баптистерія опублікував Б.-Д. в р. 1893 в «Раскопкахъ Херсонеса». Пізніше Д. Айналов [3]) висловлював жаль, що Бертьє-Делягард не подав опису розкопок 1878 р. На це останній відповів:[4]) «Я и самъ очень объ этомъ сожалѣю, но дѣло въ томъ, что въ эти годы я скорѣе повѣрилъ бы возможности для себя заниматься китайскимъ языкомъ, чѣмъ археологическими вопросами». Археологією почав займатися Б.-Д., як сам пише, з 1880 р.; до того часу бачив розкопки лише припадково, будучи на військово-оборонних працях в Херсонесі, як військовий інженер. Нові розкопки хрещатої ротонди були переведені в р. 1901 і результати опубліковані в «Извѣст. Археол. Коммисіи» [5]). В р. 1907 Бертьє-Делягард опублікував новий плян баптистерія за його ж обмірами (рис. 1) тому, що зроблені до того часу рисунки «в розумінню точного опреділення недостаточні, всі пляни невірні і занадто дрібні» [6]).

Під час перших розкопок виявилось, що будова в деяких місцях зберіглася аж до висоти вікон, а східня стіна на висоту 4 метрів [7]), одначе пізніша доля будови та її «збереження» дуже сумна... В кінці XIX ст. в офіційних російських колах повстала думка про побудовання нового собору над церквою, де, мовляв, хрестився Володимир. За цю «церкву Володимира» обрали одну хрещату будову в центрі міста. Підчас праць по побудованню нової церкви в р. 1891 була зруйнована не тільки стара «церква Володимира», але і багато інших будов старохристіянської доби а деякі рештки будов перероблені до тої міри, що втратили навіть свій первісний плян [8]). В той же час розібрали і збережені стіни баптистерія [9]). Пізніше Бертьє-Делягард доводив, що якщо Володимир і хрестився в Херсонесі, то не в тій церкві, над якою побудували новий собор, а власне в баптистерії, який новітні варвари прикінчили під час будування собору...

Баптистерій в пляні (рис. 1) має в середині округлу форму, з трьох боків кола є півкольні чи властиво $^3/_4$ округлі апсиди, а з четвертої (західньої)—прямокутник. Східня апсида значно більша від північної і південої. По середині баптистерія була купельня округлої форми, (2,85

---

[1]) Бертье-Делагардъ,—Раскопки Херсонеса, с. 41;—О Херсонесѣ, с. 71, «Извѣстія Археол. Коммисс.», IV, ст. 80.

[2]) О Херсонесѣ, с. 71, прим. 1.

[3]) К. К. Косцюшко-Валюжиничъ. («Отчетъ Арх. Ком. за 1901 г.» СПБ. 1903 с. 4) каже, що ці перші розкопки 1876—1877 велися Одес. Товар. історії і Древн.

[4]) Памятники христ. Херсонеса, ст. 41.

[5]) Бертье-Де-лагардъ,—О Херсонесѣ, ст. 82.

[6]) К. К. Косцюшко-Валюжиничъ,—Отчетъ о раскопкахъ въ Херсонесѣ, «Извѣстія», вып. 4, СПБ., 1902, сс. 92—96. Той самий звіт в меншому розмірі в «Отчетѣ Археол. Ком. за 1901 г.», СПБ., 1903, сс. 40—42.

[7]) Там само, с. 72.

[8]) Раскопки Херсонеса, с. 43.

[9]) О Херсонесѣ, с. 72. В 1901 році стіни баптистерія вже невисоко виступали над поверхнею землі, як то свідчать фотографії опубліковані в «Извѣстіяхъ», вип. 4, рис. 43—44, а вікна східньої апсиди не існували («Извѣстія», 4, с. 92).

мет. в діямет.), виложена мармуром. Дно купельні мало виїмку у формі рівнораменного хреста.

Розміри будови досить великі (коло 13,5×12 метр.), середнє коло— 6,7 метрів в діяметрі, тому баптистерій скорше нагадує малу церкву, ніж каплицю [1]). Незвичайні розміри будови разом з ориґінальною формою пляну, є одинокі свого рода в Херсонесі, що цілком відповідає тому виключному призначенню, яке мала будова при головній, катедральній церкві Херсонеса.

Обміри баптистерія довели, що розбивка пляну будови не була точно-геометрична, як загалом це практикувалося у візантійському будівництві. Бертьє-Делягард вказує, що симетричні кути і лінії не рівні, кола не округлі, рівнобіжні лінії не рівнобіжні, прості кути не правильні. На жаль, в пляні Бертьє ці «неправильності» не збережені: кола є округлі, лінії прості і т. ін. Тому загалом повстає питання чи, наприклад, апсиди дійсно є округлої форми чи скорше підковчастої.

При розкопках 1877 р. були знайдені рештки мозаїчної підлоги, від котрої зберігся лише рисунок [2]). Тоді, як було зазначено вище, мури будови у східній апсиді досягали висоти 4 метрів. Тут збереглися три вікна з півкольним склепінчастим закінченням з цегли [3]). З півдня добре збереглися двері, також з цегляним півкольним склепінням. Мури всередині були, правдоподібно, облицовані мармуром до висоти склепінь, за що говорять залізні штири з відломками мармура, знайдені в різних місцях мурів [4]). В деяких місцях стін всередині знайдені були сліди тинку, можливо з пізніших часів, коли вже не було мармурової облицовки. В головній східній апсиді знайдені на стінах сліди мозаїки, а в південній апсиді—рештки фресок з орнаменту і фраґментів фігур. В першій своїй праці Бертьє-Делягард вказував, що склепінчасте накриття було лише над апсидами, тоді як середня частина мала, правдоподібно, звичайну, плескату стелю, бо слідів головної бані не було знайдено [5]). В своїй останній праці Б.-Д. крім пляну подав також головний і бічний причілки будови і 2 перекрої [6]), де спроєктовано баню і над середньою частиною будови. Загалом ці рисунки у своїй горішній частині треба визнати фантастичними. Про ці реставраційні рисунки сам автор пише: «размѣры дверей въ высоту (виконані), по одной почти сохранившейся; высоты оконъ—по двери, а ихъ ширина сохранилась; окна въ куполѣ— просто по догадкѣ». Очевидно, самі апсиди і баня нарисовані також «по догадкѣ». Про рисунок купельні в перекрою Бертьє пише: «Изобразить купель выше пола было бы не трудно, по многимъ примѣтамъ, но я рѣшился фантазировать безъ какого либо мѣстнаго основанія» (!?) [7]). Хоч фасади у своїй горішній частині зроблені не менше довільно, але дають приблизне поняття як многогранні форми апсид були конструктивно використані для перетинання площ мурів, перекрить апсид і гранчастого підбанника середньої частини будови.

Матеріял будови камінь і цегла. Спосіб кладки є типово-візантійський. Спід мурів зложено виключно з каменю. Вище—шари кам'яної кладки висотою коло 3—4 фута чергуються з шарами цегли, що зложена в 4—5 рядів. Цегла розміру $1^1/_2 \times 11 \times 10^1/_2$ дюймів. Вапно поміж цег-

[1]) Помилково називає баптистерій церквою навіть Н. Кондаков (Толстой-Кондаковъ, Русскія древности, в. IV, СПБ, 1891, с. 22).

[2]) «Каталогъ картъ плановъ и пр. хранящихся въ музеѣ Одесскаго Общ. Исторіи и Древностей». Одеса, 1888, IV, 10.

[3]) Бертье-Делагардъ,—О Херсонесѣ, сс. 72 і 75.

[4]) Косцюшко-Волюжиничъ,—Отчетъ... Извѣстія, 4, с. 93.

[5]) Бертье-Делагард, Раскопки Херсонеса, с. 41.

[6]) О Херсонесѣ, таб. I. [7]) О Херсонесѣ, с. 84.

лами грубістю коло 2—$1^1/_2$ дюйма. Спосіб кладки подібний до баптистерія було знайдено також в двох базиліках і міських мурах Херсонеса мабуть уживався в більшості херсонеських будов.

Бертьє-Делягард цілком слушно вказує, що цегла в Херсонесі є трохи меншого розміру як в Царгороді і дуже близько стоїть до римської і равенської.

Дата заложення будови точно не встановлена, але є досить переконуючі докази про її давнє походження ще зі старохристіянської доби. Під час розкопок в р. 1901 в трубі, що вела з купельні, по якій витікала вода, були знайдені брондзові монети, з яких найстарша Валентиніяна I походить з р. 375 і найпізніша Тиберія Маврикія з р. 602. Маючи на увазі, що у старохристіянській добі був звичай кидати до купельні при хрещенню монети і що вони звідти через напір води попали до труби,— приходили до висновку, що баптистерій побудовано в IV або початку V ст., а в самому початку VII ст. він вже перестав функціонувати[1]). Бертьє-Делягард вказує, що місце, де знайдені брондзові монети не було точно опреділено під час розкопок, і навіть висловлює такий дивний погляд, що мовляв «все це питання другорядні»[2]). На його думку, більше значіння має той факт, що баптистерій є коло великої базиліки VI—VII ст. і це власне мусить вказувати, що баптистерій побудовано разом з базилікою, якщо не пізніше [3]). В безпосередньому сусідстві до баптистерія не було знайдено решток якої небудь іншої церкви. Бертьє також заперечує твердження [4]), що ніби розкопки 1877 р. відкрили, що баптистерій в пізніших часах був перероблений на гробівець. Розкопки 1901 р. довели, що баптистерій загалом не перероблювано, а всі переробки відносяться лише до деяких прибудов навколо баптистерія. Одначе фундаменти баптистерія вказують, що він повстав на руїнах давнішої будови [5]). Навколо баптистерія збереглися рештки басейна (див. рис. 1 літ. *ee*), котрий лучився з купельнею гончарською трубою та рештки інших будов (рис. 1, літ. *bb* і *cc*), з яких остання була мабуть меншою одноапсидною будовою-каплицею подібною до численних інших однодавніх каплиць Херсонеса. Особливо інтересні сліди якоїсь більшої будови (рис. 1, літ. а), яка не була добре досліджена. На думку Бертьє-Делягарда [6]), ця будова повстала не раніш баптистерія, тоді як К. К. Косцюшко-Валюжинич [7]), покликуючись м. і. на Крауса [8]), каже, що рештки *a* (рис. I) частина апсиди найдавнішої християнської будови в Херсонесі.

Щодо часу заложення самого баптистерія, то більшість новіших дослідників, так само як і Бертьє-Делягард, датують її в межах VI-VII ст. Також і E. Minns у своїй монументальній праці з археології Чорномор'я час заложення баптистерія кладе коло 600 року [9]).

Така давня дата будови в парі з оригінальним пляном «тузового хреста» і вишуканою технікою виконання, робить цю будову незвичайно цінною пам'яткою мистецтва і вказує, оскільки будівнича культура у Херсонесі стояла на високому рівні. Давніших зовсім аналогічних будов ні на Сході, ні тим більше на Заході досі не було знайдено. Загалом генеза подібних будов у науковій літературі не з'ясована і становить до певної міри загадку. Правда Стржиґовський, що виводить майже всю візантійську і романську архітектуру з Вірменії, вважає і баптистерій в Херсонесі, як

[1]) «Извѣстія», в. 4, с. 95. [2]) О Херсонесѣ, с. 79.
[3]) О Херсонесѣ, сс. 74—75. [4]) «Извѣстія», 1902, сс. 92, 96.
[5]) Там само, с. 96. [6]) О Херсонесѣ, с. 80.
[7]) «Отчетъ Археол. Ком. за 1901 г.», СПБ., 1903, с. 42.
[8]) Kraus,—Geschichte d. christl. Kunst, 1, с. 261, 269.
[9]) E. H. Minns,—Scythians and Greeks, Camiridgo, 1913, с. 511.

твір «кавказьких майстрів» [1]). Цей дослідник звертає увагу на подібні «приклади» в Палестині і Сірії та особливо будову в Дранда в Абхазії [2]), теж як і в Херсонесі з округлою середньою частиною. Як на шлях цих вірменських впливів Стржиґовський вказує на Кубань, де в Сентах збереглася подібна до Вірменських центральна, хрещата будова з одною півкольною апсидою і 3-ма прямокутними виступами навхрест [3]).

Одначе треба мати на увазі, що наведені у Стржиґовського центральні будови (каплиці) походять з X—XI ст., або їх дати не встановлені. Таку найбільшу подібність дають: каплиця при манастирі в Sanahin з X ст., церква в Sarindsch з X—XI ст., в Agrak, правдоподібно, XI ст., замкова каплиця в Ani [4]). Загальні форми цих вірменських будов також одмінні: середню частину становить не коло, а квадрат, всі мають по 4 апсиди навхрест. Щодо інших більш розвинених типів вірменських будов (Mastara Artik, Mzchet та інші [5]), то їх форма ще більше відходить від нашого баптистерія.

Бертьє-Делягард наводить інший цікавий факт—про подібність херсонеського баптистерія з маленькою купельнею при церкві Петра і Марка (мечеть Атик-Мустафа паша) в Царгороді. Зовсім така ж купельня нарисована на фресках XI—XII ст. київської Соф. Катедри на образі: «Хрещення в домі сотника Корнилія» [6]). Цей останній факт цікавий для нас тим, що вказує на певні традиції центрального заложення у нас на Україні. Після чого більш зрозумілі інші, не менш цікаві зразки центральних будов у Польщі і найперше хрещата ротонда в Кракові XI—XIII ст., відкрита і обміряна в 1917 р., що своїми формами дає вражаючу аналогію з херсонеським баптистерієм (про що нижче).

На Заході ця форма «трефового туза» (триконх) відома була ще в римському будівництві (Villa Adriana). Дві триконхові каплиці малого розміру зберіглися в катакомбах Калікста і пізнішої доби каплиця церкви Sta Simforosa [7]). Ця триконхова форма поширилася в цвинтарних каплицях і навіть в церквах Італії, Франції, Німеччини та в Центральній Европі, але переважно в тих країнах, що були під більшими чи меньшими візантійськими впливами. Напр., каплиця S. Comeo e Mateo в Граведоні, каплиця Хреста в катедрі в Граубіндені, крипта церкви в Оберцель коло Раухенау, каплиця при катедрі в Паренцо, Тринітарська каплиця в St. Honorat de Lérins (Полуднева Франція) з Хст. та ін. [8]). Найбільшу таку подібність пляну з херсонеським баптистерієм дає церква Миколи в Ноні (Nona) в Далмації, правдоподібно, з XI ст. [9]). Так само і баптистерій при церкви Петра і Марка в Царгороді, на котру покликається Бертьє, походить з третьої доби розвитку візантійського мистецтва—в межах XI—XII ст.[10])—значить також пізнішої доби від херсонеського баптистерія.

---

[1]) Strzygowski,—Armenier u. Europa, II, c. 831.

[2]) Уваровъ,—Матеріалы по археол. Кавказа, III, с. 8.

[3]) И. А. Владиміровъ,—Древній христіанскій храмъ близъ аула Сенты въ Кубанской области. «Извѣстія Арх. Ком.», вып. 4, СПБ., 1902.

[4]) Strzygowski, cc. 67, 101—104, рис. 42, 92, 95, 97.

[5]) Strzygowski, 1 cc. 74, 76, 84, 109.

[6]) Бертьє-Делягард вказує на видання: «Древности Госуд. Россійск. Кіево-Соф. Соборъ», СПБ, 1871, арк. 37, рис. 12. В перших трьох випусках цього видання названого аркуша нема, четвертий випуск авторові цих рядків не доступний.

[7]) Dehio-Bezold,—Die Kirchlische Baukunst des Abendlandes. Stutgart, 1887, текст I, с. 57, атл. I, таб. 14, рис. 1, 7, 9, таб. 17, рис. 2.

[8]) Там само, текст с. 58, атл. 1, таб., 14, рис. 10—12, таб. 16, рис. 2.

[9]) C. M. Ivekovič,—Die Entwickelung der Mittelalterlichen Baukunst in Dolmatien, Wien, 1910, c. 20, рис. пляну на таб. V, рис. 1.

[10]) D. Pulgher,—Les anciennes églises byzantines de Constantinople, Wien, 1878, c. 8 і 29.

З огляду на подібні до херсонеського баптистерія будови на Сході і Заході виходить, що джерело херсонеської хрещатої ротонди належить шукати в будівництві старохристіянському і ранньо-візантійському. Звідки прийшла ця будівнича вмілість до Херсонесу, при сучасному стані дослідження херсонеських будов не можна встановити. Найбільш правдоподібно, що прийшла вона, так само як і до інших старих геленістичних осередків на Сході, з Сирії, що була разом з цілою Малою Азією невичерпаним джерелом як геленістичного так і старохристіянського мистецтва на Сході. Треба також мати на увазі, що як на Сході (Сирія), так і на Заході (Рим) з'явилися різні форми старохристіянського будівництва (базиліка, хрещата форма, ротонда) майже рівночасно і де треба шукати перводжерело, в науковій літературі не з'ясовано; ще й досі існують погляди, що взаємно себе поборюють.

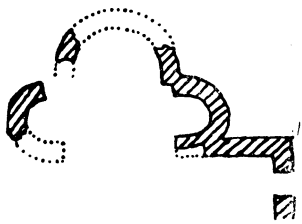

№ 2. Плянх рещатої будови в Херсонесі ранньовізантийської доби. (за К. К. Косцюшко-Валюжиничем).

Крім описаного хрещатого баптистерія в Херсонесі була знайдена в 1904 р. ще друга подібна хрещата будова в сусідстві до першої. Ці розкопки велися випадково, викликані тим, що копали вали для військових батарей [1]). Тому фундамент будови не був викопаний цілий, особливо у західній частині (рис. 2). З викопаних фундаментів ясно виступають симетрично розположені (південна і північна) півкольні апсиди і частина ширшої, теж півокруглої апсиди східньої. Все це вказує, що ціла будова була хрещатої форми з півокруглими апсидами.

II. Вишгород.

Про існування ротонди у Вишгороді під Києвом вперше повстав здогад, коли був опублікований рукопис «Сказанія о святыхъ Борисѣ и Глѣбѣ», який Срезневський датував першою половиною XIV ст. [2]). На підставі цих мініятюр Шараневич і чеський дослідник Мадль вказували на Київську Русь-Україну, як джерело, звідки прийшли ротонди на Захід.

У виданню Срезневського в мініятюрах здибаємо рисунок ротонди аж 9 разів [3]). На всіх цих рисунках виображена окргула будова без ніяких добудов. Вхід-двері закінчено півкольною формою і лише на одному рисункові (арк. 125 а) рівною лінією. В трьох рисунках (арк. 117, 125 b і 128) ротонда поділена двома пасками на три яруса. Вікна прямокутні, високі і вузькі, в двох мініятюрах (арк. 117, 128) в горішньому ярусі нарисовані малі округлі вікна (рис. 4). Ротонда закінчена вузьким підбанником і малою банею у формі шолома (рис. 3—5). На деяких мініятюрах дуже добре вирисовано матеріял перекриття з черепиці.

---

[1]) К. К. Косцюшко,—Отчетъ о раскопкахъ въ Херсонесѣ въ 1904 г. «Извѣстія Арх. Ком.»« СПБ, 1906 вып. 20, ст. 48, таб. III, рис. Аа.—Отчетъ Арх. Ком., СПБ, 1907, с. 59—61.

[2]) И. И. Срезневскій,—Сказанія о святыхъ Борисѣ и Глѣбѣ, Румянцевскій списокъ, СПБ, 1854 ст. 60. Повне вид. Сильвестровскій списокъ, СПБ, 1860, ст. I. Пізніше Ліхачов опублікував інший список «Сказаній», який походить, згідно з думкою Ліхачова, з кінця XV чи поч. XVI ст. Мініятюри і зокрема архітектурні мотиви цього останнього списку зовсім відмінні(за невеликим винятком) від Сильвестр. списку; на думку Ліхачова, пояснюється це тим, що список кін. XV ст. повстав зовсім незалежно від першого просто через незнання списку XIV ст. (с. 29).

[3]) Сказанія, СПБ, 1860, арк. 115, 117, 119, 121, 125 і 128.

Дотримуючись відомостей про Бориса і Гліба, що записані в двох списках «Сказанія» виходить, що перша мурована будова-мавзолей для гробу Бориса і Гліба була побудована р. 1115. Почав мурувати цю церкву брат кн. Ізяслава і син Ярослава кн. Святослав:

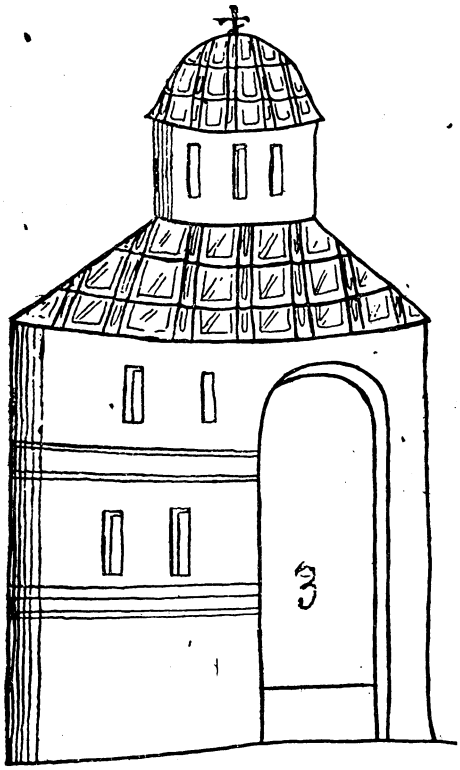

№ 3. Ротонда у Вищгороді під Києвом. З мініятюри XIV ст.

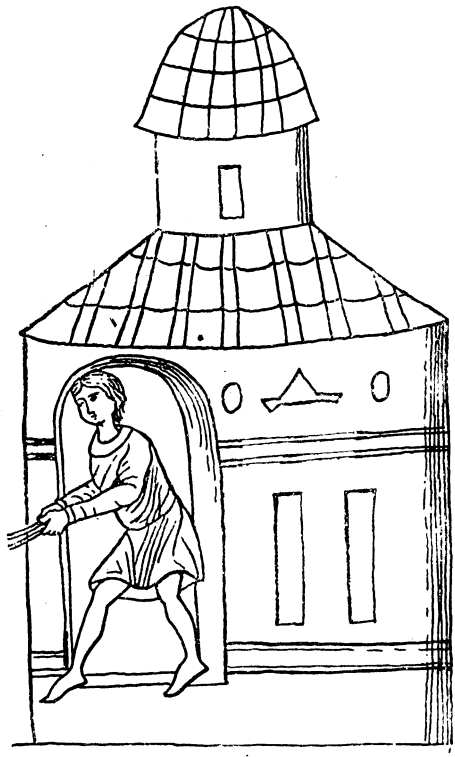

№ 4. Ротонда у Вишгороді під Києвом. З мініятюри XIV ст.

«Стославъ сынъ Ꙗрославль. оумысли създати церковь каменую стꙗ. и създавъ юдинъ. и. лавотъ възвышеи. престависѧ»[1]).

Продовжував будову молодший брат Святослава—Всеволод (наймолодший брат Ярослава Мудрого). Але коли церква була закінчена впала баня і ціла будова завалилася:

«И абие на ту нощь врутисѧ си верхъ. и скутишисѧ всѧ»[2])

Відновлював будову церкви син Святослава—Олег, званий Гориславич, удільний князь чернігівський: «Ольгъ сынъ Святославль оумысли възградити церковь скрушившуюся. Вышеградѣ каменую и приведъ зьдателі и повелѣ имъ здати»[3]). До цієї будови року1115 дня 2 чи 20 травня були перенесені останки Бориса і Гліба і поховані «на правій

[1]) И. И. Срезневскій—Сказанія, СПБ, 1854 с. 60; СПБ, 1860, арк. 135b.
[2]) Там само, акр. 135в. К. Широцький (Киев, путеводитель, К. 1917 с. 340) а за ним В. Залозецький («Стара Україна», Л. 1924, с. 100) помилково подають що муровану церкву побудував Володимир Мономах. Про цього «Сказанія» говорять, правда, багато, але йому приписують дорогі прикраси золотом і сріблом «ракви» Бориса і Гліба (арк. 141—143). Володимиру Мономаху приписує церкву і Іпат. літопис.
[3]) Сказанія, арк. 143 ab.

стороні» церкви. В Рум'янцевському Слов. літ. списку цю подію описано так: «положиша... в' новъсъзданнѣи церкви на десной странѣ мѣсаца мая в' к день» [1]). В Сильвестровському списку цього місця (кінця рукопису), нема, але Срезневський доповнює прогалину текстом з іншого списку, але з якого саме—не вказує [2]).

Вишгородська кам'яна церква стояла аж до XVI ст., коли нею заволоділи київські домінікани та її розібрали [3]). З матеріялу Борисоглібської церкви був побудований католицький костел у Києві (пізніше Петропавлівська церква) на Подолі [4]). «Досліди» 1860 р. фундаментів дуже неясні.

№ 5. Ротонда у Вишгороді під Києвом. З мініятюри XIV ст.

Згідно з текстом легенди «Сказанія» виходить, що зарисовані ротонди виображають деревляні церкви, які були перед мурованою: 5 рисунків ротонд приписується будові Володимира, 1 ротонда—Ярослава та 3—Ізяслава. Але найбільш правдоподібно, як це вказують деякі дослідники, що мініятюрист зарисував саме існуючу кам'яну будову в такому вигляді, якою вона була в XIV ст, цебто ротонду. У всякім разі ніяк неможна припустити, щоб деревляні церкви були округлі, як це нарисовано в мініятюрах.

В. Залозецький, що присвятив вишгородській надгробній будові невелику замітку [5]), заперечує, щоби рисунки мініятюр загалом мали якесь значіння для з'ясовання тогочасної архітектури. Для цього В. Залозецький послуговується утертим поглядом, що мовляв «у Середньовіччю взагалі не віддавали реально архітектур в мініятюрах». Але треба мати на увазі, що мініятюрне малярство як у візантійському так і в українському мистецтві переходило велику еволюцію. Побутові елементи і віддавання реальної дійсности в українсько-візантійському малярстві з'являється вже в XI ст. (відомі фрески на сходах Софійської катедри у Києві). Ще в більшій мірі це торкається мініятюрного й монументального малярства XIV—XV ст. Цей, т. зв. «ґотицький натуралізм» цілком ясно виступає в українських фресках XIV—XV ст. Львова, Сандоміра, Люблина і Кракова. Коли звернемося спеціяльно до мініятюр «Сказанія о Борисі і Глібі», то і тут побачимо, оскільки побутові особли-

[1]) Срезневській,—Сказанія, СПБ, 1854, с. 59.

[2]) Срезн.,—Сказанія, СПБ., 1860, друк. текст, с. 89. Різниця цього тексту з Рум'ян. списком та, що замість «в'» уживається «въ», а день пишеться не через к=(20), а в—(2).

[3]) М. Грушевський,—Історія Руси України, II, с. 277.

[4]) К. Широцкій,—Кіевъ. Путеводитель, К. 1917, с. 341. Подає за Похілевичем.

[5]) В. Залозецький,—Церква-мавзолей св. Бориса і Гліба у Вишгороді під Києвом, «Стара Україна», Львів, 1924, с. 100—101.

вості тодішнього життя яскраво, правдиво і цілком реально зарисовані на мініятюрах. Тут змальовано княжі сцени, військо в типових одягах і зброї, санки, човни і т. ін. Деякі мотиви, як от похорон на санях, становлять документальні свідоцтва про похоронний ритуал на Україні [1]). Ротонди виображені на мініятюрах також не менше природньо. Тут вирисовано типове перекриття черепицею, а маківка у формі шолому зовсім тотожної форми до перекриття бань Софійської катедри у Києві з рисунка 1651 р. і Головної церкви Києво-печерської лаври з гравюри 1623 р. [2]). Таким чином немає жадних підстав зовсім відкидати архітектурні мотиви зарисовані в мініятюрах, як не можна не користуватися їх рисунками побутового характеру. З другого боку нема прямих доказів, що у Вишгороді була саме ротонда. Не підлягає лише сумніву, що мініятюрист зарисовував іменно ті архітектурні форми, які найбільше відповідали його образотворчій уяві та його розумінню; мініятюрист XIV ст. зарисовував не те, що знав, але і те, що бачив у повсякденному життю і побуті.

Твердження В. Залозецького, що у Вишгороді була трьохнавна базиліка немає достаточних підстав і «оперта» на... неіснуючих словах «Сказанія» [3]). Залозецький пише, не подаючи джерела і сторінки (!), що ніби в тексті «Сказанія» говориться: «и бысть соборъ великъ» і що Володимир Мономах прикрасив «комары серебромъ і золотомъ» [4]). Таких виразів ні в Рум'янцевському ні в Сильвестровському списку «Сказанія», ні в списку опублікованому Ліхачовим нема. Лише про церкву Ярослава, яка була деревляною, в Сильвестровському списку говориться: «и възгради церковь велику» [5]). Про «комари» говориться лише в «Четьи-Минеи» (Закревскій: Описаніе Кіева, М. 1868, с. 258) — отже джерело дуже не певне, але це ще не доводить, що мурована церква-мавзолей у Вишгороді була конче трьохнавною базилікою. Слово «комари» уживалося у староукраїнській мові у значінню не тільки «арки», як зазначає В. З., але також склепіння, ніші чи загалом якогось приміщення з перекриттям. Уживається слово «комари» також і в деревляній архітектурі. Отже нічого не було би дивного, коли в «Сказаніях» говорилось би, що святих поховано в комарах, як це звичайно і належалося ховати небіжчиків у склепінчастому гробівцю. Нарешті треба одмітити, що В. Залозецький зовсім відкидає рисунки мініятюр—але текст «Сказанія» чи «Четьи-Минеи» для нього ultima racio, так ніби усі подані там відомості є неперечними фактами

Рисунки ротонд в «Сказаніях» не являються цілковитими унікатами. Вище ми вказали на рисунок хрещатої купелі на фресках Софійської катедри в Києві. Тут ще замітимо про один рисунок будови типу ротонд, що зарисований на фресках тої самої катедри на образі «Ісус Христос перед Каяфою» [6]). Нижче наводимо ще інший факт про зарисовку ротонд українськими малярами в Польщі.

Ротонда зарисована в «Сказаніях» наближається до типу ротонд, поширених в центральній Европі (перекриття, форма підбанника і бані), але вишгородська ротонда нігде в мініятюрах не нарисована з $^3/_4$ округ-

---

[1]) Ф. Вовк,—Студії з української етнографії та антропології. Прага, 1928, сс. 333—354.

[2]) В. Січинський,—Архітектура в стародруках, Львів, 1925, т. XIV, с. 12.

[3]) В. З-ий на жаль не користувався текстами самих сказаній, лише принагідною літературою.

[4]) «Стара Україна», 1924, ст. 101. В. З. пооає ці слово, очевидно, за Закревським (Опис. Кіева, *м.* 1868, ст. 258 з «Четьи-Минеи».

[5]) Срезневскій,—Сказанія, арк. 121.

[6]) Древности Росс. Госуд.,Кіево-Соф. Соборъ, СПБ, 1871, арк. 39, рис. 22.

лою апсидою, які є в ротондах Центр. Европи XII—XIII ст.; тому можна вважати, що ротонда у Вишгороді була цілком центрального заложення, а це наближає її до типу ротонд в Горянах коло Ужгороду (див. нижче) та деяких візантійських ротонд на Сході чи тих ротонд Зах. Европи, що повстали під впливом візантійського мистецтва (Равенна, Аахен).

III. Галич.

Церква-ротонда Ільї в Галичу має досить заплутану літературу, наслідком чого в новіших статтях і загальних оглядах з'явилися неясні або зовсім неправдиві відомості.

Вперше фундаменти будови досліджувалися при розкопках Галича 1886—1887 років. В 1886 р. розкопано фундамент лише частково і зроблено тимчасовий і приблизний плян у формі продовгастої базиліки, котрий помістив Шараневич в XIV томі «Mitteilungen der Central Com ssion» [1]). В слідуючому 1887 р. відкрито цілий фундамент і виявилося, що плян був не в формі продовгастої базиліки, а у вигляді ротонди з прямокутною прибудово [2]) (рис. 6).

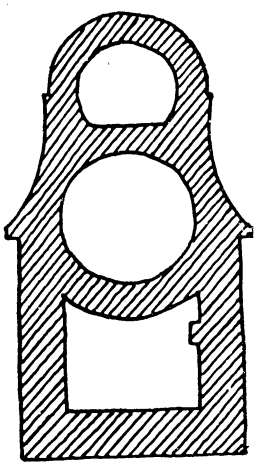

№. 6. Церква Ільї в Галичу, XII—XIII ст. (за Й. Пеленським).

Як вказує А. Петрушевич [3]), церква Ільї збудована, правдоподібно, не пізніше першої половини XIII ст., про що промовляють деякі історичні звістки, архітектурні форми і техніка кладки. За часів Йосифа Шумлянського будова була вже в лихому стані, тому Шумлянський у свойому заповіті 1708 р. приділяє певну квоту на її реставрацію. Ще в 1744 р. існував манастир Ільї, на котрий складали пожертви [4]). Й. Пеленський зауважує, що Шараневич [5]) подає помилково рік 1744, як дату опущення манастиря, але швидко по році 1744 манастир дійсно перестав існувати, а церква поступово підупадала і руйнувалася [6]). А. Петрушевич [7]) подає цікаві відомості: в р. 1788 оглядав будову М. Левицький (пізніше митрополіт і кардинал) і дивувався її округлою формою і гарною архітектурою з тесаного каменю. Тоді ще були стіни будови, але без даху і загалом будова була запущена, бо в той час в середині церкви паслися спутані коні...

Зовсім перестала існувати галицька ротонда коло 1800 р. [8]), коли з її матеріялу було побудовано... мітрополічний «палац» та направлено плебанію в Крилосі [9]). Розуміється, що жадних рисунків руїн будови не збереглося, принаймні про них нічого не знаємо.

Треба одмітити, що після церкви Пантелеймона це була друга будова середньовічного Галича, яка найдовше заховалася, бо до другої по-

---

[1]) Szaraniewicz,—Die Franciscaner-Kirche in Halitsch. Mitteil. C. C. Wien, 1888, c. 97.
[2]) J. Pelenski, i Halicz, Kraków, 1914, c. 80, 82.
[3]) А. С. Петрушевич,—О соборной Богородичной церкви въ г. Галичѣ, Львів, 1898.
[4]) Там само, c. 16.
[5]) Mitteil. d. Centr. Comis., Wien, 1888, c. 97.
[6]) I. Pelenski,—Halicz, c. 81.
[7]) А. Петрушевичъ,—Историческое извѣстіе о церкви св. Пантелеймона, Львів, 1881, c. 12. За Й. Пеленським.
[8]) L. Pelenski, Halicz, c. 124.
[9]) Mitteilungen. 1888, c. 97.

ловини XVIII ст. ще служила для культових потреб, а в початку XIX ст. існувала в руїнах.

Плян церкви Ільї, загального розміру 19.75×9.50 метрів, складається з округлої середньої частини (нави) на $^3/_4$ округлої східньої апсиди і прямокутньої західньої прибудови-бабинця. Інтересна форма сполучення (назовні) середньої округлої частини з апсидою (рис. 6) диктувалася, очевидно, конструктивними причинами—для ліпшого пов'язання фундаменту двох округлих частин будови.

Розкопки галицької ротонди виявили, що церква була зложена з річного тесаного, правильно обробленого квадратового каміння і що цілий корпус був у середині зі склепіннями. Викопано було також рештки восьмигранної колонки від порталу, кавалки абоку з різьбою у вигляді візантійського аканту [1]) і кавалок архівольту покритого рослинною орнаментикою (рис. 7). Пеленський вказує, що цей орнамент в основних рисах подібний до орнаменту порталу церкви Пантелеймона, але порівнання не дає якоїсь більшої аналогії.

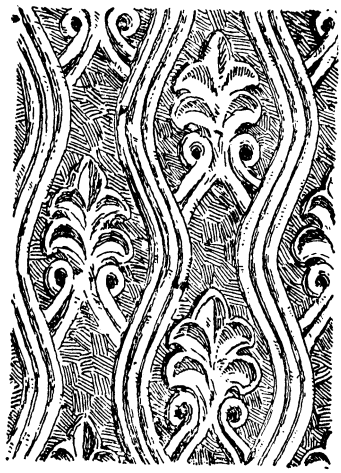

№ 7. Архівольт з орнаментною різьбою церкви Ільї в Галичу, XII—XIII ст.

Крім описаної округлої церкви Ільї, на «Карповім гаю» в Галичу було ще знайдено полігональну будову, правдоподібно XIII ст., котру Шараневич називав «ротондою» [2]), а проф. Захаревич «поліґоном». Останній зробив плян будови, але, як сам зауважує, через недостаточні розкопки, пізню пору та ін., виміряти будову не можна було точно. Форма цього фундаменту, по вимірам Захаревича є дуже інтересна — близька до 11-ти-кутника з вибагливою хвилястою лінією зі сходу. Невідомо чи це була церква-каплиця, чи скорше фундамент якоїсь вежі.

Повстання ротонди в Галичу (церкви Ільї) можна вважати як дальший розвиток візантійсько-українського будівництва (Херсонес, Вишгород), але окремі форми ротонди набрали вже більш романського характеру, як це вказує і саме заложення і особливо уламки деталів будови. Цей процес романізуваня візантійських зразків на Західньо-Українських землях є цілком природнім явищем, з огляду на час XII—XIII ст., та близьке сусідство Галича з джерелами романського мистецтва центральної Европи. На жаль, досліди фундаменту церкви Ільї не опреділили, чи прямокутна добудова повстала одночасно з іншими частинами. Якщо відкинути цю прямокутну добудову,то будемо мати типову ротонду з $^3/_4$ округлою апсидою, що відома також в сусідніх Чехії, Угорщині і Семигороді. Зважаючи на те, що західня добудова (бабинець) занадто широка (рис. 6)—треба припустити, що вона повстала пізніше при поширюванню церкви. І хоч подібні трьохдільні будови (квадрат + коло + $^3/_4$ округла апсида) відомі також в центр. Европі (наприклад Budeč Liboun, Pravonin в Чехії [3]), але в цих останніх вежа завжди вужча від

[1]) Mitteilungen, 1888, c. 97.
[2]) Szaraniewicz,—Trzy opisy hist. Halicza, Львів, 1883, c. 164.
[3]) K. Guth,—Ceské Rotundy, «Památky arch.», Прага, 1924-1925, т. XXXIV, seš. 3—4, c. 181.

середнього кола. Отже про цілковиту аналогію заложення не приходиться говорити.

IV. Експанзія українського мистецтва на Захід.

Після того коли мистецькі осередки на Придніпрянській Україні почали слабнути, повстали нові культурні центри на Західньо-Українських землях, куди переносилися старі придніпрянські зразки та мистецька умілість. Великі міста з розвиненим мистецьким промислом і ремісництвом, як Галич, Володимир-Волинський, Холм та інш., що були в близькому сусідстві до польських земель, спричинилися до зародження будівного мистецтва в Польщі, як це вказують і самі польські історики (Зубрицький, Войцеховський). Ті ж візантійсько-українські зразки приходили до Польщі через вироби ужиткового мистецтва, емаль і мініятюру.

Впливи візантійського мистецтва, що йшли до Польщі з України або через Україну, відомі вже в самому початку XI ст. За свідоцтвом польського історика XV ст. Длуґоша, «візантійським способом» чи у візантійському стилі було побудовано в Польщі цілий ряд храмів. Розуміється, що такими «візантійськими» чи «грецькими» майстрами (у Длуґоша «graecorum more») могли бути найперше Українці, тим більше, що з XIV—XV ст. ми маємо цілий ряд документальних свідоцтв про українських майстрів у Польщі, що виконували найвідповідальніші малярські праці при краківському королівському дворі та в інших місцях, доказом чого є збережені фрески Сандоміру, Люблина і Кракова.

Правдоподібно українські майстрі будували храм і манастир на Лисій Горі коло Сандоміру, заложений в 1006 р., первісний храм у Вісліці початку XII ст., храм Михайла у Вратиславі (Breslau) на Шлезьку 1147—1161 р. [1]). Розкопки і досліди збережених решток тогочасних будов підтверджують свідоцва Длуґоша, як це ми знаємо, наприклад, з дослідів руїн на острові озера Лєдніци [2]), де констатовано візантійську техніку в кладці мурів (камінь спаюваний вапном змішаним з товченою цеглою).

Якого типу були всі вищезгадані храми, Длуґош, на жаль, не вказує, за те виразно говрить про інші будови-ротонди. До таких належали, за його свідоцтвом, храм Михайла на Скальці під Краковом («ex petra alba rotunda») в Ґреґоревіцах під Вонхоцком і на Вавелю в Кракові два костели св. Фелікса і Адаукта і другий Марії Єгипетської. В 1917 р. була справді знайдена одна така ротонда на Вавелю, порівнюючи добре збережена у своїй спідній частині [3]). Форма цієї хрещатої округлої будови дає вражаючу не тільки схожість, але навіть аналогію з нашою Херсонеською хрещатою ротондою 600 року. Польські дослідники краківську ротонду датують в межах X—XIII ст., і хоч не заперечують візантійського характеру цілої будови, але стараються знайти перводжерело на Заході чи північно-

[1]) Старші дослідники вказували, що від цієї останньої будови зберігся рисунок і фіґурової різьби, що була в тимпані храму. Вперше рисунок був опублікований в літографічній копії—A. Schultz-ом в «Schlesiens Vorzeit in Bild und Schrift» (Breslau, 1875, II. с. 230, таб. 1) Стаття Шульца реферована була М. Грушевською («Записки Наук. Тов. ім. Шевч.», Л. 1903, т. LI, сс. 2—3). Пізніше з розвідки C. Buchwald-a,—Reste des Vinzenzklosters bei Breslau («Jahrbuch des Schlesischen Museums, I Band, Breslau, 1900, с. 73) виявилось, що рисунок виображує тимпан церкви Вінценца, а не св. Михайла, та копія рисунка Шульца зроблена не тільки не точно, а зовсім довільно. Відомості про цю останню статтю завдячую Ф. Заплеталю.

[2]) M. Sokołowski,—Ruiny na ostrowie jeziora Lednicy, «Pamiętn. Akad. Um. w Krakowie, т. III, 1876.

[3]) Рисунок плану див. у праці Стржиґовського,—Armenier. Europa, II, рис. 733, також в розвідці автора «Сутківська твердиня», Львів, 1929 рис. 19.

му Заході, зокрема в Далмації та Італії, одначе більших аналогій там, розуміється, не подибується.

Що тип херсонеської ротонди міг легко перейти не тільки на Україну київську, але і далеко на Захід, свідчать також факти, що кримські Греки чи, як їх літописи називали, «Сурожци», були по всіх більших містах західньої України. Наприклад, у Володимиро-Галицькій хроніці під р. 1288 говориться, що смерть Володимира Васильковича у Володимирі-Волинському оплакувало ціле населення «мужчини і жінки, німці, сурожци, новгородци і жиди».

Цікаво, що аналогічна будова до розкопаної краківської хрещатої ротонди виображена на фресках 1471 р. «В'їзд І. Христа до Єрусалиму» в каплиці св. Хреста на Вавелю в Кракові, які, як відомо, виконували українські малярі (рис. 8)[1]. Ф. Заплеталь [2]) влучно вказує, що нарисована на фресках будова власне і є знайдена ротонда, яка ще стояла в 1471 р., і своїм характерним центральним візантійським заложенням і формами цілком відповідала образотворчій уяві українських митців. Подібна до ротонди центральна будова знайдена була в руїнах острова озера Лєдніци, де техніка кладки ясно говорить про візантійський спосіб будування. Тут замкова каплиця в пляні має майже округлу форму з трьома прямокутними виступами і четвертою півкольною апсидою[3]). Соколовський спочатку датував будову X ст. і приписував це впливам Моравії і Чехії, пізніше століттям X—XIII і вказував на східні візантійські впливи. Крім перерахованих ротонд в Польщі, правдоподібно, первісний храм на місці костела св. Войтеха в Кракові також був округлий.

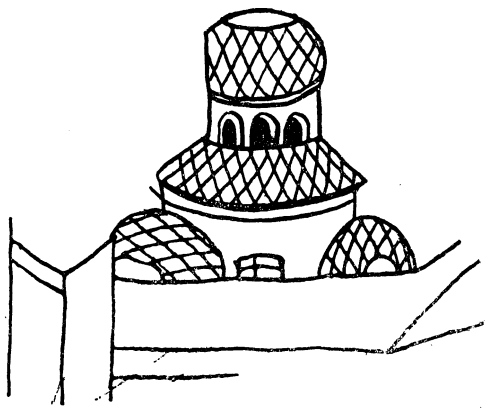

№ 8. Рисунок хрещатої ротонди на фресках 1470 р. в Кракові. роботи українських майстрів.

Зовсім відмінного характеру є ротонда св. Прокопа в Стржельні (Strzelna) коло Познані з XII ст. Вона має середню округлу частину, східню апсиду квадратову і західню вежу округлу [4]). В стилістичному відношенню ця ротонда відмінна від інших ротонд в Польщі й виразно вказує на романські впливи. Близько стоїть до каплиці-ротонди в Кіри в Чехії та інших подібних ротонд Центральної Европи. Твердження проф. Зубржицького, що ротонда в Стржельні являє собою цілком самостійний вияв польського мистецтва без жадних впливів [5]), розуміється, не витримує жадної критики.

Візантійсько-українські впливи йшли далеко на Захід і сягали аж до Шлеську, як про це може свідчити замкова каплиця в Тєшіні з XII ст. і в Стронь коло Вратислави (Breslau) з доби коло 1300 р. [6]) Обидві ці будови складаються з округлої камери і $^3/_4$ округлої апсиди.

[1]) Выставка археологична, устроена во Львовѣ въ року 1885, Львів, 1885 таб. XL.
[2]) Fl. Zapletal,—Horjanska rotunda, c. 70.
[3]) Pamiętnik Ak. Um. w Krakowie, т. III, 1876.
[4]) Там само, с. 95; т. VII, с. 101.
[5]) J. S. Zubrzycki,—Zwięzła historia sztuki, т. I, Kraków, 1914, с. 198.
[6]) Dehio,—Handbuch der deutsch. Kunstdenkmäler, Berlin, 1922, II, c. 47 .

Перші «романські» будови на Угорщині повстали також під сильним впливом візантійським. Деякі мадьярські дослідники, наприклад P. Gerecze [1]), звертають увагу на велику подібність угорських пам'яток мистецтва до візантійських будов і різьби VI—XI ст. в Равені, Венеції і Далмації. Цю подібність пояснює дослідник тим, що у всіх цих краях, а також на Угорщині працювали візантійські майстрі. Але звідки саме приходили ці майстрі, ще не висвітлено. Й. Пеленський м. і. звертає увагу на подібність порталів та орнаментальної різьби з Галичем. Для нас має особливий інтерес три хрещаті ротонди на Угорщині в Ràba-Szent-Miklòs перш. полов. XIII ст. [2]) в Jáku і Paprocz також з XIII ст. [3]) що своїм заложенням близько стоять до херсонеської і краківської хрещатих ротонд.

З інших країв одмітимо Далмацію, де коло Нони (Nona) збереглася, як нами зазначено вище, подібна до Херсонесу будова з IX ст.

Всі ці факти говорять за те, що до Польщі, Угорщини, Далмації та ін. країв Центральної Европи приходили зразки з якогось третього спільного джерела, при чім приходить тут на увагу і Україна—Херсонес.

V. Ротонди в Центральній Европі.

Округлі будови в романську добу були поширені в Німеччині, Франції, Англії [4]), а навіть Данії та ін. краях Зах. Европи. В Центральній Европі збереглося їх особливо багато в Баварії і Середньому Подунаю—головно в Чехії, Словаччині, Угорщині і Австрії, а також в сучасній Югославії і Румунії. Для нас мають особливе значіння ротонди в Чехії з огляду на топоґрафічну близкість до ротонд з Західній Україні,—велику кількість їх в Чехії та нарешті тому, що чеські ротонди не тільки добре описані, але опрацьовані в більших збірних працях.

Погляди істориків мистецтва, щодо походженпя ротонд в Центральній Европі, не тільки не усталені, але виявляють велику розбіжність думок. Загально їх можна поділити на дві групи: одних, що шукали джерел на Сході, та їх противників що старалися ґенетично зв'язати романські ротонди з римським будівництвом. Не можна не зауважити, що ці погляди часто формувалися під впливом передвзятих релігійних орієнтацій в давніших часах і культурно-національної приналежности—в новіших часах, що спричинювало не малу шкоду для безсторонности і науковости досліджень.

Одна з найперших теорій про ротонди вказувала, що взірцем для них були Castellum в Подунаю, від чого виводили і саме слово «костел» [5]). Хоч ця теорія побудована більше на філологічному спорідненню, а не історично-мистецькому досліді, все таки повторялася навіть деякими новішими чеськими істориками, як Й. Браніш [6]) і Ф. Вацек [7]).

Рівно ж не вдержалася інша гіпотеза про романські ротонди—як наслідування церкви «Божого гробу» в Єрусалимі, форма котрої могла бути принесена хрестоносцями [8]).

---

[1]) Die histor. Denkmäler Ungarns, 1896. За Пеленським.

[2]) Henszlmann,—Magyarország müemlékei, 1876, c. 133. Цією книгою користувався автор в бібліот. музею в Кошицях.

[3]) Mitteilungen Cent. Comis. 1856, cc. 46, 139.

[4]) G. Heider,—Über die Bestimmung der romanisten Rundbauten... Mittheilungen Centr. Com., Wien, 1865, c. 53.

[5]) E. Sacken,—Die Kirche und Rundcappelle zu Deutsch-Altenburg in Niederösterreich—Mitteilungen, 1856, c. 251. J. Janko, O etymologii slowa «Kostel», «čes. čas. Hist»., 1925, c. 164.

[6]) J. Braniš,—Dějiny středovškého Umeni v čechach, Praha,—1892.

[7]) Fr. Vacek,—Kostely, církwe a chrámy v čechach, c. 91.

[8]) E. Sacken,—Die Kirche und Rundkappelle, c. 253; K. Schaase,-Geschichte der bildenden Künste im Mittelalter, Düsseldorf, 1869, c. 195.

Погляд про візантійське походження ротонд з'явився порівнюючи давно, але в останні часи серед новіших дослідників не має багато прихильників. Джерело цих впливів шукали в різних місцях. Деякі німецькі дослідники навіть вважали ротонди за спеціяльно-слов'янський тип будов. Вказували також на Солунь, Київську Русь-Україну та Італію, переважно Равену. Про перших два джерела говорив чеський дослідник Мадль, опираючись на кирило-методійські традиції [1]). Загалом про візантійське походження ротонд висловилося цілий ряд істориків німецьких і чеських, наприклад, Ленер [2]), що присвятив романському мистецтву і спеціяльно ротондам в Чехії велику збірну працю. Щодо Равенни, то ці впливи різні дослідники витлумачують неоднаково. Одні визнають тут переважаючі впливи візантійські,—інші, як наприклад Бірнбаум [3]) під впливом новіших італійських істориків, вважають равеннске мистецтво як розгалуження римського.

Всетаки переважаюча більшість, і то новіших дослідників, вважають романські ротонди в Центральній Европі за витвір чисто-романського стилю без залежности від східніх впливів. І коли Б. Ґрубер влучно висловився, що раніш були склонні усі будови, яких поява для археологів була загадкою, приписувати впливам східнім або старослов'янським [4]),—то в новіших часах ці загадки стараються розвязати конче в Італії, навіть в тому випадкові, коли в якійсь країні є будови одного типу у великій кількості, а в Італії лише одна і то лише подібна. Власне так стоїть справа з поясненням Б. Матейки, [5]) котрий, найшовши одну ротонду подібну до чеських в Lucce, проголосив її за первовзір для всіх ротонд в Центральній Европі. К. Ґут [6]) заперечив це припущення, бо в дійсності трудно погодитися з поглядом Матейки, що мовляв усі інші ротонди в Італії з бігом часу щезли. Крім того дата заложення ротонди в Lucce не встановлена, існує навіть припущення, що будова походить з р. р. 1046—1115 [7]).

В останні часи з'явилося кілька спроб з'ясувати повстання романських ротонд з відомих римських округлих будов, котрі шляхом еволюції через ранньо-середньовічне мистецтво перетворилися в спрощений тип романських ротонд. На це вказували такі дослідники, як А. Вольтман [8]), Й. Нейвірт [9]), а з чеських Ґут, що присвятив чеським ротондам вичерпливу монографію. Щоби ознайомити читача з цим новішим поглядом, постараємося виложити цю еволюцію форми округлих будов у можливостислому вигляді.

Найстарші надгробні будови були власне центрального заложення (Єгипет, Мала Азія, Рим). Округлий надгробок з 6 півкольними нішами (апсидами) був і на Via Appia в Римі, побудований в 4 ст. В палацу Діоклета в Спліті (Спалято—Spalato) [10]) зберігся храм Юпітера (мавзолей

---

[1]) K. B. Mádl, Okrouhlé kostelíky v čechach, «Památky archeol., XIV, Прага, 1889, с. 426.

[2]) F. J. Lehner,—Dějiny umění národa Ceskeho, I. Прага, 1903, с. 234.

[3]) Birnbaum,—Ravenska architektura, I—II, Прага, 1925.

[4]) B. Grunber,—Charakteristik der Baudenkmale Böhmens, Mittheilungen Centr. Com., 1856, № 10, с. 198.

[5]) B. Matějka,—O puvodu českych rot und romanských, «čes. čas. histor.», VII, с. 416.

[6]) K. Guth,—Ceské rotundy, «Památky archeol.» XXXIV, P. 1924—1925, зош. 3—4, сс. 184—186.

[7]) Birnbaum, Kotázce našich rotund, «Památ. arch.» 1926, с. 184.

[8]) Al. Woltmann,—Deutsche Kunst, Leipzig, 1877.

[9]) J. Neuwirth,—Geschichte der christlischen Kunst in Böhmen, 1888 с. 143.

[10]) J. Niemann,—Der Palast Dioklettians in Spalato, Wien, 1910, сс. 62—77, таб. IX; G. Kowalczyk,-Denkmäler der Kunst in Dalmatien, I, t. 1.

Діоклета)—центральна будова, восьмикутна на зовні і округла в середині з 8 нішами, з яких 2 півокруглі, 3 прямокутні, 2 трьохкутні і 8-ма вхід. По кількох століттях перерви появляється центральна будова в Аахені з р.р. 796—804. Пізніше в р. 822 побудовано поверхову ротонду у Фульдському кляшторі. (Поверхові округлі будови відомі були також римські). Аахенська і фульдська ротонда послужили зразком для пізніших цвинтарних каплиць т. зв. carnarium, або ossarium XII—XV ст. поширених в Центральній Европі. [1]).

В цій історичній схемі є вражаючі прогалини, найперше поміж римськими будовами і центральною будовою в Аахені і подруге в століттях IX—XI, котрі поки що нема чим заповнити. Це власне і є найслабше місце цілої теорії, особливо прогалини в IX—XI ст. Цю останню прогалину не заперечує і К. Ґут (сс. 183—184).

Поверхові цвинтарні ротонди чи т. зв. карнери збереглися у великій кількості в Баварії і долішній Австрії, при чім в цій останній не тільки з романської доби, але і ґотицькі, що походять навіть з XV ст. Звідси карнери поширилися до південної Моравії і Західньої Словаччини (Bańska Štávnice, Kremnice, Skalice) всі не давніші XIII ст.

Чеські ротонди дослідники - Чехи датували IX—XIII ст., тоді як більшість німецьких дослідників цю дату пересували в межах XII—XIV ст. Щодо ґенези їх, то деякі чеські дослідники приписували повстання їх впливам Сходу, інші впливам римського будівництва або романської Італії (Lucce). Більшість німецьких дослідників вели чеські ротонди від баварських, що визнали і деякі новіші чеські історики [2]). Найстарші ротонди в Чехії, замкові і цвинтарні з одною округлою навою і на $^3/_4$ округлою апсидою зі сходу, походять правдоподібно, з XI ст. (Praha, Plzenec, Rapice, Hradešín, česka Třevova, Karlin коло Dobřichovice, Tynec nad Sázavou, Kostelec т. інші). Зміна у формах і просторовому об'ємі виникла в кінці XI або поч. XII ст., коли повстали підбанники (барабани) і бані значно вузчі від самої нави (Praha, Znojmo, Želkovice, Holubice). Нарешті останнім етапом розвитку були ротонди з прибудовою квадратової чи округлої вежі з заходу (Budeč, Říp, Libouň, Pzazonín, Pžední, Kopanina).

На Угорщині ротонди збереглися головно в західній частині на правому березі Дунаю, в колишній Панонії. Всі походять, правдоподібно, з XIII ст. Крім хрещатих ротонд, про котрі була мова вище, збереглася зовсім округла будова без жадних прибудов з 10 прямокутними нішами, в Tótlak [3]). Ротонди з півкольними апсидами є в Öskü і Kallósy [4]), з прямокутною апсидою—в Peregh [5]). Про походження ротонду на Угорщині також є кілька гіпотез. Тут приходять на увагу Візантія, Італія, Баварія і Австрія.

VI. Горяни.

Горяни—село в 4 кільометрах на південний схід від Ужгороду з переважаючим населенням українським (греко-католиків 727, римо-

[1]) Зіставлення будов центрального заложення як на Сході, так і на Заході і між ними ротонд складного типу див. в праці H. Gogner, Die Grundrissdispositionen der zweischiffigen Zentralbauten von der ältesten Zeit bis zur Mitte des IX. Jahrhunderts. Strasburg, 1906.

[2]) V. Birnbaum,—Dějepis výtvarného umění v čechach ,Praha, 1923, se. I, c. 24. Його-ж,—Kotázce našich rotond, «Památky archeol.», Praha, 1926 c. 184.

[3]) Die Osterr.-Ung. Mon. Ungarn, 1896, IV, c. 133.

[4]) E. Henslmann,—Die mittelalterliche Baukunst in Ungarn, «Österreichische Revue», 1865, II, c. 201.

[5]) Там само, c. 204.

католиків 161, кальвіністів 138). Тут збереглася церква (тепер католицький костел) з середньовічної доби і то досить добре захована. Будова складається з найстаршої східньої частини-ротонди і пізнішої однонавної готицької прибудови і захристя, правдоподібно, кін. XV чи XVI ст. Будова розташована на високому горбу, що панує над цілою околицею на десятки кілометрів. Навколо будови йдуть земляні вали, правдоподібно, з колишнього замку.

№ 9. Ротонди в Горянах XII—XIII ст. Сучасний вигляд за рис. М. Кричевського.

Ротонда в пляні (рис. 10—11) назовні округлої форми, в середині має 5 півокруглих заглибин розположених навколо середнього кола, шоста заглибина була зруйнована, коли добудовано ґотицьку наву. Півкольні заглибини мають сферичні склепіння. Над ними підноситься низький підбанник шостикутньої форми (рис. 11). Стіни підбанника похилі до середини будови. Підбанник вінчає баня, яка у спідній частині є шостигранна, а у верху, правдоподібно, сферична. До ремонту 1912 року ґотицька прибудова і ротонда мали спільний дах, як це виображено на поганенькому рисункові в мадьярському часопису «Magyarország Müemlekei» (IV, рис. 222-а). Під час ремонту 1912 р. цей спільний дах розібрано і побудовано нову деревляну баню над ротондою у формі середньовічного шолома (рис. 9). Так само і зубчастий ґзимс в підбаннику повстав у 1912 р.

Первісний вхід до ротонди був, правдоподібно, з південного заходу, на що вказує інша кладка в південно-західній ніші—можливо в пізніщі часи заложені двері. Скільки було вікон в нижчому ярусі ротонди—не можна встановити без зняття тинку. Неперечно, що первісне східне

вікно в пізніші часи було замуроване, бо від вікна залишилася лише ніша назовні будови. Два інші вікна, існуючі тепер, що виходять на південь, з пізніших часів: одно з них поширене з первісного, друге (з полудневого заходу) пробито навіть в іншому місці, бо вісь вікна не

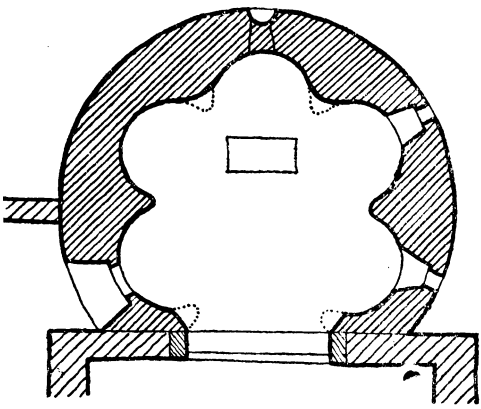

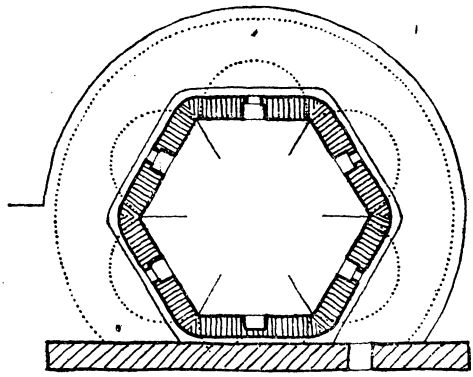

№ 10—11. Плян першого і другого яруса ротонди в Горянах, XI—XII ст.

відповідає осі заглибини ротонди. Так само і двері з ротонди до захристя повстали пізніше. Первісне східнє вікно з півкольним закінченням (рис. 9) помірної пропорції і відповідного до цілости будови розміру. Підбанник має 6 вузеньких малих вікон, які закінчуються трьохкутньою формою або прямокутньою, хоч деякі віконця вказують, що їх первісна форма була з півкольним закінченням. Таке первісне закінчення збереглося в деяких вікнах за теперішніми рамами; одно вікно збереглося також з західнього боку коло прибудови. І це є певним доказом, що ротонда з самого початку стояла окремо від інших забудовань.

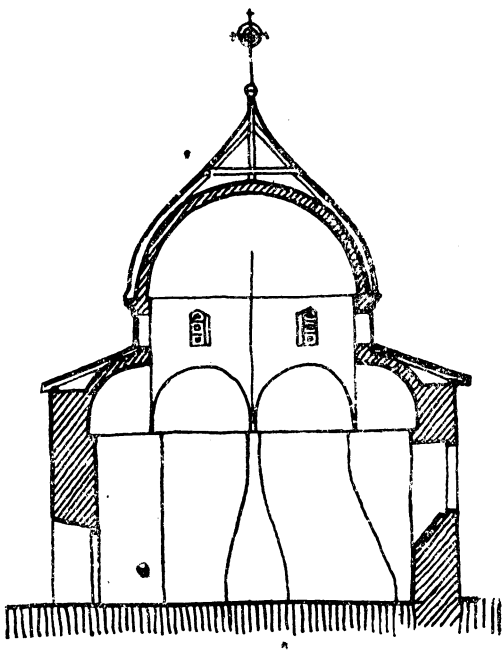

№ 12. Перекрій ротонди в Горянах. Обміри архіт. Свободи.

Уперше плян і перекрій горянської ротонди було опубліковано в згаданому мадьярському виданню (1913, зош. III, с. 290—291). Точніші обміри були виконані архіт. Свободою в 1924 р., якими ми почасти і користуємось (рис. 12 перекрою).

Літописних та інш. документальних звісток про горянську ротонду не існує, немає також жадних деталів, котрі б ясно промовляли про стиль будови. Тому не дивно, що ціла дотеперішня література точиться головно коло питання провенієнції та часу заложення цієї інтересної і своєрідної пам'ятки середньовічного мистецтва на Закарпаттю.

В перших мадьярських публікаціях [1]) зазначено, що горянська ротонда повстала з передроманської або початку романської доби ц.т. X—XI ст., але на чому основане таке твердження—невідомо. По світовій війні з приводу Горян появилося чимало статтей, заміток та більших розвідок, які одначе ще більше заплутали питання провенієнції будови. На думку М. Новаківського[2]), ротонда збудована в чисто-візантійському стилі і є найстаршою пам'яткою византійського мистецтва на Закарпаттю. В. Пачовський [3]) висловлює здогад, що вона збудована в стилю галицьких храмів, котрі повстали під впливом романським. І. Краль [4]) ставить гіпотезу про повстання будови в IX ст. за часів Великої Моравії і говорить про її візантійський стиль. Інший чеський-дослідник Ф. Заплеталь [5]) таку ранню дату називає легендою і, спираючись на цілий ряд праць загалом заперечує, щоби Закарпаття (від Попраду до Тіси) колись належало до Великої Моравії.

Ф. Заплеталь дав також основну розвідку про горянську ротонду [6]). В ній автор цілком слушно зазначає, що в Середньому Подунаю не заховалося досі ні одної круглої будови, котру можна було би уважити за зразок або принаймні за аналогію горянської ротонди,—зокрема, нема таких будов ні в чеському, ні в угорському середньовічному будівництві. Мало правдоподібно, щоби горянська ротонда повстала під впливом німецького чи взагалі західньо-романського бідувництва [7]). Далі приходить до висновку, що будова могла бути побудована після романської доби кн. Федором Кориятовичем або його жінкою в р. р. 1393—1414, майстрами з новгородсько-псковської округи в старих традиціях Борисоглібської ротонди у Вишгороді під Києвом, або майстрами, що прийшли з кн. Ф. Коріятовичем із Новгороду Литовського або з українського Поділля [8]). Покликування на новгородсько-псковських майстрів у праці Заплеталя висловлено лише у формі ґіпотези. Для цього бракує фактичних даних про ротонди у псковсько-новгородській окрузі та яких-будь зв'язків з Ужгородом. Покликування Ф. З. на храм Петра і Павла в Новгороді на Славні з р. 1367 [9]), де, мовляв, як і в горянській ротонді, помічаємо «могутність мурів, урочисту гладкість стін, архаїчну простоту», розуміється, не може вважатися ще доказом для такої спільности.

Зовсім протилежних поглядів притримується В. Залозецький, що присвятив горянській ротонді розвідку в мовах українській і чеській[10]). З порівнань цих двох статтей виходить, що погляди автора не усталені. Так, наприклад, в українському тексті (ст. 6) він говорить навіть про «передроманські» стилеві тенденції горянської ротонди, тоді як в чеському тексті про них замовчує. На сс. 8 і 10-11, вказує на равенські впливи і «анальоґії» горянської ротонди в Німеччині—в чеському тексті говорить

---

[1]) «Magyarország Müelmékei», Будапешт, 1913, III с. 276.

[2]) «Руська Нива», Ужгород, 1921, 5 квітня.

[3]) Історія Подкарпатської Руси, I, 1921 с. 128.

[4]) J. Krala A. Svoboda,-Turistický průvodce Podkarpatskou Rusí a Slovenskem východem, Mukačev, 1923, c. 18.

[5]) časopis Vlasten. spolku musejn. v Olomouci, Olomouc 1926, ч. 1—4, ст. 120.

[6]) Fl. Zapletal,—Horjanská rotunda, «Pozor», Olomouc, 1922, 10 září.—26 listop. і окремо, Olomouc, 1923.

[7]) Там само, с. 13 і 19. Цей погляд підтримує і К. Ґут (česk. časop. histor. Praha, 1927, c. 382).

[8]) Zapletal, c. 44 і 88.

[9]) И. Грабарь,—Исторія русск. искус., I, сс. 209—210.

[10]) Горянська замкова каплиця, «Науковый Збôрникъ «Просвѣты», Ужгород, 1925 і окремо Ужгород, 1925, с. 20. — Hradní kaple v Horjanech, «Památky archeolog.» 1924—1925, c. 372—382.

про це не так рішуче. Загалом в ужгородському виданню не спиняється над подібностями на Сході і «рішуче» відкидає «східні» впливи, тоді як в празькому виданню вказує (правда, в примітці) на подібності в Царгороді, Вірменії і Грузії. Є також інші помилки і недостачі в цих статтях. На одну з таких вказував м. і. К. Ґут [1]), що В. Залозецький датує ґотицьку прибудову другою половиною XV ст., тоді як фрески в тій самій добудові—початком XV ст.

Остаточний погляд В. З., що горянська ротонда побудована в XI—XII ст. і в стилістичному відношенню належить до переходового ранньоромансько́го стилю. Цей «стиль», на думку В. З-го, прийшов до Ужгороду просто з Риму через Далмацію. Хоч все це сказано аподиктично і дуже «рішуче», але від цього твердження В. Залозецького не набирають більшої доказовости. «Цілком ясні» романські і ґотицькі деталі ротонди зовсім не ясні. Східне вікно будови ще нічого не говорить про романський стиль, бо такі самі вікна уживалися і у византійських будовах, так само як і система викружок (півкольних ніш). Отже ці особливості горянської ротонди, що, як каже В. З. «єдино, що з точністю вказують» на романський стиль [2]), зовсім не вистачають для окреслення стилістичних рис. Рівно ж трьохкутне закінчення вікон у підбаннику не є жадним доказом про пізніші ґотицькі впливи. Відомо, наприклад, що трьохкутня форма отворів і навіть склепінь уживалася в Києві ще в XI ст. «Римське» джерело округлих, центральних будов є так далеке топографічно і хронологічно від Горян, що ще не дає відповіді на питання про походження нашої ротонди. Шлях через Далмацію також дуже проблематичний. В. Залозецький слідом за Ф. Заплеталем вказує на баптистерій в Зарі (Zara) в Дальмації, який читача має остаточно переконати про «чисто-романське» походження горянської ротонди. Але коли Ф. Заплеталь лише звертає увагу на подібність з Горянами [3]), то В. Залозецький говорить вже про «найбільш вражаючу аналогію» [4]). При статті Залозецького долучено плян цього баптистерія в Зарі, при чім лише внутрішнього вигляду, крім того стінки тут заштріховано таким способом, що у глядача може бути враження, що назовні баптистерій є або округлий або що його форма найменше невідома. Між тим в дійсності, цей баптистерій має не ніші, але апсиди, що виступають на зовні будови [5]), тому про аналогію з Горянами не може бути мови. В тій же Зарі є інша центральна будова, яка дає вже більшу подібність до Горян. Ця остання будова має 6 півкольних ніш в середині і назовні п'ятикутньої форми [6]). З рештою постійні покликування В. Залозецького на Равенну і Далмацію зовсім ще не говорять про «чисто романські» впливи, а скорше візантійські. Правда, деякі дослідники і між ними Бірнбаум [7]), на авторитет котрого покликується Залозецький, вважають равенську архітектуру, як вияв і різновидність римського мистецтва, але ці погляди, як було вище зазначено, загально ще не визнані, потрібують більшої доказовости та мають противників дуже сильних, між котрими можемо, наприклад, вказати на Діля. Зрештою факт подібности горянської ротонди з Зарою ще не говорить на впливи Дальмації. Вище ми

[1]) Česk. časop. histor., 1927 р. с. 380.
[2]) Památky archeolog., с. 377.
[3]) Horjan. rotunda, с. 86.
[4]) Památky archeol.», с. 377.
[5]) Порівн. плян баптистерія в Зарі в «Mitteilungen d. Centr. Comis., 1884, с. XCVIII, фіг. 5.
[6]) Dehio-Bezold,—tekst I, с. 24.; Atl. I, таб. I, рис. 9. Про цю останню будову Залозецький не згадує.
[7]) Birnbaum,—Ravenska architektura, Praha, 1925.

зазначили спорідненість церкви коло Нони в Далмації з IX ст. з Херсонеським баптистерієм з 600 р., що промовляло би, з таким же успіхом, про впливи, що йшли в поворотньому напрямку.

Щодо якоїсь спіритуалістичної «аналізи» Залозецького, просторового розпреділення і архітектурного розчленування окремих форм горянської ротонди, які ведуть В. З. просто до римських ротонд, то це очевидно належить до спеціяльних уподобань автора, які особливо яскраво з'ясувалися в ужгородському виданню та пізніших писаннях і то не тільки історично-мистецького змісту...

Назва горянської ротонди «замковою», яку дав Залозецький, також треба вважати не доведеною, так само як і припущення К. Ґута, що вона була цвинтарною [1]).

Закінчуючи загальний огляд головнішої літератури про горянську ротонду, не можемо не згадати рецензію I. Vašica, з цілого ряду інших рецензії, які з'явилися з приводу розвідок Ф. Заплеталя і В. Залозецького. Вашіц пише: «І якщо були би ще більше скептичні до припущення Заплеталя, мусимо признати, що його причинок до рішення питання повстання горянської ротонди має велику ціну вже своїми загальними увагами» [2]). Ця обережність, з якою висловлюється рецензент, є дуже на місці, з огляду на цілий ряд складних питань, що з'являються при дослідженню ротонди в Горянах.

На наш погляд, одиноким засобом для вирішення як дати будови так і її провенієнції може бути матеріял і техніка кладки, на що не звернули увагу ні Ф. Заплеталь ні В. Залозецький. Правда, при теперішньому стані, коли будова отинкована в середині і назовні, трудно визначити технічні особливості кладки, але в деяких місцях тинк облупився і відкрив старий мур. Принаймні при огляді будови, яку перевів автор цих рядків у літі 1925 р., можна було помітити, що мур складається з двох родів цегли. Новіша цегла кольору цинобер, звичайного для наших часів розміру, походить очевидно з часів ремонту 1912 р., коли стіни в деяких місцях облицовувалися новим матеріялом. Стара цегла темно-червоного, малинового кольору, дуже міцна, плотна і не така пориста як нова. В одному місці цегла остільки відкрита, що можна було зняти її розміри: 30 см. ширини і 4—5 см. грубости. Як свідчать місцеві свідки ремонту 1912 р., стара цегла була квадратової форми. Квадратову цеглу було знайдено також при розкопках коло горянської ротонди, переведених в літі 1926 року. На жаль, розкопки велися по аматоськи при помочі війська і були скоро урядово припинені. Оскільки відомо авторові цих рядків, звіту чи опису цих розкопок досі опубліковано не було. Як зазначено вище, ротонда в 1912 р. була наново отинкована, але в деяких місцях можна зауважити сліди старого тинку. Цей старий тинк значно міцніший від нового з досить дрібним одностайним піском червоної барви.

Для порівнання горянської ротонди з іншими пам'ятками світового мистецтва приходять на увагу найперше ротонди у Вірменії, хоч і тут не знаходимо якоїсь більшої анальогії. Наприклад, в Ані церква Григорія з X ст. [3]) має 6 апсидальних півкольних заглиблень, які назовні закінчуються чотирьохкутньою формою, підбанник тут 6-тигранний, але лише всередині, тоді як назовні форма його округла. Три інші ротонди в тому самому місті Ані [4]) подібні до попередньої

[1]) Česk. časop. histor., 1927, c. 381.
[2]) Časop. vlasten. spolku musejn. v Olomouci, 1926, ч. I—4, c. 152.
[3]) Strzygowski,—Armenier u. Europa, I, c. 126, fig. 129.
[4]) Там само, cc. 128, 130, fig. 132, 134 і 136.

будови мають підбанники 12-ти гранної форми назовні. З інших візантійських округлих будов треба згадати деякі будови типу ротонди, в середині з заглибленнями, в Сирії і Малій Азії, наприклад при церкві в Dere Ahcy [1]), далі ротонду в Солуні з 7 заглибленнями в середині і склепіньчастою банею і церкву Сергія і Бакха в Царгороді, яка в середній частині є восьмикутна з округлою (в пляні) банею і 4-ма півкольними заглибленнями [2]).

В Центральній Европі деякі подібності до горянської ротонди здибаємо в Німеччині в містах Marienburg коло Вірцбурґа, Altötting, Ludwigstadt і Gessenberg. Тут збереглися округлі будови з 8 півокруглими заглибинами всередині будови і восьмикутними підбанниками. Ф. Мадер [3]) датував першу будову меровейською добою (VII—VIII ст.); а ротонду в Altötting'у каролінгською добою (VIII—X ст.), про цю останню говорив, що побудована ломбардськими майстрами. Так само і Dehio [4]) називає будову в Altötting ранньо романською, тоді як Otte датує її XII ст. [5]) Марійська каплиця в Ludwigstadt походить з X ст., і в пізніші часи була перебудована [6]). Замкова каплиця в Gessenberg'у походить також з романської доби [7]).

З інших будов Центр. Европи може прийти на увагу хіба лише округла будова в Tótlak на Угорщині з 10 прямокутними заглибинами [8]).

Всі ці будови своїми формами стоять досить далеко від горянської ротонди. Таким чином в Центральній Европі не знаходимо подібних зразків.

Матеріял горянської ротонди—цегла вказувала би на східнє, візантійське походження, тоді як усі ротонди романського стилю в Середньому Подунаю побудовані зі шліфованого правильно обробленого каменю.

Ясні і логічні форми будови, центральність заложення і просторового об'єму, широкий підбанник, спосіб перекриття зі сферичною банею, відсутність дрібних прикрас—все це промовляє за візантійський стиль. Маючи також на увазі етнічний склад населення Закарпаття і зразки округлих будов на Україні (Херсонес—Вишгород—Галич) приходимо до висновку, що будова повстала руками майстрів українсько-візантійської будівельної умілости.

Час повстання будови встановити без ніяких документальних свідоцтв, розуміється, важко. Але коли прийняти її українсько-візантійське походження, то найбільш правдоподібна дата була би в межах XII—XIII ст. [9]) В цей час будівнича чинність особливо інтенсивна була в сусідньому Галичу, який, цілком природньо, міг бути тим пунктом

---

[1]) C. Diehl,—Manuel d'art byzantin, Paris, 1910, c. 95.

[2]) Pulgher,—Les anciennes églises byzantines, Wien, 1880, таб. II рис. 1.

[3]) F. Mader,—Die Kunstdenkmäler des Königreichs Bayerns. Stadt Würzburg, 1915, cc. 403—408. J. Rahn (über den Ursprung und die Entwicklung des christlichen Central—und Kuppelbans, Leipzig, 1866) датує ту саму будову VIII ст. і то лише спідню частину.

[4]) G. Dehio,—Handbuch der deutschen Kunstdenkmäler, III, Берлін, 1908, c. 14.

[5]) Otte,—Handbuch Kunst-Archäologie des Deutschen Mittelalterhs, Leipzig, 1885, II, c. 101.

[6]) Dehio, I, Berlin, 1905, c. 187.

[7]) Dehio—Bezold, II, таб. 206, рис. 1—2.

[8]) Die Österr.-Ung. Monarchie, Ungarn, IV, c. 133.

[9]) На цю дату горянської ротонди автор вперше вказав у своїй розвідці: Архітектура старокнязівської доби, Прага, 1926, с. 28. К. Ґут в рецензії на працю Залозецького (česky časop. histor., Praha, 1927, c. 382) також висловив погляд, що горян. ротонда може походити з другої половини XII ст. або і пізніш.

звідки приходили чи переходили майстрі старо-української школи, тим більше, що зносини поміж Галичиною і Угорщиною в той час були особливо живі. Цілком виключати західні романські впливи також не можна, але цікаво, що наколи в Галичу вони виявлялися досить сильно (церква Ільї, Пантелеймона та ін.)—на Закарпаттю, приблизно в той самий час, задержано не тільки візантійські форми, але навіть будівельну техніку і матеріял.

VII. Лаврів.

Лаврів—село і манастир в 12 кілом. на південний захід від старого Самбору на Бойківському Підгір'ю. Тут збереглася старовинна мурована церква Онуфрія, де первісна середня частина будови становила ротонду (рис. 13).

Старі літературні джерела слідом за Л. Зелінським [1]), ґрунтуючись на неправих грамотах, відносили заснування манастиря і самої церкви до часів кн. Льва—р. 1292. Перший більш докладний, хоч і не зовсім точний опис будови подав Ф. Лобеський [2]). Він між іншим вказував, що центральна частина будови складається з ротонди, завершеної великою банею. В. Площинський [3]), який використав багато документальних джерел самого манастиря, встановив, що село Лаврів заложено коло 1550 р. а манастир існував уже з початку XV ст.

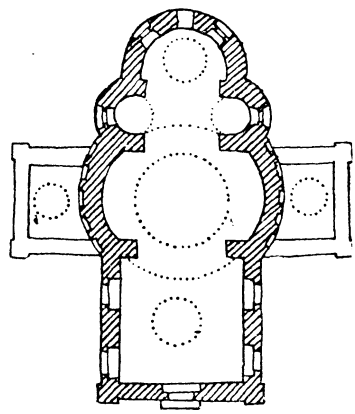

№ 13. Реконструкція первісного пляну церкви в Лаврові, XV ст. (За М. Голубцем).

Перші досліди над Лаврівською церквою, як пам'яткою старовинної архітектури, перевели Мокловський і Соколовський [4]). На думку Мокловського найстарша частина церкви — вівтар з апсидою, конхи і середня частина будови (окрім бабинця), повстали в кінці XIII ст. Решта бабинець і бокові прибудови коло середньої частини, походять з 1676 р. Форма віконних, мурів, романський фриз і окапи, що обігають вівтар на зовні та гостролучні склепіння усередині храму вказують, що будова в стилістичному відношенню належить до переходової доби від візантійсько-романського до ґотицького стилю. Соколовський звернув увагу м. і. на візантійсько-афонське походження пляну церкви. Цей плян, опублікований Мокловським і Соколовським, є хрещатої форми з квадратовою середньою частиною.

До відмінних результатів прийшов М. Голубець під час своїх дослідів над лаврівською будовою і головно фресками, які він перевів у літі 1925 р. [5]). Дослідник припускає, що збережені фрески в бабинці походять з XV або XVI ст. Покійний архітект В. Пещанський—великий знавець малярської техніки, встановив на підставі хемічної аналізи, що фрескова заправа лаврівських фресок бабинця походить з доби

[1]) «Lwowianin», Львів, 1842, VI.
[2]) «Rozmaitości», Львів, 1859.
[3]) «Науковий Сборникъ Галиц. Рус. Матици», 1866.
[4]) K. Mokłowski i M. Sokołowski,—Do dziejów budownictwa cerkiewnego na Rusi Czerwonej. «Sprawozdania Komis. do bad. hist. sztuki, т. VII, зош. IV, Kraków, 1905.
[5]) М. Голубець,-Лаврів (замість комунікату) «Діло», Львів 1925, ч. 221—225.—Його ж більша розвідка в «Записках ЧВВ», Львів, 1926.

не пізніше XV ст. На думку М. Голубця, головна нава з бабинцем і вівтарна частина побудовані не пізніше XV ст., а бокові (південна і північна) прибудови—в XVII ст. Зі старих мурів залишилися лише долішні частини, тоді як верхні частини і перекриття походять з пізніших часів. Подана М. Голубцем реконструкція первісного пляну будови (рис. 13), дає середню частину у формі ротонди [1]).

З історії будови знаємо, що манастир горів в р.р. 1707, 1767 і 1774), а в кінці XIX ст., церква була перероблена: замість шістьох бань залишилася лише середня з гранчастим підбанником, інші бані заступлені невеликими маківками. Сучасний свій зовнішній вигляд, а почасти й внутрішній завдячує лаврівська будова ремонту 1910—1914 років. Тоді наново отинковано стіни, які в їх горішній зовнішній кондиґнації «украшено» романським зубчастим фризом і окапом, що до того часу прикрашував тільки вівтарну частину, далі у варварський спосіб обвалено гостролучне склепіння у вівтарі й заступлено новим більш плескатим склепінням, а бабинець перекрито звичайною плескатою стелею. Крім того, старі двері з різьбою замінено новими, пороблено псевдо-романські портали і т. ін. Таким чином позбавлено пам'ятку зразково-переходового стилевого характеру, який послужив основою для студій Мокловського і Соколовського.

Плян Лаврівської церкви з бічними конхами (півкольними виступами коло вівтаря) не залишає сумніву, що тут маємо діло з візантійсько-афонськими впливами, що йшли до нас в XV—XVII ст. через Молдаво-Валахію і Буковину до Галичини і Поділля (Кам'янець, Могилів, Зіньків, Межибіж [2]). Найстарші зразки таких будов збереглися в українському Сереті на Буковині: Трьохсвятительська церква і церква Івана, обидві коло 1400 [3]). Тому навряд чи можна датувати лаврівську будову давніше XV ст. Порівнюючи з буковинськими будовами (Серет, Путна, Сучава та ін.), лаврівська церква дає значні відхилення, зосібна тут мало розвинені конхи, а основу складає ротонда. Трьохдільні ротонди (квадратовий бабинець + коло + апсида), як було вище зазначено, відомі в Центральній Европі, на Україні були в Галичу і Мукачові, але лаврівська будова різниться від них тим, що у своїй вівтарній частині має дві конхи типові для візантійсько-афонської архітектури XIII —XV ст.

VIII. Кам'янець.

В Кам'янецькому замку на Поділлю була каплиця св. Михайла округлої форми назовні і гранчастої неправильної форми всередині. Її побудував кам'янецький староста Микола Бжеський р. 1575, про що свідчив напис на внутрішній стіні каплиці, записаний істориком Пржездецьким в середині XIX ст. [4]).

Обміри замку, які перевів автор цих рядків у році 1918, з'ясували, що каплиця служила одночасно і вежею, але безпосередньо не входила в передову оборонну лінію замку. Про це свідчать і ґравюри замку другої половини XVII ст. [5]). Твердження А. Прусевича [6]), що каплиця Михайла була улаштована в т. зв. «Денній» оборонній вежі замку, побудованій в

[1]) Порівн. М. Голубець,—Галицьке малярство, Львів, 1926, с. VI.

[2]) Є. Сіцінський,—Муровані церкви на Поліллю, Л. 1925.

[3]) K. Romstorfer,—Die Kirchenbauten in der Bukowina, Mittheilungen d Centr. Comis., Wien, 1896, cc. 73—74, fig. 72. Плян Mitt. 1895, с. 251.

[4]) Przezdziecki,—Podole, Wołyń, Ukraina, Wilno, 1841, I, с. 191.

[5]) Є. Сіцінський. Оборонні замки Західнього Поділля, Київ. 1928, с. 19 рис. I. Загальний плян замку на рис. 4.

[6]) Al. Prusiewicz,—Kamienec-Podolski, Warszawa, 1915 с. 100.

1542 р., не відповідає дійсності, і основане на незнайомстві автора з загальною ситуацією і пляном замку. Навпаки т. зв. «Денна» вежа—одна з найбільш відповідальних оборонних веж замку (котру турки в 1699 р. підмінували і завдяки цьому захопили замок),—значно виступає назовні поза загальною лінією оборонних мурів, тоді як каплиця - вежа св. Михайла побудована у внутрішньому дворі замку і лише притулена до «Денної» вежі-бастіону.

Через те що Михайлівська каплиця в Кам'янецькому замку є в цілковитих руїнах, не можна встановити, яке було її перекриття, просторовий об'єм та окремі архітектурні форми. Оскільки збереглися мури, можна припустити, що ціла будова була поверхова і каплиця займала лише середній поверх, а нижчий і верхній поверхи служили для інших потреб, як це звичайно робилося в оборонних замках.

IX. Мукачів.

Історичні джерела про манастир в Мукачеві на Закарпаттю давали деякі відомості про стару муровану церкву, побудовану в 1661 р. і розібрану на поч. XIX ст., але якої форми і характеру була ця будова та хто був будівничим—в теперішній літературі не було жадних звісток.

В літі 1925 р. автор цих рядків, відбуваючи дослідчу подорож по Закарпаттю і перебуваючи в Мукачівському манастирі, знайшов рисунок цієї первісної мурованої церкви, який є покищо одиноким джерелом для пізнання архітектурних форм збуреної будови (рис. 14). Про нахідку рисунка з'явилася, за згодою автора, інформаційна стаття Ф. Заплеталя в 1925 р. [1]. В тому ж році автор цих рядків умістив коротку згадку про нахідку у своєму підручнику історії мистецтва [2]). Пізніше, в р. 1926 з'явилася згадка про мукачівську ротонду разом з рисунком її в статті А. Странського про деревляне будівництво на Закарпаттю [3]).

№ 14. Ротонда в Мукачівському монастирі Рисунок поч. XIX ст.

Про Мукачівський манастир чи т. зв. «Чернечу гору» в старій літературі твердилося, на підставі фундаційної грамоти кн. Федора Ко-

---

[1]) F. Zapletal,-Zajímavý nález. «28 Říjen», Praha, 1925, 31 říjen, č. 247, Автор складає подяку Вп. Ф. Заплеталю за цю статтю.

[2]) Конспект історії всесвітнього мистецтва, ч. I. Перше видання, Прага, 1925, ст. 168 (Літографовано).

[3]) A. J. Stránský,—Trojvězaté cerkve Podkarpatskŕ, «Stavitelské Listy,—Praha, 1926, Roč. XXII, c. 386, рис. на с. 396. А. Странський не подає, звідки довідався про існування рисунку в Мукачівському манастирі та не згадує статті Ф. Заплеталя, яка мусіла бути йому відома.

ріятовича, що манастир заснував князь дня 8 березня 1360 р. [1]). Пізніше встановлено, що грамота ця підложна і була зладжена в р. 1420 тими манахами Василіянами, яких осадив кн. Коріятович коло Мукачева. Новіші дослідники висловлюють погляд, що сама грамота помиляється не в фактах, лише в даті, бо кн. Ф. Коріятович був володарем на Закарпаттю в р.р. 1394—1414, коли в дійсності міг осадити манахів коло Мукачева [2]). Мукачівський манастир засновано, правдоподібно, коло 1418 р. З початку був дуже малий з малою деревляною церковою та іншими деревляними будовами.

Перша мурована церква манастиря побудована в 1661 році за православного єпископа Іоанікія Зейкана [3]). Фунтатором церкви був молдавський воєвода Констянтин Басараб. Про побудовання храму руками місцевих Українців свідчив також напис, уміщений на самій будові:

«Ѳеодор Коріатович князем бил,
За отпущеніє гріхов монастир зробил,
Дравяна церква от віку зоставала,
А теразнейшого року 1661 каменная стала,
През Константина воєводу Молдавского
З Неделею на имя госпожею єго.
Владикою на той час Іоанникій зоставал,
Зо Мстичова (свого маєтку) о том ся пильно старал.
Року 1661 мая 13» [4]).

Латинська напис під рисунком ротонди (рис. 14) також говорить про воєводу Константина Басараба як фундатора. До того ще додає, що храм побудований в «молдавському стилі». Треба зазначити, що семигородські князі та молдавські воєводи в той час мали великий вплив на територію Закарпаття, а від р. 1628 відомий мукачівський замок належав семигородському князю [5]).

Щасливою нагодою нам відомо навіть ім'я архітекта, що побудував мукачівську ротонду. Був це львівський майстер, по походженню Італієць—Stefan Piamens, про котрого довідуємось з судового процесу, який відбувався у Львові. А саме, Piamens в р. 1662 позиває червоноводзького міщанина Андрія Буза на суму 260 зл. «за вимурування руської церкви в Мукачові, на що пізваний Буза відмовляється, що не він має платити за церкву, але воєвода молдавський Константин яко властивий фундатор» [6]). Документи 1640 р. називають Piamens'а «Hungarns Murator» [7]). Відомо також, що будівничий оженився у Львові з дочкою

[6]) Acta Consul. p. 1662, cc. 178—179. За Лозінським: Sztuka lwowska, Львів, 1898, ст. 98.

іншого львівського майстра, теж Італійця по походженню, Альберга Кієляра [8]).

З того бачимо, що Piamens був сталим мешканцем Львова (1640—1662 р.р.) і, правдоподібно, закликаний до Мукачова зі Львова. З судового процесу також можна заключити, що учасником і зглядно фундатором церкви не був лише воєвода Басараб, бо в противному разі будівничий знав би до кого звертався з претензіями. Наколи ж фундатором

[4]) Базилевич,—Brevis Notitia Fundationis Theodori Koriatovits Cassoviae, 1799, ч. II, сс. 83—86;, Др. В. Гаджега.—Перва спроба історіѣ греко-католическоѣ Мукачевскоѣ епархіѣ, «Науковый Зборникъ «Просвѣты», Ужгород, 1925, с. 6.

[2]) І. Кондратович,—Князь Федор Коріятович и Мукачевскій манастырь» Подкарпатска Русь», Ужгород, 1923, ч. І сс. 30—32.

[3]) Петровъ.—Матеріалы для исторіи Угорской Руси, II, СПБ. 1906, с. 21.

[4]) М. Грушевський, Ілюстрована—Історія України, Відень 1921, с. 441.

[5]) Słownik geograficz. t. VI, Warszawa, 1885, c. 806.

[7]) Acta Consul. p. 1640, c. 476. За Лозінським.

[8]) Там само, с. 98.

був лише один Басараб, то факт невиплати грошей будівничому свідчить, що воєвода не дуже був ретельний у своїх зобов'язаннях.

Мукачівська ротонда стояла ще в р. 1823, але скоро після того завалилася, за іншими джерелами була розібрана в р. 1826 [1]).

Замість ротонди була побудована нова барокова церква в р.р. 1780—1804. Інші манастирські будови в р.р. 1766—1772. Як свідчать місцеві манахи, нова церква побудована на новому місці, а від старої залишилися під землею фундаменти, які ще донедавна були на поверхні землі. Хоч місце старої церкви відоме, але жадних дослідів і розкопок досі не було переведено.

Щодо самого образка мукачівської ротонди, то стиль і манера рисунка, зосібна дерев перед будовою (рис. 14), не залишають сумніву, що він виконаний в початку XIX ст. Рисунок досить поправний, хоч зроблений другорядним малярем. На відворотній стороні образка є напис «1889», зроблений похапцем олівцем неперечно зовсім недавно.

З рисунка можемо досить добре з'ясувати характер цілої будови та окремих архітектурних форм. Середня округла частина мала, правдоподібно, склепінчасте перекриття, натомість $^3/_4$-округла східня апсида такого склепінчастого перекриття не мала. Це останнє випливає з того, що апсида є однакової висоти з середньою камерою, тоді як склепінчасті романські апсиди були завжди нижчими. Квадратова в основі вежа, по площі значно меншого розміру від середньої частини, а по висоті перевищує її. Вхід до церкви був через вежу. Усі вікна будови мають півкольне закінчення. Перекриття усіх трьох камер типово-барокове, яке зустрічаємо і в деяких деревляних церквах на Лемківщині і Закарпаттю. Маківки барокових бань закінчені восьмираменними хрестами, також типовими для Закарпаття.

Мукачівська ротонда своїм заложенням дуже близько стоїть до церкви Ільї в Галичу і почасти до церкви в Лаврові. Можна навіть припустити, що львівський архітект Piamens—будівничий мукачівської ротонди, міг бачити ротонди в Галичу і Лаврові, бо перша в той час ще функціонувала, а друга не втратила свого первісного вигляду (перебудова її походить з 1676 р.).

Тип мукачівської ротонди відомий, як було зазначено, не тільки в Семигороді, але в цілій Центральній Европі, зокрема на Угорщині і в Чехії, де подібні ротонди з квадратовою вежою відомі в Budeč, Liboun і Pravonin. В Молдаво-Валахії ротонди були, порівнююче, мало поширені. «Молдавський стиль» мукачівської будови, як це свідчить напис під рисунком ротонди, більше говорить про амбіції фундатора-молдавського воєводи та «східню», «грецьку» приналежність церковної громади ніж про мистецько-стилістичні ознаки самої будови.

Не зважаючи на запопадливе підкреслення «грецької» обрядовости в одміну від «римського», «латинського», мукачівська будова значно більше піддалася західнім впливам, як всі інші ротонди на Русі-Україні. І коли галицька трьохдільна ротонда своїм заложенням з непомірно широким бабинцем значно різниться від згаданих чеських трьохдільних ротонд, то мукачівська ротонда ближче наближається до трьохдільних ротонд Центральної Европи, хоч і цілковито не втрачає своєрідних, оригінальних рис, оскільки це можна судити по збереженому рисункові XIX ст.

---

[1]) Дулишковичъ,—Историческія черты Угро-Русскихъ, Ужгород, 1875. II, сс. 122—123.

Висновок.

Ротонди на Україні в старі часи не тільки були відомі, але досить поширені, особливо в Західній Україні. Джерелом їх можна вважати Херсонес, де збереглася хрещата ротонда (баптистерій) коло 600 р. та інша подібна хрещата будова ранньо-візантійської доби. Херсонеський баптистерій належить до сфери впливів Сирії і Малої Азії, що були невичерпаним джерелом в старохристіянську добу для всіх геленістичних осередків на цілому Сході.

Дальшим свідоцтвом ротонд на Україні є мініятюри «Сказанія о Борисі і Глібі» поч. XIV ст., де виображені будови типу ротонд. Якщо ці рисунки не вказують на існування ротонди у Вишгороді коло Київа 1115 р. то у всякім разі говорять, що цей тип будов був у нас відомий. Підтвердженням цього є інші рисунки, збережені на фресках Софійської катедри у Київі та подібні зразки в Польщі, як наприклад рисунок ротонди на українських фресках 1471 р. у Кракові на Вавелю.

№ 15. Мотив з Мініятюр «Сказаніе» XIV ст.

В століттях XII—XIII ротонди відомі в Західній Україні, найперше в Галичу, де знайдені фундаменти трьохдільної ротонди, та в Горянах коло Ужгороду (збережена будова). Українське мистецтво старокнязівської доби, що спричинилося до зародження будівництва в Польщі, принесло туди і ротонди, про що свідчить цілий ряд пам'яток, передовсім центральна будова на острові оз. Лєдніци, побудована візантійським способом і недавно знайдена хрещата ротонда в Кракові, що дає вражаючу схожість з херсонеським баптистерієм. Ці впливи візантійсько-

українського будівництва сягали, правдоподібно, аж до Шлеську і Угорщини, на що вказують деякі будови в цих країнах.

Якщо ротонди в Херсонесі, Вишгороді, Кракові і Горянах свідчать про переважаючі впливи візантійські, то в Галичу досить помітні впливи романські. Ця течія західнього мистецтва більш яскраво виступає в пізніших ротондах: в Лаврові на Бойківському Підгір'ю з XV ст., замкова каплиця в Кам'янці 1575 р. і церква в Мукачові 1661 р. Ротонда в Лаврові побудована в подібних до Центральної Европи зразках, рівночасно відбиває характер будівництва візантійського ренесансу, впливи котрого йшли до нас з Атону через Молдаво-Валахію і Буковину (укр. Серет). Нарешті трьохдільна ротонда в Мукачеві, рисунок котрої знайшов автор 1925 р. — побудована львівським архітектом, належить до типу ротонд, що були поширені в цілій Центральній Европі, зокрема в Чехії.

Збережені зразки округлих будов на Україні є особливо цінні як свідоцтва мистецько-будівничої умілости на Україні, пізніше перенесені далеко на Захід. Між тим самі українські пам'ятки досліджені остільки зле, що не дають можливости робити ширші висновки та узагальнення, що мають вирішити також деякі важні питання з історії українського мистецтва, побуту та культури. Тому невідкладним завданням дослідчої праці на Україні є нові розкопки і досліди ротонд, найперше в Херсонесі і Галичу, що мали би остаточно висвітлити питання провенієнції і поширення цього типу будов на України.

ІВАН КРИПЯКЕВИЧ.

«Вольний порт» у Старім Бихові 1657 р.

У Бібліотеці Пшездзецьких у Варшаві, мало відвідуваній нашими дослідниками, у відділі кореспонденцій заховався в ориґіналі універсал Богдана Хмельницького такого змісту:

Богданъ Хмѣлъницъкий Гетманъ з Войскомъ Его Царскаго Велич. Запорозкимъ.

Всѣмъ вобецъ и кождому зособна, кому о том вѣдати належить, менновите П. Пувковникомъ, Асавуломъ, Сотникомъ, Атаманом и всей старшинѣ и черни Войска Запорозкого и вшелякого стану свѣцкого в местах, местечкахъ преложоным людемъ доносимъ до вѣдомости тым нашимъ писанемъ, и кому толко показано будетъ: іжъ з воле божое упаметавшисе шляхта, месчане и вси обивателѣ Старого Быхова цале и вѣрне подалисе под владзу и протекцию нашу и присегу виконали нам, же нѣкгды южь нѣкому иншому тоей фортеци не подадут, але по вѣкъ при Войску Запорозкомъ оную заховати мают. Видечи мы южь их щирую вѣрност, позволилисмо купцомъ и мещаномъ киевскимъ (поневажъ портъ сотворилсе) вгору люб самым ити, люб своих факторовъ посылат до Быхова и где колвекъ залоги нашѣ зостают, з вшелякими лекгумѣнами и купецкими речами сухим путем и водою, як кто может. Пильно теды жадаем и приказуемъ, жебы без вшелякого задержаня и гамованя всюди пропусчано так самыхъ, яко и факторовъ ихъ, мыт жадныхъ торговых и подачок абы у нихъ не витягано ведлугъ давных привилеєв от королей наданых, а хтобъ спротивный был волѣ нашой и дороги тоєє имъ зборонял и мыто витягал, таковый каждый за найменшою скаргою срокго от нас караный будетъ, іначей не чинечи. Дан в Чигиринѣ 15 марца 1657.

L. S.[1]).

Богданъ Хмелницкий
рука власна.

Події, про які говорить універсал, а саме здобуття Старого Бихова і відкриття «порту» в ньому, вимагають вияснення. Се був один з останніх тріумфів політики Богдана Хмельницького, результат складної мілітарної і дипломатичної акції.

Як цар Олексій виповів війну Польщі і розпочав похід на Вильно, козацькі війска увійшли також у землі Вел. Князівства, як помічний корпус, під проводом ніжинського полковника і наказного гетьмана Івана Золотаренка. Золотаренко ішов у напрямку на Гомель, його частини добули Річицю, Горваль, Стрішин, Злобин, Рогачів, потім сам Гомель, Чечерськ і Новий Бихів (червень—серпень 1654 р.). Врешті він підійшов

[1]) Ориґінал на піваркуші паперу зложенім вдвоє. Підпис гетьмана власноручний. Печать типу III (пор. І Крипякевич, З козацької сфраґістики, Записки Наук. Тов. ім Шевченка т. 122—124). По другому боці дописка: «Универсал Его Мл. Пана Гетмана позволеня порту волного до Литви 1657 марта 15».— Універсал опублікований у моїх студіях над державою Б. Хмельницького, Зап. Наук. Т-ва ім. Шевченка т. 147.

під Старий Бихів. Се була сильна фортеця, укріплена 1610 року Карлом Ходкевичем[1]), город «славний валами», один з найсильніших стратегічних пунктів над Дніпром. Залога була сильна: раховано до 2000 озброєних міщан, 600 жолдаків, 200 гайдуків, 100 драгонів, 300 шляхти: хліба, соли, і инших припасів було більше як на рік[2]). Золотаренко взявся серйозно до облоги, заложив аж три табори, — один від сторони Могилева, другий від Нового Бихова, третій на оболоні над Дніпром[3]). Але до наступу не прийшло. Золотаренко стояв під містом 10 тижнів і — тільки відбивався від вилазок, які робила бихівська залога, а сам зачіпної акції не починав і врешті відступив від замку. Козаки підозрівали, що полковника підкупили Ляхи, «велику казну обіцяли», але Золотаренко перед царем оправдувався, що відступив «для тяжкости зими і безодежних козаків»[4]). Після відступу козацьких військ Старий Бихів дістав підкріплення від гетьманів Радивила і Гонсєвського, що самі відвідали замок при кінці грудня 1654 р.[5]).

Нову облогу Бихова Золотаренко почав весною, в травні 1655 р. Тоді повелося йому звести успішний бій з військами Радивила під Гоичином. Але і тепер Золотаренко чомусь не пробував добувати міста првступом. Він хопився дипломатії, почав переписку з Бихівцями, підмовляв їх, щоби здалися добровільно.[6]). Ся кунктаторська тактика полковника надоїла врешті старому Хмельницькому. В листі з Корсуня 28 травня с. с. 1655 р. він різко приказав Золотаренкові кинути Старий Бихів та іти дальше у похід на головні сили ворога, «не затримуватися біля к у р н и к і в, так як минулого року, а просто треба іти там, де голова... — промишляй ваша милість над головою, а з хвостом вже буде легше...»[7]). На гетьманський приказ Золотаренко чим скорше рушив на північ, під Биховом залишив якусь невеличку силу козаків. Тоді обложені знов набрали сміливости і почали робити вилазки за хлібом і харчами, нераз великими загонами, по 2000 людей [8]).

Дальше наші відомости про облогу перериваються на довший час. Знаємо тільки се, що після успішного походу на Литву Золоторенко вернувся під Бихів продовжати облогу, — тут підчас герцю постріляно його в ногу з мушкета і від рани він помер, десь в осени 1655 р. (перед Пилипівкою) [9]). Хто залишився на його місці під Старим Биховим, не знаємо. Щойно в січні 1656 р. білоруським полковником був призначений Іван Нечай[10]) і йому теж доручено облогу Старого Бихова. Нечай мав вести діло спільно з могилівським воєводою Іваном Хованським, що прийшов під Бихів на приказ царя. Але між обома полководцями скоро прийшло до непорозумінь. Рішено спільний наступ: і оттут Нечай сам з козаками «не жаліючи здоровля» кинувся на вали, добув дві хоругви, мав великі втрати, — а Хованський не допоміг йому, не робив нічого[11]). Нечай розжалоблений кинув облогу і відступив від Бихова. Хованський стояв ще 11 тижнів, але сам не міг нічого вдіяти і пішов до Могилева. Тоді Нечай почав переговори з залогою. В Бихові ставало вже чим раз гірше і Би-

---

[1]) Порівн. Slownik geogr. I 489, XVI с. 284.
[2]) З оповідань бранців, Акты Ю. З. Россіи XIV с. 445.
[3]) Памятники Врем. Комиссіи. III 3 с. 89—92.
[4]) Акты ЮЗР XIV. с. 441 (лист Золотаренка 5/XII—1654), пор. с. 445, 469.
[5]) Тут же с. 485—6, пор. 467—483.
[6]) Тут же с. 604, 679, 680.
[7]) Акты ЮЗР XIV с. 697—699. [8]) Тут же с. 710, 715, 833.
[9]) Самовидець с. 41—42.
[10]) Універсал Б. Хмельницького з 29/I с.с. 1656 р. Сборникъ Археограф. Ком. I с. 28—29.
[1]) I. Нечай до царя, 2/I—1657 р. Акты ЮЗР III с. 589.

хівці стали відкликатися на заклики Нечая. Здається, і Хмельницький вислав до Бихова свій універсал. Нечай вже був такий певний успіху, що одного разу приїхав під замок з цілим полком — переймати місто. Але міщани його не пустили, — жадали, щоби явився з малим почотом, 50—60 чоловіка[1]). Врешті прийшло якось до згоди, Старий Бихів здався на ім'я Запорожського Війська, «опам'яталися шляхта, міщани і всі обивателі Старого Бихова цілком і вірно піддалися під владу і протекцію нашу і присягу виконали нам, що ніколи вже нікому иншому тої фортеці не подадуть, але повік при Війську Запорозькім її заховати мають». В якому часі Старий Бихів здався Нечаєві, не знаємо, — в кождому разі перед 13 березня с. с. 1657 р.[2]).

Що Старий Бихів так довго, майже три роки, міг боронитися перед наступами, то причиною було не тільки його оборонне положення і сильна залога, але мабуть ще більше те, що тоді почалася сильна емуляція між Україною і Москівщиною на терені Білоруси. Українці, що культурою були близько звязані з Білорусами, від початку війни 1654 р. були того погляду, що білоруські землі злучаться з Україною, а не з Московським царством. Досить вказати на акцію відомого ніжинського протопопа Максима Филимоновича, що з табору під Биховим у вересні 1654 р. остерігав могилівських міщан, щоби не піддавалися на царське ім'я: «щоби, сохрани Боже, Москва не хотіла по своїм звичаям і право поставити у вашому городі»; хай здаються під владу Запарозького Війська, «щоби тими статтями і правами втішалися, котрі й. цар. вел. дозволив і дав Україні нашій з Паном Гетьманом»[3]). Москва ж хотіла взяти Білорусь для себе і по змозі обмежити козацьку займанщину, — через те приходить до безнастанних непорозумінь і сутичок між українськими і моськовськими частинами, до взаїмних жалів і жалоб, так що між Москвою та Чигирином відносини ставали все більше напружені. Тому й облога Бихова велася так мляво.

Що Старий Бихів здався на ім'я Запорозького Війська, се був не абиякий тріумф української політики. Під козацькою владою було вже майже ціле Мстиславське воєводство, аж по Чавси і Чириків на півночі, тепер і така важна комунікаційна і стратегічна лінія Дніпра на широкому просторі переходила в українські руки. Чавський або Білоруський полк, що сусідував з полком Чернигівським та Ніжинським, добув ще й пряме получення з Київом водним шляхом.

Старий Бихів відразу почав відогравати велику ролю в торгівлі. Вже давніше певно Кияни були з ним у близьких торгових зносинах, тепер — очевидно на бажання київських купців — Богдан Хмельницький заопікувався сею торгівлею і видав наведений вище універсал з 15 березня 1657 р. Через те, що в Бихові «порт створився», гетьман дозволяє київським купцям та міщанам «вгору або самим іти, або своїх факторів посилати до Бихова і, де-небудь залоги наші остають, з усякими припасами і купецькими речами, сухим путем і водою, як хто може» — без ніякої задержки, без оплати всяких мит та инших «подачок».

Але Старий Бихів був тільки одним пунктом на сій новій торговій дорозі. Як зазначено в універсалі, купці могли іти й дальше, де тільки були українські залоги, тоб-то по цілій території Білоруського полку, аж по Могилів на півночі. Але Хмельницький мав ще дальші і ширші плани:

---

[1]) Акты Ю. З. Р. III 591—592.
[2]) Пор. Лист Б. Хмельницького з 13/III—1657 р., Акты ЮЗР III с. 599.
[3]) Акты ЮЗР. XIV с. 151—153.

Від часу, як почалася війна з Польщею, українські землі втратили свій природній торговий шлях на північ, яким була ріка Буг, — Бугом і Вислою до Балтійського моря ішов здавна експорт з України — дерево, поташ, збіжжя.

Молода козацька держава душилася тепер у вузьких своїх кордонах, не мала свобідного шляху для вивозу своїх продуктів, — треба було шукати нового доступу до моря. Хмельницький думав добути для України такий вільний шлях через Білу Русь і Прусію. Се ясно видно із статтей союза, які в пару місяців після смерти Хмельницького Виговський пропонував Швеції: під владу Запорозького Війська мали перейти воєводства берестейське і новгородське — кордони козацьких володінь мали сягати «аж до границь Прусії», між Україною та Прусією застережено свобідні політичні та торгові стосунки [1]). Про все те маємо тільки фраґментарні відомості, — як далеко йшли замисли Хмельницького, чи справді думав він проголоситися князем Білої Руси[2]), як про се була чутка, се покищо невияснене; але в кожному разі ясне є змагання гетьмана пробити для України шлях до Балтійського моря — добуття Старого Бихова було одним етапом на сій далекій дорозі.

Але всі ті плани українського гетьмана зустріли рішучий опір із боку Московщини. Цар прийняв уже титул государя Білої Руси[3]), і всі землі Литовського Великого Князівства уважалися приналежними до Московщини. Вже раніше з великою неохотою стрічалась козацька окупація Білоруси, тепер добуття Старого Бихова козаками призводило до ще більшого невдоволення. Знаючи велику дражливість Москви в сій справі, Богдан Хмельницький повідомив царя про свій успіх дуже оглядними словами, немов про маловажну подію, при кінці листа: «І се в. цар. милости об'являю, що Бихівці, бачучи велику біду від військ в. цар. вел. з полку Чавського, що запасного хліба не мали, на ім'я в цар. величества присягу учинили і піддалися, і вже там козаки єсть, і вічно при Війську в. ц. вел. Запорожськім бути мають».[4]) Піфійські слова: ніби Бихів склав присягу цареві — що не було правдою, — а лишається на вічні часи при Запорозькім Війську...

Чи за життя Хмельницького московський уряд виявив своє становище у бихівській справі, на се не маємо ніяких вказівок. Але зараз з початком гетьманства Виговського се питання стало дуже гострим. Царський посол Матвєєв у вересні 1657 р. робив Виговському закид, що Бихів здався на ім'я гетьмана Хмельницького, а цареві Бихівці не присягали на вічне підданство і до свойого города царських людей не пускають[5]). Виговський, який тоді шукав підпертя в Москві, вислав до Старого Бихова листа (11 вересня 1657 р.), в которому дораджував скласти присягу цареві, — тоді Бихів дістане від царя грамоту забезпечення[6]). Чи се доручення Бихівці виповнили, — не знаємо. Та внедовзі з Москви прийшли ще грізніші домагання, — щоби козацькі залоги цілком уступали і з Бихова і Чавсів: «тому що Бихів був повіту Оршанського і тут має бути воєвода цар. величества; а й у Чавсах полковникові бути нема чого, бо Чавси близько Могилева»...[7])

---

[1]) Пункти союза зі Швецією подані в Корсуні 8/X—1657 р. Архив ЮЗР ч. III т. VI с. 336—337.

[2]) Про плани в реляції шведського посла Стернбаха 28/1—1657 р., Арх. ЮЗР. ч. III т. VI с. 195.

[3]) М. Грушевський, «Велика, Мала і Біла Русь», «Україна» 1917 кн. 1—2.

[4]) Лист з 13/III—1657 р., Акты ЮЗР III с. 599.

[5]) Акты ЮЗР. IV с. 726. [6]) Тут же.

[7]) Наказ Богдану Хитрово, Акты ЮЗР ч. IV с. 96.

Виговський відповів на се уступчиво: «що-до Бихова, як в. ц. вел. звелить, я всякий приказ в. ц. вел. повнити готов»[1]).

Се було на початку 1658 р. Але козацької залоги з Бихова не виведено. Що більше, — чавський полковник Іван Нечай, мабуть присилуваний уступити з Чавсів, вибрав собі на столицю Старий Бихів, навязав зносини з Поляками і почав зачіпки з московськими залогами[2]).

Бихівська справа разом з долею всього Білоруського полку була вирішена остаточно у переяславському договорі Юрія Хмельницького 15 жовтня с. с. 1659 р. Московські воєводи поставили жадання, «щоби в городах, містах і містечках у Білій Росії тепер і на будуче не було черкаських залог, щоби через те не приходило до незгоди між ратними людьми великоросійськими і білоруськими»; Юрій Хмельницький і старшина, що були у московському таборі мов у неволі, погодилися на се, рішили забрати козацькі залоги з Білої Руси і перевести їх до сусідніх полків. Зокрема що-до Старого Бихова, рішено вислати до Нечая листа, «щоби він город Бихів й. цар. пресв. вел. очистив і козаків, що називаються запорозькими козаками, вислав у ніжинський і чернигівський полки». А як Нечай не послухає, «вони по приказу цар. вел. підуть на нього війною».[3]).

Але Іван Нечай не віддав добровільно свойого города; щойно 4 грудня 1659 р. Старий Бихів добули московські війська, Нечай попав у полон і пішов на заслання до Сибіру[4]).

---

[1]) Акты ЮЗР IV с. 99.

[2]) Акты ЮЗР XV с. 314, 325. Про се докладніше: В. Липинський, Z dziejów Ukrainy, с. 282.

[3]) Акты ЮЗР IV с. 266, 267—268.

[4]) А. Востоковъ, Судьба Выговскихъ и Ивана Нечая, «Кіев. Старина» 1890 I с. 35—46. В. Липинський, Z dziejów Ukrainy с. 282—283.

МИКОЛА ПЕТРОВСЬКИЙ

Епізод з Україно-кримських відносин кінця XVII в.

Взаємини України з Кримом в кінці XVII в. мало розроблені в українській й російській історіографії. Спеціяльної монографії, присвяченої цьому питанню, ми в нашій історичній літературі і досі не маємо. Маємо ми про ці взаємини переважно в загальних працях до історії України й Запоріжжя, Криму й Туреччини.

Тимчасом існує низка цікавих епізодів з історії стосунків України з Кримом в кінці XVII віку, епізодів, що ще майже не зачіплені в нашій історичній літературі.

Один з таких епізодів я й хочу розглянути в цій розвідці.

1698 р. відбувся похід українсько-московського війська в степ проти Татар і Турок. 15 травня гетьман Мазепа рушив в похід з Батурина[1]), 10 червня він злучився біля річки Орелі з головним московським військом на чолі з князем Я. Долгоруким[2]) й обидві армії рушили в степ проти Татар і Турок. Похід цей особливо позитивних наслідків не дав. Козацькі й московські відділи мали підчас цього походу бої з Турками й Татарами, але не змогли здійснити свого наміру — взяти Очаків і мусили в серпні повернутися назад[3]).

Підчас цього походу, після одного з боїв з Татарами, коли Татари стали відступати від табору Мазепи, гетьман послав за ними для розвідки з відділом війська полковника полтавського, який і стежив відхід Татар до урочища «Качкарамъ». Підчас цього відступу, Татари стали викликати, аби полтавський полковник надіслав для переговорів з ними товмача; коли ж товмача не було вислано й полтавський полковник не захотів входити в переговори з Татарами, вони кинули на одній могилі листа, зашитого в хустку, й рушили від тої могили. Після відходу Татар від цієї могили, полтавський полковник взяв того листа й приніс до гетьмана. Мазепа цього листа вийняв й, ознайомившись з його змістом, зараз же 29 липня об'явив про нього Я. Долгорукому, а листа послав до Москви. Долгорукий також зняв список з цього листа й також надіслав цього списка до Москви[4]). Лист цей адресував до козаків, старшини й Мазепи «Иван Богатый гетманъ хана его милости».

---

[1]) Древлехранилище Центрархива Р. С. Ф. С. Р. (Москва) Архив Министерства Юстиции, Книги Малороссийского Приказа № 79 л. л. 371—374 (лист Мазепи царю від травня 1698 р.); в дальших покликах на фонди Древлехранилища Центрархива Р. С. Ф. С. Р. буду зазначувати тільки його фонд і відділ.

[2]) Москов. Архив Минист. Юстиции, Белгородский стол, столб. № 1645 л. 300 (одписка Я. Долгорукого царю від 28 червня 1698 р.).

[3]) Н. Устряловъ, Исторія царствованія Петра Великаго, т. III, СПБ, 1858, прилож. VII сс. 476—477. Про цей похід Мазепи й Долгорукого також Н. Костомаровъ, Собр. Сочин., кн. VI, Мазепа, СПБ, 1905 сс. 472—473, Д. Зварницкій, Исторія Запорожскихъ козаковъ, т. III, СПБ, 1897 с. 273 і д.

[4]) Москов. Арх. Мин. Юстиции, Книги Малорос. Приказа № 68 л. 10 (одписка Мазепи, яку одержано в Москві 17 серпня 1698 р.), Белгородский стол, столб. № 1645 л. л. 687—688 (одписка Я. Долгорукого від 6 серпня 1698 р.).

Зміст цього листа такий[1]):«Вамъ всему войску Запорожскому старшимъ и меншимъ молодцамъ, а особливе[2]) милости пану гетману пану Ивану Мазепе и паномъ полковникомъ[3]) добраго здравия желаем и ознаймуемъ, что призвал нас до себѣ ясневельможный пан Колга-салтан[4]) из-за Днестра с ордою Будяцкою на оборону Крыму. А теперь мы оглядели[5]), что ваше войско пришло у самый кутъ, и небезпечность с чого мы дивуемся, что до сего часу вы не постережетеся [6]), да слухаете тыхъ жидовъ москалевъ[7]), которые какъ всегда вашею працею и отвагою заслоняютъ[8]) и землю свою разширяютъ, такъ и теперь вами отдутися хочутъ[9]), а там—то з ляхами, то з немцями зсылачися[10]) у вѣчную неволю васъ седлаютъ, а покуль [11]) же вы подъ тымъ силомъ будете ходити. Мы жалуючи васъ радимъ вамъ чрез сие писмо, абысте больши не даючися в погонбѣнье(?)[12]) отступили от них жидовъ. И коли вамъ о присягу вашу идетца[13]) не помогаете намъ на нихъ, тылько от нихъ отлучитеся, а панъ Салтан Калга[14]) своими войсками самъ имъ докажет кресу военного, же[15]) тутъ на вѣки все сядутъ, бо[16]) знаемъ мы сами, что они оборонитися не умѣютъ, поневажъ і передъ симъ ничого[17]) славного нигдѣ не учинили, а васъ обнадеживаетъ тымъ панъ[18]) Салтанъ, что лутше нежели за Хмельницкого[19]) свами Крымское панство в доброй приязни жити будетъ[20]), и всеми силами волностей и земли вашей отъ всехъ неприятелей ваших боронити метъ(?) якое[21]) слово свое и самъ на своемъ писме вамъ подати обѣщаетъ только бы вы на сие писмо до нас зычливе[22]) отписали, а мы васъ о тое и жадаемъ[23]). Данъ в полю[24]). Вамъ зичливый[25]) приятель Иван Богатый гетманъ хана его милости».

---

[1]) Листа цього я знайшов в Моск. Архіві Мін. Юстиції у трьох примірниках: 1) Белгородский стол, столб. № 1645 лл. 689—690 (при вищевказаній одписці Я. Долгорукого), 2) там само столб. № 666 л. 180 (без звязку з яким б то не було документом) й 3) Книги Малоросс. Прик. № 68 л.л. 10—11 (при вищевказаній відписці Мазепи). Зміст листа у всіх трох примірниках однаковий, тільки в списку Книги Малорос. Приказу невеликі ріжниці в стилю. В примірнику Білгород. стола, стовб. № 1645, трохи деякі слова попсовані від часу. Навожу цього листа за примірниками Білгородського стола, одмічаючи в примітках ріжниці примірника, що міститься в книзі Малорос. Приказа.

[2]) Кн. Малорос. Прик.: «особо».

[3]) там само: «господину гетману господину Ивану Мазепѣ и господам полковникамъ».

[4]) там само: «призвалъ нас къ себѣ ясновелможный господинъ Калга Салтанъ».

[5]) там само: «А нынѣ мы усмотрѣли».

[6]) там само: «и небезопаство, о чем мы удивляемся, что вы до сего времени не остережетеся, и слушаете».

[7]) там само: «тѣхъ жидовъ москалей».

[8]) там само: «вашими трудами и смѣлостію заслоняются».

[9]) там само: «такъ и нынѣ вами отдуться хотятъ».

[10]) там само: «ссылаяся».

[11]) там само: «покамѣстъ».

[12]) там само: «жалѣя васъ совѣтуемъ чрезъ сие письмо, чтоб вы больше не даяся в посрамление».

[13]) там само: «и естьли вамъ о присяге вашей дѣло».

[14]) там само: «А господинъ Калга салтанъ».

[15]) там само: «воинского конца, что».

[16]) там само: «ибо».

[17]) там само: «понеже и прежде сего ничего».

[18]) Кн. Малорос. Прик. «господинъ».

[19]) там само: «что лутчи нежели во время».

[20]) там само: «Крымское государство в добромъ приятствѣ».

[21]) там само: «будетъ, какое».

[22]) там само: «доброжелателно». [23]) там само: «о томъ жедаемъ».

[24]) там само: «в поли». [25]) там само: «желательний».

Такий зміст цього листа гетьмана Івана Богатого.

З літописців про цей епізод з надсилкою І. Богатим листа до Мазепи маємо у Величка, при чому про передачу цього листа він оповідає, що підчас розвідки полтавський полковник Іскра «увидѣлъ на едной могилѣ Татарина, древце копѣйное з писмомъ устромившого, которое писмо онъ Искра взявши привезлъ въ обозъ»[1]).

Більш ніяких звісток про цього гетьмана Івана Богатого та його діяльність я не знайшов.

Взагалі ж треба сказати, що про ханських козацьких гетьманів в останній чверті XVII в. ми звістки маємо так у джерелах[2]), як і спомини в працях дослідників [3]). Спеціяльного ж розгляду цього цікавого питання нашими дослідниками ще й досі немає. Питання це ще чекає свого дослідника.

В закінчення про цей епізод з надсилкою І. Богатим вищевказаного листа до війська Мазепи й до самого гетьмана зауважу, що цьому епізоду Мазепа, як видко, не надавав особливого значіння.

В діяріуші похода 1698 р.[4]) про цей епізод зовсім нема спомину. Потім 1705 р. в зв'язку з справою Вольського, якого Лещинський посилав до Мазепи аби одірвати його від Росії, Мазепа писав листа цареві Петру з-під Замостья 13 жовтня 1705 р. В цьому листі гетьман споминав попередні випадки, коли його хотіли одірвати від царя, а саме: 1) Ян Собіський через шляхтича Доморацького, 2) Кримський хан під час відступу Мазепи з В. Голициним з-під Перекопа й 3) спроба Донців—розкольників «именуемыхъ—капитонами», які прислали до гетьмана донського осавула, аби в союзі з ханом воювати проти царя[5]).

Про спробу ж Івана Богатого одірвати гетьмана й козаків від Москви в цьому листі Мазепи зовсім не спомянуто.

---

[1]) Лѣтописъ Самоила Величка, т. III, Кіевъ 1855 с. 500—501. Величко наводить дуже коротко зміст цього листа.

[2]) Напр. Д. Эварницкій, Источники для исторіи запорожскихъ козаковъ, т. I, Владиміръ 1903 с. 668, Списокъ съ статейного списка подъячего Василія Айтемирева, посыланаго в Крымъ съ предложеніемъ мирныхъ договоровъ, «Записки Одесскаго Общ. Ист. и Древн.» т. XVIII, отд. 2, с. 80.

[3]) А. Востоковъ, Судъ и казнь Григорія Самойловича, Кіевская Старина 1889, № 1, сс. 51—52, Н. Костомаровъ, Мазепа с. 428, А. Маркевичъ, Пребываніе въ Крыму Московского гонца подъячего Василія Айтемирева въ 1692—1695 г., «Извѣстія Таврической Ученой Архивной Коммиссіи» № 9, Симферополь. 1890 с. 60.

[4]) Моск. Арх. Мин. Юстиции, Кн. Малорос. Прик. № 68 л. л. 59—64.

[5]) Моск. Арх. Минист. Иностр. Дел, Малороссийск. Подлинные грамоты № 1483/1453.

КОСТЬ КУШНІР-МАРЧЕНКО.

Ілля Новицький

Охочекомонний Компанійський полковник останньої чверти XVII-го та поч. XVIII століття.

Біографічно-критична замітка.

Відомий в історії Лівобережної України полковник І. Ф. Новицький, в свій,—далекий від нас,—час був видатний герой військової справи; декілька разів він боронив частину Лівобережжя від татарських загонів, які часто в той час навідувалися на Україну.

Його життя та полковницьку службу докладно описав в журналі «Київська Старина»,—1885 рік кн. 7, Н. Стороженко; в кінці цеї статті він зазначив, що Новицький умер біля 1700-го року, бо пізніше відомостей про нього не зустрічається. Таку думку Строженка стверджує великий давній портрет Новицького, який перховується в Полтавському Державному Музеї з датою 1672—1700 рік.

В бурхливі та неспокійні 1670-ті роки по всій Україні цей Новицький з своїм полком був призначений гетьманом Самойловичем вартувати від Татар частину Лівобережжя поблизу Дніпра, від м. Жовнина до м. Ірклія, а сам він з своїм штабом квартирував в м. Вереміївці, ще ближче до Дніпра. Оскільки та Вереміївка стоїть неподалеку давніх меж Іркліївщини, і діяльність Новицького зачіпала інтереси Іркліївщини, минуле якої я досліджую, то вважаю не зайвим внести невелику поправку до його біографічного нариса—на підставі одного певного документа,—в тім, що полковник Новицький керував полком, перебуваючи в м. Вереміївці восени 1703-го року.

В одному селянському церковному архіві (село Москаленки, колишня Іркліївщина з 1700-го по 1925 рік), серед порваних старих паперів, не забраних в споживчий кооператив на обгортку оселедців, 1924-го року пощастило мені випадково знайти велику (63 арк.) справу про розмежування Іркліївської та Чигирин-Дубровської сотень з 1703-го по 1763-й рік.

Початковий лист тої справи і є той самий документ, який свідчить за присутність полков. Новицького на тому межуванні в 1703-му році. Для кращого доказу прикладаю копію з гого документу.

Копія.

Опись учиненной землямъ гранѣ сотни Ирклѣевской до сотни Чигириндубровской 1703-го году сентября 16-го дня.

Отъ Веремѣевки границы Ирклѣевской всегда бувала которую освидѣтельствовали и ствердили граню панъ Полковникъ Компанѣйскій Его милость Новіцькій и панъ сотникъ Чигириндубровскій Ярема Шолудко и Хорунжій Василь Волосай и при нихъ множество пановъ и козаковъ да і Веремѣевки Федоръ Бутенко атаманъ Веремѣевки, Климъ Стеценко, Феско Холуй, Ничипоръ Гузь, и Пшикало старшій.

А из Ирклѣева панъ сотникъ Демянъ Толубъ, да атаманъ городовой Григорій Рубанъ, Писарь сотенній Иванъ Джулай, Грицко Лаврѣненко, Леско Недѣленко, Никита Марухеничъ, Тарасъ Вельбинскій, Григорій

Богданець, Семенъ Болобанъ, Демянъ Пшеничный, Иванъ Паціора. Из Васютинецъ. Иванъ Матюк, Грицко Буша, Иванъ Шишъ.

Из села Котлова атаманъ Котловскій Гордѣй Дешунъ, Степанъ Зубъ, Прокопъ Чорній, Грицько Оксамитній, Романъ Мадльованій, Степанъ Сабадашъ, Алексѣй Степанченко, Петро Фень, Василь Цимбалистый, Карпо Пріймакъ и прочое товариство.—А именно взяв от рѣки Днѣпръ лугъ по рѣчку прозиваемую Поперечне даже до Днѣприща а отъ Днѣприща на кучугуры да на озеро Илино, а отъ туду на пніовъ, а отъ туду на урочище Скутки, а от толь прямо по за Москаленскимъ бродомъ, а от туду на Нагорного узвозъ, и на горѣ, а отъ толь просто позаосичникомъ тимъ что и спрежде былъ Сорококобыльного жителя Москаленского, и позабаталією просто на острую могилу, а отъ той могилы просто степомъ черезъ—Жовнинскій шляхъ на Близницѣ, а отъ Близницъ позалукою Василя Крамаренка ирклѣевского прозиваемую Крамарихою, а отъ туда недоходя Якимцева хутора, просто у степъ, изстепомъ позалуками ирклѣевскихъ жителей Марухеничевою, и позакрасовского просто степомъ на майданъ на балкѣ Буромкѣ лежащій. Сію опись справилъ и писалъ по велѣнію ихъ милости пановъ полковника Кумпанѣйскаго Новицького, и сотниковъ Чигиринубровскихъ и Ирклѣевскихъ, и всѣхъ вышеписанныхъ отамановъ и товариства и якъ за ихъ такъ и за себе подписался писарь городовой ирклѣевскій Иванъ Джулай.

Дальші листи тої справи писані пізніше і ніде нема вказівки на цей документ, за винятком рапорту Іркліївського сотника Павла Завойка в 1759 році 5-го жовтня до Переяславської Полкової Канцелярії, в якому сотник згадує, що в комісію по розмежуванню вищезазначених сотень він, Завойко, представляв «учиненное розмежеваніе земель 1703-го года», але комісія не звернула на цей акт ніякої уваги, а проводила нову межу за своїм бажанням.

Село Мойсінці на Іркліївщині.
1929 року IV/21 дня.

Кость Кушнір Марченко, селянин хлібороб, дослідник минулого Іркліївщини.

АНАТОЛІЙ ЄРШОВ.

До історії грошової лічби й монети на лівобережній Україні XVII—XVIII в.

III. Леви (або левки)[1].

Коли проглядати ті невеликі роботи, що їх присвячено в українській історіографії грошовій лічбі й монеті на Лівобережжі XVII в., складається враження, наче так звані леви чи левки, чи левкові таляри, являли з себе одміну західньо-европейських талярів. В. Шугаєвський, наприклад, уважає за можливе вбачати в левках голяндські Löwen-Thaler'и[2]). Є. Онацький також, здається, прихильний вважати левки за західньо-европейську монету: він, принаймні, нічого не відказує на думку В. Шугаєвського, зараховуючи левки, як одмінок таляра[3]). Лінде в свойому словнику теж визначає левок, яко «lewkowy talar Hollenderski, od herbu na nim wyrytego», при чому він посилається на «Votum o naprawie Rz. Pospol.», 1625, Старовольського, де останній каже, що таляри називали ріжно: «złotowemi jedne, a drugie zaś lewkami, Rzeskiemi insze, a zaś insze realami»[4]). Думку, подібну до Ліндевої, висловлює й редакція «Бібліотеки Варшавської»: «Talary lewkowe przy końcu pano-

---

[1]) Розділи I—Осьмаки й II—Лядські, див. «Наук. Збірник Істор. Секції УАН за р. 1924», сс. 64—68.—Здається, що вичерпливу відповідь на питання, яку саме монету називали в нас і на Московщині XVII—XVIII вв. левами чи левками, можна знайти в матеріялах колишн. московських архівів Мін. Юст. й Закорд. Справ (тепер Древлехранилище Центроархіву РСФРР). Але беручи на увагу, що мені навряд чи скоро доведеться використати ці матеріяли, бо подібні вишукування потрібують багато часу й морочливої праці—з одного боку, а з другого, що й той матеріял, який вже видруковано, дає на мою думку можливість виявити, яку саме монету називали в нас у XVII—XVIII ст. левами, вважаю за можливе на підставі цього надрукованого матеріялу подати свої міркування щодо цього (особливо ще й тому, що вони подають зовсім новий погляд на леви, йдучи в розріз із досить розповсюдженими поглядами).

[2]) «Монета и денежный счетъ въ лѣвобережной Украинѣ въ XVII вѣкѣ». Чернигів, 1918, с. 14, прим. I; «Наше Минуле», р. 1919, ч. 1—2, с. 231, пор. йогож «До грошового обігу Чернигівщини XVII в.», збірник «Чернигів і північне Лівобережжя», сс. 319, 322.

[3]) Див. його рецензію: «Наше Минуле», р. 1918, ч. 2, с. 221. М. Є. Слабченко за Онацьким вважає леви за «производные от талера единицы». Организация хозяйства Украины, т. I, с. 110. Вважає лев за нідерляндський таляр, за Горбачевським (Словарь с. 356) та Шугаєвським, і В. Біднов у своїй статті—З історії грошових знаків на Україні, «Записки Укр. Госп. Академії в Чехослов. Республиці», I, с. 84, прим. 3 і с. 87, прим. 5.—Автор новішої статті «Про старі українські міри, вагу та грошовий облік» (квола компілятивна праця), І. Єрофеєв також, здається, схиляється до того, щоб визнати голяндське походження левків.—Роботи з Метрології, ч. 2, вид. Наук. Техн. Управління ВРНГ УССР №18, с. 32.

[4]) Linde, Słownyk jęz. pol., sub voce «lewok» t. II, c. 526.—Про різну назву талярів (німецьких) каже й Шодуар, не зазначаючи свого джерела,—див. «Обозрѣніе русскихъ денегъ» etc, ч. I, сс. 85—86; мабуть, за Шодуаром повторює про це й Заблоцький—«О цѣнностяхъ въ древней Руси», с. 72, прим. 91.

wania Zygmunta III i pzezr cały ciąg panowania Władisława IV, jako też Iana Kazimiérza, jako dalece upowszechniony u nas bieg miały, że za monete, krajową uważane być mogą. Wybijane były od roku 1576 w prowincyach zjednoczonych Niderlandów (Holandyi).Od lwa z pękiem strzał, głowną na nich tarczę zajmującego, odniosły nazwę lewkowych... Szczególnie upodobane były w tureckich krajach» [1]).

Хоч цитати, що їх наведено, й підтримують думки про левки вищезазначених дослідників грошової справи на Лівобережжі XVII в., але деякі свідоцтва джерел,—це побачимо далі,—дають підставу змінити ці погляди, принаймні, щодо Лівобережної України й Запоріжжя. За цими джерелами можна гадати, що тим часом, як у західній Европі левами може й називали голяндські Löwen Thaler'и, або які інші таляри[2]), що мали образ лева, на Україні під назвою левів або левків розумілася срібна с х і д н я монета, саме турецькі леви[3]).

Те, що в Туреччині й Криму в XVII—XVIII в.в. мала обіг реальна монета, яку звали лев або левок, є річ усім відома до того, що наводити підтвердження цьому буде зайве. Питання в тім лише, що це була за монета, якої країни?—Думці, що левки ріжнилися від західньо-европейських талярів тільки вартістю, являючи з себе відмінок останніх, заперечує те, що таляри й півталяри, що їх карбовано в Західній і Північній Европі, в XVII в. майже всюди були однакової ваги й чистоти металю[4]),а коли й робили поміж ними різницю, як, наприклад, московський уряд при купівлі з фіскальною метою, різниця була невелика[5])—2 коп., себто значно менша від різниці між вартістю левків і талярів. «В другій половині XVII в., пише І. Кауфман, обставини склалися так, що ті чужоземні срібні монети великої ваги, які притікали в Росію й однаково звалися єфимками, мали п е р е с і ч н у вагу $6^2/_3$ золотників»[6]), і далі в примітці: «найближче до цієї пересічної ваги була вага бургундських талярів, які називалися альбертові або левові (Albert, Löwenthaler)..

---

[1]) Bibliot. Warszaw., 1847, т. III, сс. 577—78, прим.; пор. Ш о д у а р, цит. праця, сс. 89—90.—Дійсно, досить часто зустрічаємо назву «монети польської, литовської» в прикладанню до левків. Напр., «отняли... литовскими грошами отъ мошнѣ мѣдяныхъ копъ тры, левковъ пять» (А. Ю. и З. Р., т. III, додатки, с. 92; р. 1649); «денегъ литовскихъ двесте двадцать пять лѣвков» (Древлехранилище Центроархіву РСФРР, фонд кол. Арх. Мін. Закорд. Справ. польські справи р. 1651, спр. № 1/а, ств. 1—обидві цитати відносяться до подій у Литві); у В е л и ч к а також читаємо: «послѣ баталіи Полтавской зо Шведомъ, монету старовѣчную Полскую зо всеи Малой Росіи, то есть леви, орлянки... вивелъ (Петро I—А. Є.) и вигубылъ»—т. II, стр. 516.

[2]) Між іншим, Ш о д у а р зазначає, що богемські таляри звалися Löwen-Thaler'і через те, що на звороті цієї монети був відбиток лева, богемського герба—цит. праця, ч. 1, с. 85; теж—З а б л о ц ь к и й, цит. пр., с. 72, пр. 1. П а л а у з о в у праці «Румынскія господарства Валахія и Молдавія» каже, що Волохи звали «леу» угорські гроші, на яких часто був образ лева—цит. праця, сс. 31—32. І. К а у ф м а н зазначає, що бургундські таляри називалися левовими (Löwenthaler)—«Зап. Нумизм. Отд. Русск. Арх. Общ.» т. II, вв. 1—2, с. 123, прим. 1.

[3]) Срібна турецька монета XVII—XVIII вв. була така: піястр=40 пар; юзлик=$2^1/_2$ піястрам; ікілик=2 піястр.; алтимишлик=$1^1/_2$ піясир.; злотий=30 пар; яримлик=20 пар; онбешлик=15 пар; бешлик=5 пар; пара=3 аспрам і т. д.—П е т р у ш е в с к і й, Метрологія или Описаніе мѣръ etc. СПБ, 1834 (чи 1831—?). Це співвідношення окремих монет між собою підтверджують, як побачимо далі, свідоцтва сучасників. Пор. Z i n k e i s e n. Geschichte d. europ. staaten. Dritter Theil. 1885, ss. 798—805.

[4]) Ш у г а є в с ь к и й цит. праця, с. 6.

[5]) Т а м - т а к и, с. 6, прим. 3.

[6]) И. К а у ф м а н ъ. Серебряный рубль въ Россіи отъ его возникновенія до конца XIX вѣка—«Записки Нумизм. Отд. Русск. Археол. Об-ва», т. II, вв. 1—2, с. 123.

проба їх була $83^1/_3$-я»[1]). Не можна не відзначити тут різниці поміж пробою цих левкових талярів, Löwenthaler'ів, і пробою левків, яка була 62-а. «А серебру учинить вновь 3 пробы, читаємо в однім із Петровських указів р. 1711, 1-ю плавленому чистому серебру, въ которой бы нималого примѣса не было, 2-ю противъ ефимка, въ которомъ бы было чистаго серебра по 62 золотника, 3-ю левковому, чтобъ было чистаго жъ серебра по 62 золотника въ фунтѣ» [2]). Це все, на мою думку, промовляє за те, що в XVII—XVIII вв. під «левами», «левками» розуміли не західньо-европейські Löwenthaler'и. За відсутности відповідних свідоцтв XVII в., які просто стверджували б цю думку, не легко довести це для того часу, але щодо XVIII стол., то маємо низку прямих вказівок, які не лишають ніякого сумніву в тім, яку саме монету розуміли на Україні під назвою лев.

З джерел XVII в. подають, на мій погляд, досить виразні вказівки універсали Б. Хмельницького р. 1654 й П. Тетері р. 1660 про стягнення з усіх чужоземних привозних і вивозних товарів певного мита. Ці універсали наче показують, що під левами розумілася саме турецька монета (власне кажучи, вони більш свідчать лише за те, що на Сході леви мали широкий обіг, але не визначають приналежність левків певній східній державі). Визначаючи мита «одъ... товаровъ Московскихъ одъ ста талярей битихъ—золотыхъ по пять», універсал Б. Хмельницького, коли переходить далі до товарів турецьких, призначає мито вже в левках—грошах, які переважно оберталися в Туреччині: «знову одъ товаровъ Турецкыхъ... одъ ста таляровъ бытыхъ полевковыхъ два бытыхъ, одъ каждой кипи габы по леву»[3]). Майже в тих самих висловах через шість років Пав. Тетеря в універсалі Ніжинському Грецькому Братству р. 1660 визначає знов той самий розмір мита: «знову отъ товаровъ турецкихъ... отъ ста таляровъ левковыхъ два битыхъ, а отъ кипы габы по левку» [4]).

Серед свідоцтв XVIII в. на першому місці можна поставити, за їх виразність, такі відомості з щоденника Я. Марковича. В ньому під 16.VIII. 1730. читаємо: «в розговоре о Кримскомъ купечествѣ сказивал запорожець: башликъ кримскій 5 денегъ Кримскихъ да ихъ же 3 копѣйки; въ талярѣ Кримскомъ 20 башликовъ, а денегъ 100»)[5]. У другому місці (цитувати доводиться за браком кращого за вид. р. 1859) під 6. II. 1744 Маркович записує: «левъ состоитъ изъ 20 башлыковъ, а башлыкъ содержитъ въ себѣ копѣйку и полушку» [6]). В тім же році під 30. VII. Маркович знов записав про кримські гроші: «монета крымская слѣдующая: денежка серебренная, но большая часть въ ней мѣди; такихъ денежекъ въ башлыкѣ 5; башлыковъ въ рублевикѣ нашемъ 100; только выбываетъ съ того числа 10, а левъ имѣетъ башлыковъ 50»[7]). Перші два записи не перечать один одному й на підставі їх можна встановити, що

1 денежка $=^1/_4$ коп. (1 полушка).
1 башлик $=5$ денеж. $-1\ ^1/_4$ коп.
1 лев (таляр кримский) $=20$ башл. $=100$ ден. $=25$ к.

Одначе запис третій порушує наведене порівняння, зазначаючи, що «левъ имѣетъ башлыковъ 50», і, зменшуючи вартість башлика до $1-1^1/_9$ к.

---

[1]) Тамтаки, прим. 1.
[2]) Полн. Собр. Зак. Рос. Имп., т. IV, № 2460; пор. №№ 2371, 2416, 2198. 2547. И. Кауфманъ, цит. праця, с. 139, прим. 1.
[3]) Акты Ю. и З. Р., т. III, № 344, с. 508.
[4]) Акты Греч. Нѣжин. Братства, вид. Федотова-Чеховського, с. 48.
[5]) Дневник Я. Марковича, с. 49—«Кіев. Старина», т. XLVIII, 1895, додаток.
[6]) Цит. праця, вид. 1859 р., т. II, с. 202.
[7]) Тамтаки, с. 208.

дає вартість лева 50—55 коп. Зменшення вартости башлика, здається, можна пояснити різницею курсу, а то й просто різницею інформації. Різниця ж кількости башликів у леві (20 і 50) пояснюється, мабуть, тим, що в перших двох інформаціях під левом, можливо, розуміли піястр, а в останній—юзлук, який, як уже знаємо, дорівнював 2 $^1/_2$ піястрам. Таким чином, якщо піястр дорівнював 20 башликам, то юзлук, природньо, мав їх у собі 50. Наведене пояснення різниці в записах Марковича, мені здається досить правдоподібним, якщо тільки в даному разі ми не маємо хиби чи самого автора щоденника чи його видавця. В другій половині XVIII ст. башлики були дешевші, ніж у першій. Принаймні, в одному з указів того часу (р. 1756) відзначено, що «пріѣзжающіе изъ Турецкой и Крымской областей тамошніе купцы и жители деньги даютъ Крымскіе Башлыки, считая оныхъ два въ копѣйку»[1]). З торгових документів грецьких купців XVIII в. можна встановити, що в леві було 120 «денежек» (аспр), а кожна денежка мала вартість $^1/_2$ коп. «Николаю Андрееву (винен померший купець Ф. Курбануглов—*А. Э.*)—читаємо в одному документі, по облѣку левов 925 денежок 80, кои чинятъ 555 р. 40 коп.»[2]). З цих цифр ми й можемо вивести зазначені порівнення (925 л.×60=555 крб.; 80 д.= =40 коп.). Відомий наш мандрівник XVIII в. Вас. Барський в опису своїх мандрівок не раз згадує про турецькі гроші. За ним можна встановити таке співвідношення турецьких монет:

1 лев =40 парам=60 коп.
1 пара = 3 аспрам=1 $^1/_2$ коп.
1 аспра= $^1/_2$ коп.[3])

Чи були леви або левки кримська монета, чи це була монета якоїсь іншої східньої країни?—Низка мандрівників кінця XVI—XVII вв. каже, що Крим ні в XVI, ні в XVII стол. не мав власної срібної високопробної монети. «У него (кримского хана. *А. Є.*) есть собственная низкаго достоинства монета мѣдная»... пише в свойому «Описаніи Татаріи» р. 1578 відомий Броневський,—«это круглая монета, которыхъ десять равняются турецкому серебряному аспру, стоющему одинъ польскій грошъ, или и того менѣе. Во время моего пребыванія въ Крыму чеканились мѣдныя, большія посеребряныя, равнявшіяся пяти аспрамъ» [4]). Домініканець Жан де-Люк, подорожник першої чверти XVII в., теж нічого не каже про існування в перекопських Татар власної срібної монети. «Деньги у нихъ, читаємо в його оповіданні р. 1625, служатъ аспры, которые (чеканятся—*А. Э.*) изъ серебра пополамъ съ мѣдью»[5]). Свідоцтво Ж. де-Люка підтверджує Еміліо д'Асколі, який був

---

[1]) Полн. Собр. Зак. Рос. Имп., т. XIV, № 10601.—О. Левицький помилявся, коли в примітці до слова «бишликовъ» зазначав; «Бишлык—такъ называлась турецкая мелкая серебряная монета цѣнностью не дороже нашего пятиалтыннаго или двугривеннаго—«Чтен. Київ.», кн. XVIII, вв. 3—4, від. III, с. 32, прим. 1.

[2]) «Труды XII Археол. Съѣзда», т. II, с. 311.

[3]) Взяша по четыри Лева Турецкихъ, еже есть по 60 копѣекъ, отъ иноковъ же по два Лева, си есть (—себто) 120 копѣекъ» (р. 1726)—Путеш. къ свят. мѣстамъ, вид. 3, стр. 179; пор. стор. 129, 190, 225, 227 і інші (на стор. 175 вартість показана помилково, це видно вже з того, що немає пропорції: $7^1/_2$:5= =$3^1/_2$:$2^1/_2$; давже имъ печати ихъ (Турків) съ мздою трехъ копѣекъ, еже есть двухъ Турецкихъ паръ» (р. 1726), там-таки, 179; пор. с. 137, 176, 394. Таку ж вартість турецьких пар показує й Росіянин М. Нечаєв: «туркамъ даютъ плату всякій христіанинъ по парѣ, по нашему по 3 деньги»—Путеш. посад. человѣка Матв. Гавр. Нечаева etc. (1719—1720 гг.), изд. подъ ред. Н. П. Барсова, Варш., 1875, с. 14.

[4]) «Записки Одес. Общ. Ист. и Древн.», т. VI, с. 359.

[5]) «Записки Одес. Общ. Ист. и Древн.», т. XI, с. 483.

у Криму трохи пізніше, р. 1634: «чеканитъ (хан кримський — *А. Є.*) монету, аспры, полумѣдные, полусеребряные»[1]). Таким чином, бачимо, що Крим не мав власної високопробної срібної монети, і левки, які були порівнюючe високопробними грішми, не могли належати до тубільної кримської монети. Не були левки й молдавська або волоська монета вже через те, що й Молдава й Волощина теж не мали власної срібної монети. Бандінній, який відвідав Молдавію наприкінці першої половини XVII в., зазначає щодо грошового обігу там: «neque monetas in his partibus cudunt, sed aliunde jam cusas mutuo mercimoniorum exercitio advehunt, prae aliis in pretio sunt ungarici ducati, taleri, numi et dinarii antiqui cum sint argentei; polonici duo solidi pro uno ungarico numo currunt» etc.[2]). Під назвою левів по Молдаві та Волощині ходили турецькі піястри[3]). Лишається, таким чином, припустити одне, — що під назвою левків на Україні XVII—XVIII вв. розумілися турецькі піястри[4]). Р. 1766 казали російському урядовцю: «въ татарскихъ слободахъ (що оселив кримський хан в районі Балти по Бугу — *А. Є.*) чрезвычайныя подати налагаются, а именно съ одного плуга по девять левковъ турецкихъ (курсив мій — *А. Є.*) въ ханскую казну»[5]).

Між іншим, деякі попередні дослідники теж брали лев за турецьку монету. Так, Н. Суворов у статті «Цѣнность турецкой монеты «лева» въ XVII ст. въ Россіи» вважає, як бачимо з самої назви статті, лев за турецьку монету[6]). О. М. Лазаревський теж уважав лев за турецьку монету[7]). А. Грабовський так саме вважав левки за турецьку монету. Принаймні, він робить до одного з листів, які видано в «Ojczyste Spominki,» t. II, 1845, таку примітку до слова «левка»: «moneta turecka, Talary lewkowe»[8]). Те, що турецькі піястри називали левами, зазначає й Палаузов (хоч його, звичайно, не можна вважати за авторитета в цій справі[9]).

Курс, за яким ходили леви, не був, здається, завжди однаковий як у XVII стол., як і в XVIII. Є. Онацький і В. Шугаєвський уважали вартість левка XVII ст. за рівну 50 коп.[10]). Як зараз побачимо, левки не завжди йшли за таким курсом. Так, із однієї скарги р. 1651 довідуємося, що 225 левків, які пограбовано, оцінювали за 100 крб.,

---

[1]) Теж, т. XXIV, отд. II, с. 115.

[2]) V. A. Urechia, Codicele Bandinus, pag. 310. Цит. з книжки — Яцимирскій, Славянскія и русскія рукописи румынскихъ библіотекъ, СПБ, 1905, с. 30. — «Нѣтъ слѣдовъ, по коимъ бы видно, что Угро-Влахія чеканила свою монету, каже, напр., і Венелін, — она пользовалась... Византійскою, Венеціанскою и отчасти Венгерскою». — Влахо-болгарскія или дако-славянскія грамоты, СПБ, 1840, с. 96; пор. с. 105. Щодо Волощини — див. Палаузовъ, Румынскія господарства Валахія и Молдавія, СПБ, 1859, с. 31.

[3]) Петрушевскій, Метрологія или Описаніе меръ etc., с. 331. — Палаузов каже, що у Волощині левами звали угорські гроші, цит. праця сс. 31—32. Пор. I. A. Vaillant. La Romanie etc, t. III, p. 56.

[4]) Петрушевскій, Кратк. европ. метрологія, с. 85 В «Описаніи Молдавіи» Дм. Кантемира, М. 1789, зустрічаємо таку примітку Ф. (чи не Г. Ф. Миллера — автора передмови до книги?) до слів Кантемира «2500 левенъ талеровъ или левковъ»: «названіе левенъ талер и піастръ кажется значитъ одно, для того какъ 500 левей талеровъ на одинъ мѣшокъ считается, то обнадеживаетъ Людекъ, что и 500 пиастровъ на одинъ же мѣшокъ полагается» — цит. праця, с. 280.

[5]) «Записки Одесскаго Об-ва Ист. и Древн.», т. XVII, від III, с. 95.

[6]) «Извѣстія Археол. Общ.», т. IV, сс. 372—374.

[7]) Див., напр., примітку його, яко редактора, на стор. 161 ч. 1-ої Щоденника Я. Марковича, вид. Київ. Старини.

[8]) Цит. праця, с. 182, прим.

[9]) Цит. праця, сс. 31—32; також: Венелин, цит. праця, с. 102.

[10]) «Наше Минуле», 1918, № 2, с. 221; 1919, № 1—2, с. 229.

себто, значить, вартість левка вважали рівною 44—45 коп.[1]). 1653 року 80 левків дорівнювали 64 єфимкам, 50 левків—41 єфимку, с. т. 1 левок був рівний 0,8—0,82 єфимка[2]). Рахуючи єфимок по 64 коп., маємо ціну левка 51,2—52,5 коп.[3]). Р. 1663 в Старому Бихові оцінювали левки по 50 коп. («два левка, а левкамъ цѣна рубль серебряными жъ деньгами»)[4]). Року 1665 в Москві рахували леви близько 31 коп.[5]). Опис майна гетьм. Самойловича р. 1687 так оцінює 566 левів, які знайшлися серед грошей Самойловича: «леви поставивши по копѣ, якъ тогди жъ были, то чинитъ 1415 золотыхъ»[6]). Року 1694[7]) з Царгорода від султана «вкрым прислано сорокъ семь тысячь семьсотъ червонныхъ золотыхъ турских авних левками щитая левокъ по 225 денегъ татарскихъ будетъ 107.325 левков»[8]). При розрахунку з пограбованими грецькими купцями, турецькими підданними, на самому початку XVIII в. московський уряд звелів «левок считать по 15 алтын» (себто по 45 коп.)[9]). Року 1735 службовці кримського хана захопили в полтавського купця Максимовича та його товаришів «імѣющиеся... денги на восемьдесятъ три тысячи триста левков (которые сочиняютъ на россійскую манету дватцать четыре тысячи девятьсотъ девяносто рублев, счисляя крымской левокъ по тритцати копѣекъ)»[10]). Близько 1750 рр. кримські Татари заявляли в своїй скарзі до російських урядовців, що запорожці пограбували в них на протязі рр. 1746-47 (1160—1161) «нашенныхъ (себто татарських—*А. Є.*) денегъ левковъ 2935 и 13 паръ. Сщитая каждой левкъ по шестидесять копеекъ, а радъ

---

[1]) Древлехранилище Центроархіву РСФРР, фонд Мін. Закорд. Справ, польські справи р. 1651, спр. № 1/а, ств. 1.

[2]) Акты Ю. и З. Р., X, с. 136.

[3]) Про вартість єфимків див. И. Кауфманъ, Серебряный рубль въ Россіи отъ его возникновенія до конца XIX в.—«Записки Нум. Отд. Русск. Археол. Общества», т. II, вв. 1—2, сс. 116—117: пор. В. Шугаєвський, цит. праця, с. 26; Полн. Собр. Зак. Рос. Имп., т. III, № 1687, пп. 4, 40.

[4]) Акты Москов. Государства, т. III, с. 523; пор. Шугаєвський, цит. праця, с. 26, прим. 5.

[5]) Суворовъ, цит. праця, «Извѣстія Археол. Общ.», т. IV, с. 372.— Між іншим, досить даних для визначення вартости левка в XVII стол. знаходимо в Арх. Ю.-З. Россіи, ч. 1, т. XI. Але ці дані відносяться виключно до Західньої України (Львова). Вартість левка за ними така:

р. 1619—	46	пол.	грош.,	цит.	праця,	с.	357.	
1630—	80	»	»	»	»	»	364.	
1636—	75	»	»	»	»	»	122.	
1639—	82	»	»	»	»	»	104.	
1647—	81—81 ½	»	»	»	»	»	701.	
1648—	80	»	»	»	»	»	408-9.	
1664—	90	»	»	»	»	»	230.	
1665—	105	»	»	»	»	»	480-81	(у Гданському тоді ж 81 гр.— цит. праця, с. 393-94).
1670—	170	»	»	»	»	»	270.	
1687—	150	»	»	»	»	»	621.	
1688—	90—165	»	»	»	»	»	624.	

Див. ще Арх. Ю.-З. Россіи, ч. III, т. 4, с. 546.

[6]) Літопис С. Величка, 1855, т. III, с. 55; пор. Рус. Ист. Библіотека, т. 8, с. 949.

[7]) «Записки Одесскаго Общества Ист. и Древн.», т. XIX, матеріалы, с. 19.

[8]) Там таки, с. 28.

[9]) Плохинскій, Иноземцы въ Стар. Малороссіи. «Труды XII Археол. съѣзда», т. II, с. 291; можливо, що вартість левка знижена в даному разі до 45к. через те, що московському уряду при розплаті з купцями корисніше було виплачувати за левки яко-мога нижчим курсом.

[10]) Древлехранилище Центроархіву РСФРР, фонд Мін. Закорд. справ, Малорос. справи р. 1741, № 2, л. 4; пор. Плохинський, цит. праця,— «Труды XII Арх. съѣзда», т. II, с. 239, прим. 2.

(?—безумовно пар—*А. Є.*) по три денежки, итого русских денегъ 1761-19$^2/_4$»[1]).

З торгових документів грецьких купців бачимо, що в середині XVIII ст. як у Туреччині (Адріанопіль), як і на лівобережній Україні (Ніжин) лев дорівнював 60 коп.[2]). Цю вартість лева підверджує і Вас. Барський, який проходячи Палестиною й іншими місцями, що були під турецькою владою, не раз відзначає вартість турецьких грошей[3]). За 60 коп. рахував леви й російський уряд. Такий курс, здається, встановився близько другої половини XVIII в. В 40-х роках XVIII ст. російський уряд в указі до свого резидента в Царгороді Вешнякова подає, між іншим, таке порівняння: «5 левковъ или 3 рублевъ нашихъ денегъ»[4]).

Коли, за нашою думкою, левки вважати за турецькі піястри, то вартість 60 коп. вони зберегли аж до XIX ст. Року 1803 міністр юстиції запитував російський уряд, за яким курсом слід приймати турецьку монету юзлук, при чому подавав такі відомості про курс турецьких грошей: «Добываемая изъ озеръ, прилегающихъ къ Черному морю, соль расходится в продажу болѣе пріѣзжающимъ на судахъ Туркамъ, нежели Россійкимъ подданнымъ. Монета за оную принимаема была отъ нихъ серебряная, так называемая юзлукъ, и цѣна ея перемѣнялась ежечастно. При промѣнѣ на Россійскія деньги принимали ее въ рубль 30 и въ рубль 35 копѣекъ; а при покупкѣ товаровъ въ рубль 70 копѣекъ...Мертваго (головний нагляд. Крим. озер—*А. Є.*), соображаясь съ мѣстными обстоятельствами, и дабы не отвратить ихъ отъ промысла, назначилъ принимать всякій юзлукъ въ 1 рубль 50 копѣекъ, чѣмъ Турки... были довольны... По сношеніямъ моимъ увѣдомили меня: Государственный Казначей, что въ Полуденныхъ губерніяхъ поступаютъ въ уѣздныя Казначейства одни только піастры... а монета юзлукъ тамъ неизвѣстна! Министръ Комерціи, что Турецкой юзлукъ... на ассинаціи стоилъ въ Херсонѣ 1 рубль 15 коп. и 1 рубль 10 копѣекъ. Тайный Совѣтникъ Тамара, что юзлукъ заключаетъ в себѣ 2$^1/_2$ піастра или 100 паровъ, а пара 3 деньги; и потому должно его полагать в 1 руб. 50 коп., какъ обыкновенно считается». Сам міністр юстиції гадав, що, за певними розрахунками, один юзлук буде коштувати сріблом 75 з долями копійок, а на мідяки 94 з долями коп. Резолюція на цей доклад була така: «Турецкую монету юзлуки за соль принимать по биржевому или торговому курсу»[5]).

Щодо співідношення між вартістю лева й таляра, то з тих таки документів ніжинських Греків, про які згадувалось вище, довідуємося, що леви й таляри начеб-то були між собою рівні: «долгъ у весь здѣ, что долженъ состоитъ Фома (Курбануголов—*А. Є.*) щисляются левовъ 8545, то есть талярей восѣмъ тысячъ пять сотъ сорокъ пять»[6]) Але під талярами тут, безумовно, треба розуміти не реальні, «биті», західньо-европейські таляри. В даному разі під назвою «таляри» розуміються таляри рахун-

---

[1]) Д. Эварницкій, Сборникъ матеріаловъ для исторіи запорожскихъ козаковъ, СПБ, 1888, с. 44.

[2]) «Труды XII Археол. Съѣзда», т. II, сс. 304, 306, 253—254.

[3]) Путеш. къ свят. мѣстамъ, вид. 3, с. 179; пор. сс: 129, 137, 176, 190, 225, 394 та инші.

[4]) Н. Каптеревъ, Сношенія іерусалимскихъ патріарховъ съ рускимъ правительствомъ.—Правосл. Палестин. Сборникъ, 43 в. (т. XV, в. 1), с. 440.

[5]) Полн. Собр. Зак. Р. Имп. т. XXVII, № 20866.—Про співвідношення вартости піястра-левка та монети інших країн див. між иншим, Д м. Кантемира Описаніе Молдавіи. М. 1789, сс. 270—271, прим.

[6]) «Труды XII Археол. Съезда», т. II, с. 319.

кові, які дійсно рахувалися по 60 коп. [1]) або, може, таляри турецькі, себто ті ж самі леви, що теж, як ми бачили вище, в XVIII ст. йшли за курсом 60 коп. Ми вже знаємо, що Маркович і його знайомий запорожець звуть леви талярами кримськими; назву «таляри турецькі» теж можна часто зустріти. Російський подорожник першої чверти XVIII ст Матвій Нечаєв в оповіданні про свою мандрівку згадує «тарели турецкіе»[2]). В другому місці свого оповідання він пише: «тамо (в Яффі—*А. Є.*) берутъ турки султану въ казну со всякого человѣка по 8 талярей без 5 паръ» [3]), а трохи далі: «дахомъ... по 5 талярей и по 6 паръ»[4]). На мій погляд, в обох цих випадках під талярами треба розуміти саме таляри турецькі: лічба на таляри й пари, виключно турецьку монету, здається, досить переконує в цьому. За другу підставу думки, що в цитованому вище грецькому документі під талярами розуміються не биті західньоевропейські таляри, а рахункові, можна вважати різну вартість реальних (зах.-европейських) і рахункових талярів. Останні рахувалися по 60 коп. так в XVII в., як і в XVIII[5]). Реальні ж зах.-европейські таляри в XVIII ст. не мали вартости менш од карбованця. Так, р. 1725 міняли «таляри... битіе по рублю талярь»[6]), в середині XVIII в. рахували «талярь битій по рублю и пяти копѣекъ (какъ оніе промѣнювани)»[7]), наприкінці XVIII стол. (рр. 1792—93) російський уряд дозволив при виплаті мита заміняти таляри російською монетою за курсом 2 крб. 50 коп. таляр[8]). Цікаво, між іншим, розрізнив вартість левків і талярів Дем'ян Многогрішний на допиті в Москві (р. 1672), коли його обвинувачували в посилці грошей Дорошенкові: «а двадцати четырехъ тысячей ефимковъ онъ (Многогрішний—*А. Є.*) къ Дорошенку и ни къ кому не посылывалъ и посылать было ему нечего, потому что изъ початку гетманства его не только такого большого числа ефимковъ, и дву тысечь левковъ въ собраньѣ не бывало»[9]).

Закінчуючи цей нарис, роблю з нього такі висновки: на Україні XVII—XVIII вв. під назвою левів (левків) розуміли турецькі піястри, які заходили на Україну переважно через Крим. Курс, за яким ходили леви не був сталий; він дорівнював в XVII ст. переважно 50 коп. (45—50), в XVIII—60 коп.[10]).

---

[1]) Шугаевский, Монета и денежный счетъ etc., сс. 20—21, 33.

[2]) Путеш. посад. человека Матв. Гавр. Нечаева etc., с. 7.

[3]) Теж, с. 22.

[4]) Теж, с. 25.

[5]) Для XVII в. це встановив В. Шугаєвський в цит. праці, сс. 20—21, 33; для XVIII див., напр., Щоденник Я. Марковича, ч. I, с. 80, вид. «Київ. Старини».

[6]) Дневн. Як. Марковича, вид. «Київ. Стар.», ч. 1, с. 228; власно в данім разі таляри обміняно за курсом трохи менш, ніж по карбованцю: «розмѣняли пѣратинскіе медовие зборщики таляри мнѣ битіе по рублю талярь, а всѣхъ таляр. 158, змежи якими 2 надачи, а взяли рублей у мене 156»—там-таки.

[7]) «Чтен. Київ.», кн. XI, отд. II, с. 109; з тестаменту писаря Генер. Суда Ів. Пиковця р. 1750. Див. П. С. З. Р. Имп., т. XIV, № 10207—курс таляра рр. 1747—53 = 1 крб. 17 коп. Наказується рахувати таляри по 1 крб. 19 $^1/_2$ коп.

[8]) П. С. З. Р. Имп., т. XXIII, №№ 17047, 17115.

[9]) Акты Ю. и З. Р., т. IX, с. 771—Р. 1667 В. Б. Шереметєв писав із кримського полону думному дяку Алмазу Іванову: «и левки вмѣсто ефимковъ имать будутъ». Барсуковъ, Родъ Шереметевыхъ, кн. 6, с. 467; див. Древлехранилище Центроархіву РСФРР, фонд Мін. Зак. Справ, кримські справи 1667 р., ств. № 14.

[10]) Ці висновки виставляю, яко гіпотезу, що потрібує ще дальшої перевірки. Можливо, що я помиляюся в основному—й під левками на Україні розуміли не східню монету. Але мені здається, що цей перегляд питання про

IV. Обіг східньої монети на Лівобережній Україні XVII—XVIII в.в.

Питання, на яке я намагаюся дати по силі відповідь у цьому шкіці. здається, ще не ставилося самостійно в українській історіографії. Його зачіплено тільки мимохідь у дискусії В. Шугаєвським і Є. Онацьким. Останній, не розвязуючи цього питання остаточно, прихильний був припустити вживання на Україні XVII—XVIII вв. деяких турецьких і кримських монет і видів грошової лічби[1]), В. Шугаєвський, відповідаючи Є. Онацькому, рішуче не погодився з ним у цім питанні й висловив думку, що східню монету й грошову лічбу не вживали на Україні[2]). За рішучий аргумент проти обігу східньої (кримської) монети В. Шугаєвський уважає «відсутність їх (кримських грошей—*А. Є.*) в українських монетних скарбах, не кажучи вже про мовчанку історичних документів щодо їх обігу»[3]). Треба сказати, що В. Шугаєвський, кажучи так, помиляється: як побачимо далі, знаходили на території України й скарби зі східними грішми, є також і письмові свідоцтва, за якими можна встановити, що східня (кримська й турецька) монета мала обіг на Україні — хоч може й малий, — особливо в південній частині Лівобережжя й на Запоріжжі (їх переважно й матимемо на оці, розглядаючи порушене питання).

Не можна не одзначити, що, висловлюючись з приводу обігу східньої монети на Україні, В. Шугаєвський підійшов до цього питання виключно, як нумізмат, поставивши за головний доказ негативного розвязання питання відсутність відповідної монети в скарбах. На мій погляд, це питання доцільніше розв'язувати з ширшої точки зору економічної історії країни. Увесь час XVII—XVIII вв. ЛівобережнаУкраїна й особливо Запоріжжя мали жваві й сталі торговельні стосунки так з Кримом, як і з Туреччиною[4]). Не можу торкнутися докладно цієї справи зараз: вона вимагає спеціяльного й чималого дослідження. Можна, звичайно, сперечатися щодо розміру, сили, жвавости торгівлі Лівобережжя зі Сходом, але ніхто не усуває й не могтиме відкинути факта, що торговий зв'язок поміж ними був. Можна думати, що він був досить інтенсивний; нагадаю тут хоч би торгівлю Ніжина (ніжинських Греків), торгові операції з Кримом Як. Марковича та інших представників великого сільського господарства на Лівобережжі. Ці факти, звичайно, не були виняткові; вони стояли в тісному зв'язку з загальним розвитком і напрямком економічних зносин Лівобережжя XVII—XVIII вв.

При торгових зносинах Лівобережної України з Кримом (які б вони не були), східня монета потрапляла проте ж до наших купців і іноді в значній кількості. «Р. 1735 знаходимо в Криму полтавських купців»,

---

левки на Лівобережній Україні XVII—XVIII вв. та наведений в статті матеріял до грошового обігу на Україні буде не безкорисний для дослідників цієї справи. Користаючи з нагоди, висловлюю щиру подяку М. Н. Петровському за вказівку деяких відомостей про левки, переважно з польських джерел і А. Ю. и З. Р.

[1]) «Наше Минуле», 1918, № 2, с. 224.

[2]) Теж, 1919, № 1—2, с. 232.

[3]) Там таки, с. 232.

[4]) «Мешканці південних степових полків мали жваві торгові звязки з Кримом», каже, напр., Плохинський у своїй праці—Иноземцы въ Стар. Малор. («Труды XII Археол. Съѣзда», т. II, с. 238) і наводить далі цифрові дані, які стверджують авторів погляд. Новіший дослідник торгівлі Гетьманщини М. Є. Слабченко висловлює думку, що «сторонні причини не сприяли зростові торгів із півднем, і їх провадилося тут і неорганізовано й дріб'язково (дрібно) і в XVII і в XVIII стол.»—Организация хозяйства Украины, т. III, с. 140.

які після продажу свого краму «мали 83.300 левків»[1]). Східня монета зустрічалася в досить великих розмірах і на самому Лівобережжі. Так, р. 1663 поміж грішми ніжинського полковника Василія Золотаренка було 184 левки[2]). Р. 1667 уряд Біликівський (Білики—м. на Полтавщині, кол. Кобеляц. пов.) заслухав скаргу «о згиненю грошей с кишени в Грицька таляров 12, орлянок 4, аспрѣй с пригорщи, не лѣченіе»[3]). Р.1674 гетьман Самойлович надіслав полковникові Новицькому на лікування сорок левів[4]). Серед майна гетьмана Самойловича за описом р. 1687 було 566 левків[5]). Р. 1688 на будівлю михайло-архангельської церкви в Мгарськім манастирі «паиъ Василій Левковичъ... приславъ два левы... Панъ Иванъ Ковтуненко, бурмистръ Лубенський, левка дав... Панъ Максимъ крамар левка дав»[6]) Згадується про значну, можно гадати, кількість левів у тестаменті вдови гадяцького полковника М. Бороховича: «двѣ зась суднѣ насыпаны были (у її чоловіка—*А. Є.*) розными грошами: талярами, левами, полталярками, чвертками»[7]). Р. 1694 мешканець с. Семенівки на Стародубщині Вас. Пашенко позичив у пана Трущенка «гроши, левовъ сорокъ рытыхъ» (відрізнялись чим чи ні леви «риті» від звичайних, не знаю) з обов'язанням сплатити «о Покровѣ святой таляровъ сорокъ»[8]). Можна було б не згадувати, що «якісь турецькі гроші», очевидно дрібні (в сумі на 4 алт. 2 деньги), згадуються в «Приходо-расходнихъ книгахъ Азовско-Предтечева монастыря» за р. 1701[9]), що серед майна миргородського полковника Апостола було р. 1724 «тридцять три монетки кримские, которые называются башлаки»[10]), але для повности наводжу й ці випадки. Р. 1744 в Як. Марковича «крымской монеты было 386 левов и 4 башлыка»[11]). Коли р.1899 в Київо-Печерській Лаврі знайшли великий скарб із монет XVI—XVIII вв. і при ньому записи витрати грошей за рр. 1631—1743, то ці записи згадували «про вживання салтаней, себто золотих турецьких монет». Це двало підставу гадати, що в скарбі була й східня монета[12]).

---

[1]) Плохинскій, цит. праця, «Труды XII Арх. Съѣзда» т. II, с. 239, прим. 2.

[2]) Книги Разрядныя, т. 2, сс. 1035—36.

[3]) Актов. книги Полтав. город. уряда, в. I, с. 120, № 120.

[4]) Акты Зап. Россіи, т. V, с. 134.

[5]) Літопис Величка, т. III, с. 55; пор. Русск. Истор. Б-ка т. 8, с. 949.

[6]) Отрывки изъ лѣтописи Мгарскаго монастыря. Київ, Старина, 1889, т. XXV, додатки, с. 60.

[7]) Русскій Архивъ, 1875, кн. 3, с. 316.

[8]) Труды Черниг. Предв. Ком-та по устр. XIV археол. съѣзда, сс. 49—50.

[9]) «Наше Минуле», 1918, № 2, с. 224. До манастиря вони попали як пустовщина. Разом з іншими речами «принесъ изъ тюрмы малолѣтной Иванъ Тихой по умершемъ денегъ турецкихъ 4 алт. 2 деньги»—Чтен. Київ, кн. XIX, в. III, від. V. с. 34.

[10]) Наше Минуле, 1918, № 2, с. 224.

[11]) Маркович, Дневн. Записки, т. II, с. 202, вид. 1859 р.

[12]) Истор. Вѣстникъ р. 1899, т. LXXV, с. 767.—Останній приклад узято з Правобережжя. Можна навести відтіль таки ще такі випадки. Р. 1664 в Черкасах у челядника чорного диякона Мелетія пограбовано, між іншим, 200 левків (Гиббенетъ. Истор. изследованіе дела Патр. Никона. Дополн. прилож. ко 2-й части, с. 665). Р. 1670 якийсь мешканець рашковський заплатив у Рашкові за требника, який потім подаровано успенській церкві с. Уланова «левов двадцать и семь» (Истор.-статист. описаніе Черниг. епархіи, кн. VII, с. 353). Р. 1694 молд. господар Костянтин Дука послав із Яс львівському братству на поминки своїх родичів у братській церкві сто битих левкових талярів (Дополненія къ Актамъ Историческимъ. СПБ, 1848, № CCVI, сс. 500—501). Серед грошей Семена Палія р. 1704 було «левовъ битихъ сорокъ и три» (літопис Величка т. IV, с. 123), в другому місці ще «левъ еденъ» (там таки, с. 129), крім того «обявила Палѣева, ижъ ей зависаетъ долгу на панѣ Тарнолистовой... левовъ пятдесятъ» (там таки, с. 125).

Як бачимо, на Лівобережній Україні XVII—XVIII в.в. було досить кримської монети. Ще в більшій мірі це можна сказати про її південну частину (полтавський полк) і Запоріжжя. На Запоріжжі відкопували великі скарби з кримською монетою[1]). А Скальковський оповідає, що р. 1845 в с. Покровському, що на місці Нової Січи, селяни знайшли запорізький скарб-лантух із зеленого сукна з кількома тисячами срібних кримських пар. За визначенням Григор'єва й Негрі ці пари були биті в Бакчи-Сараю рр. 1623—1748[2]). Крім того, Скальковський каже, що на острові, біля злиття річок Чортомлика й Підпільної, на якому, за Скальковським, може, колись була первісна Запорізька Січ, селяни безупинно риються, відшукуючи скарби. В одного такого шукача Скальковський купив кількадесят срібних і мідних російських, польських і кримських монет, за Скальковським, не старіш од XVII й не пізніше перших років XVIII стол.[3]). Д. Еварницький теж каже, за оповіданням дідів, що на місці Нової Січи знаходили різні дрібні монети, між ними турецькі пари та левки[4]). Отже, ці відомості про запорізькі скарби спростовують найголовніший аргумент В. Шугаєвського проти обігу східньої монети на Україні, принаймні, щодо Запоріжжя й, безумовно, сумежних із ним місцевостей. Але, крім цього, маємо ще письмові свідоцтва про вживання на Запоріжжі й південній частині Лівобережжя кримської монети. До наведених вище фактів, з яких найвиразніший є присутність в гамані біликівського мешканця, якогось Грицька, разом із іншою ходовою монетою й аспр, додаємо ще деякі факти, які підтверджують думку, про вживання й обіг кримської монети на Запоріжжі. Р. 1743 в одного мешканця м. Медведівки запорожці забрали підчас грабіжу «башлыковъ на 100 рублей, пятикопѣечниковъ россійскихъ 5 р. 50 коп.»[5]). Як бачимо, в цього медведівця кримської монети було мало не в двадцять раз більш, ніж російської. Р. 1757 ватага гайдамаків, пограбувавши купецький караван, розділили між собою увесь пограбований крам та гроші: «червінці, польську, російську й турецьку монету»[6]). Р. 1772 запорожці подарували до своєї церкви «изъ добычи, полученной подъ Очаковомъ... 73 рубли, 46 левовъ, паръ» 80[7]). За рр. 1746-47 запорожці пограбували в Татар грішми 2935 левків 13 пар[8]). У той період, коли запорожці були в залежності від Криму (1711—1733), їм доводилося по скаргах Поляків платити за грабунки гайдамаків і Ногайців «многія тысячи левовъ»[9]). А. Скальковський наводить у своїй книзі лист до запорожців хана кримського Каплан-Гірея, в якому хан підтверджує одержання від запорожців «15 кѣсей» левків, що їх було присуджено стягнути з них «по жалобѣ Ляховъ»[10]). Наприкінці минулого віку оповідав 113-річний запорожець Россолода Д. Еварницькому за оповіданням свого батька-козака: «Так як і в нас (запорожців.—*А. Є.*), так і в їх (Ляхів та Турків.—*А. Є.*) були карбованці, полтиники, копійки, тільки що в їх були

---

[1]) Пор. Эварницкій, Жизнь запорожскихъ козаковъ по разсказу современника-очевидца. «Київ. Старина», 1883, листопад, сс. 506—507.

[2]) Скальковський, Исторія Новой Сѣчи, вид. 2-ге, ч. III, с. 275, прим. 1.

[3]) Теж, сс. 277—78.

[4]) Эварницкій, Исторія запорожскихъ козаковъ, т. I, с. 155.

[5]) «Записки Одес. Общ. Ист. и Древн.», т. XVIII, отд. III, с. 143.

[6]) Плохинскій, цит. праця, «Труды XII Арх. Съѣзда» т. II, с. 289.

[7]) Скальковскій, Ист. Нов. Сѣчи, вид. 2, ч. 1, с. 171.

[8]) Д. Эварницкій, Сборникъ матеріаловъ для исторіи запорожскихъ козаковъ. СПБ, 1888, с. 44.

[9]) Скальковскій, Ист. Нов. Сѣчи, вид. 2., ч. II, с. 35.

[10]) Там таки, с. 38.

руські і турецькі, турецькі звались п а р и ч к а м и (підкреслено в Еварницького). Усякі гроші треба було заводити: сьогодні запорожець торгується з москалем, треба московські гроші; завтра з ляхом, треба лядцькі, а там з турками, треба турецькі,—усякі гроші требувались йому... Турецькі гроші були більш срібні, тонесенькі такі, як з риби луска, лядцькі—більш золоті, а руські—так вже самий мідняк»[1]).

Найвиразніші докази широкого вживання на Запоріжжі кримських грошей находимо в джерелах офіційного походження. Р. 1749 січня 15 отаман кошовий Яким Ісинтович доносив генерал-губернаторові М. Леонтієву: «нинѣ въ Сѣчи за умноженіемъ бешличной монети весма немалою цѣною всякія съестнія и питейнія припаси въ продажѣ происходятъ»[2]). Р. 1756 запорізький кошовий отаман, повідомляючи, що «Запорожскимъ купцамъ за товары пріѣзжающіе изъ Турецкой и Крымской областей тамошніе купцы и жители деньги даютъ Крымскіе Башлыки, считая оныхъ двѣ въ копѣйку, а у Запорожскихъ купцовъ въ Крыму за товары тѣхъ своихъ Башлыковъ не принимаютъ, но требуютъ промѣну, товаръ на товаръ, или заплаты Россійскою монетою, чрезъ что де Запорожскіе купцы немалой убытокъ имѣютъ», звернувся з запитанням до Київської Губерської Канцелярії, «онымъ башлыкамъ въ Запорожской сѣчи между купечествомъ и другими людьми ходить ли, и по какой цѣнѣ, или вовсе отъ оныхъ отказаться». З цим запитанням Київська Губ. Канцелярія звернулась до Правит. Сенату й той ухвалив з приводу цього таке: «запорожскимъ купцамъ у Крымскихъ и Турецких купцовъ, за товаръ тѣхъ Крымскихъ башлыковъ не брать, для того, чтобъ отъ пріема тѣхъ башлыковъ, за невзятьемъ ихъ обратно за товары въ Крыму, Россійскимъ подданнымъ убытку въ томъ не было, а торгъ имѣть онымъ запорожскимъ съ Крымскими и Турецкими купцами, мѣною на товары, или продажею на Россійскія мѣдныя копѣйки, которымъ и вывозъ изъ Россіи за границу позволенъ, также на золотыя и серебряныя иностранныя монеты, кои вывозомъ въ Россію не запрещены»[3]). Але ця постанова не пройшла в життя, як це видно з приватного листування київського ієроманаха Рафаїла з своїм приятелем, теж київським ієроманахом, Яковом Воронковським. Ієроманах Рафаїл жив у Січі для збору подань на Софійський манастир і писав приятелю в Київ про січові новини. В доданих до листа від 20 жовтня 1763 р. «газетах з Січи» о. Рафаїл, песимістично одзначивши, що «на добичъ очень... теперъ некористно: войско то поскупѣло, то поубожало», далі наче пояснює таке кепське становище в Січі: «к тому жъ еще и ханъ проклятій колоту наробилъ, бошлики скасовавши, с коихъ на показъ и вамъ тройко посилаю, и теперь они не идутъ почти ни по чему, а потому и убитокъ многіе не малой понесли, да и у насъ рублѣвъ з десятокъ зберется»[4]). В самому листі о. Рафаїл теж скаржиться на брак коштів через скасування башликів: «ми бъ ради теперъ яку копѣйку на харчъ достать, бо вже, якъ сами чуете, башлыковъ не берутъ»[5]). Ці два місця виразно й переконуючи свідчать про широкий обіг кримської монети на Запоріжжі. Разом із тим те, що о. Рафаїл надсилає свойому знайомому «на показ... тройко» башликів, показує, що в Київі башлики були навдивовижу й, значить, обігу не мали.

---

[1]) «Кіев. Старина», 1883, листопад, с. 506.

[2]) Д. Э в а р н и ц к і й. Сборник матеріаловъ для исторіи запорожских козаковъ. СПБ, 1888, с. 8.

[3]) Полн. Собр. Зак. Рос. Имп., т. XIV, № 10601. Пор. А. С к а л ь к о в с к і й. Ист. Новой Сѣчи, изд. 2, ч. I с. 295 (вартість башликів зазначена помилково).

[4]) «Чтенія Київ.», кн. XVIII, вв. III—IV, від III, с. 32.

[5]) Там таки, сс. 31—32.

Ми вичерпали матеріял щодо обігу східньої (турецької й кримської) монети на Лівобережжі та Запоріжжі, який був у нашому розпорядженню. Наведені факти не лишають місця для будь-яких сумнівів у тім, що на Лівобережжі й Запоріжжі була в певній кількості східня (турецька й кримська) монета. Яку ж вона відогравала тут ролю? Чи переховувалася просто яко певна матеріяльна цінність, як про це гадає В. Шугаєвський[1]), чи її вважали за ходову валюту, й турецькі та кримські гроші мали обіг нарівні з іншою чужоземною монетою? — У ті часи (XVII — XVIII вв.) по всіх країнах ще широко ходила чужоземна монета. В. Шугаєвський цілком справедливо відзначив, що в тодішній Україні й Польщі мали обіг гроші — особливо повноцінні таляри — мало не всіх держав Західньої Европи[2]). До цього можна лише додати, що по Україні й Польщі XVII — XVIII вв. ходили не тільки західньо-европейські гроші, а й гроші східніх держав. «Замѣтить должно, каже Ю. Венелін, что Турецкая монета была въ употребленіи не только въ Молдавіи, Валахіи, Венгріи, но и въ значительной части юго-восточной Россіи: т. е. Буковинѣ, на Подольи, въ Украинѣ, между Запорожцами, ибо Польша, не имѣя рудниковъ, не могла вполнѣ удовлетворять курсовымъ нуждамъ своихъ областей, такъ что съ Востока должно было допустить ходъ Турецкой, а съ Запада Германской монеты»[3]). Нема ніяких підстав гадати, що на Лівобережжі та Запоріжжі, які перебували майже в безпосередньому сусідстві з Кримом і до Туреччини були ближчі від західньої України й сутої Польщі, кримські й турецькі гроші не мали обігу, тим більш, що Задніпров'я й Запоріжжя XVII в. були, безумовно, бідніші на монету, ніж інші частини Речі Посполитої. Крім цих міркувань загально-економічного характеру, багато з наведених вище випадків уживання східньої монети свідчать, що вона становила на Україні не лише матеріяльну цінність, а й була за ходову валюту.

На закінчення можна буде, здається мені, на підставі окремого факту з економічної історії України — вживання східної (переважно турецької) монети на Запоріжжі й Лівобережній Україні XVII — XVIII вв. а в XVII в., мабуть, і по обидва боки Дніпра, а також Україні західній і Польщі, — на підставі цього зробити ширші висновки щодо торговельних зносин України зі Сходом:

1. Лівобережжя, Слобожанщина, особливо Запоріжжя, були зв'язані в економічному відношенню (торгівля) з Кримом тісніше від Правобережжя, зокрема Галичини, які тісніше були звязані з західними країнами;

2. торговельний зв'язок України зі Сходом був більший у XVII в., коли навіть Правобережжя з Україною Західньою мали зносини зі Сходом; цей зв'язок поменшав у XVIII в., коли лише Запоріжжя та Гетьманщина, зокрема південні полки, мали торговельні зносини з Кримом та Туреччиною.

---

[1]) «Наше Минуле», 1919, № 1—2, с. 232.

[2]) «Монета и денежный счетъ въ Лѣвоб. Украинѣ» и т. д., с. 6, Пор. Слабченко, Орг. хоз. Укр. т. I, сс. 108—109, т. III, с. 104.

[3]) Юр. Венелинъ. Влахо-болгарскія или дако-славянск граматы. СПБ. 1840, с. 105. Про лічбу на турецькі гроші, аспри, в Західній України, а, може, й про вживання їх, цікаву згадку зустрічаємо в Палінодії З. Копистенського.. Русск. Истор. Библіотека, т. IV, сс. 1062 (—63).

СЕРГІЙ ШАМРАЙ.

Боротьба Тульчинських міщан з графами Потоцькими (1797—1837).

Умови життя селян і міщан, зокрема мешканців невеликих міст, що в своїй праці не набагато ріжнилися від селянства, були дуже важкі на Правобережжі у XVIII ст. На це впливали тогочасні умови господарства, — перехід промисловости знову на досить замкнені, або принаймні дуже обмежені фільварочною системою шляхи. «Монопольне становище суспільне аграіїв, пише М. І. Яворський [1]), підкопувало міста, придушувало всякі зародки в них вільної промислової праці». І не дурно тому мешканці невеликих панських містечок Правобережжя в ці часи значною мірою мусять повернутися до сільсько-господарчої праці; вони дістають землю від поміщиків і зобов'язуються за це ріжними новими повинностями і панщиною. Але в самих останніх роках XVIII ст. і початку XIX-го селянство і міщанство цих невеликих панських містечок намагається вирватися з панщизняної системи, вирватися з замкненого кола панської промисловости. Розвиток капіталізму в ці часи викликає і розвиток та самовизначення селянського підприємства, тягне й боротьбу селян за це самовизначення. Не дурно тому, в селянських заворушеннях перш. полов. XIX ст. на Правобережжі завжди майже веде перед заможніше селянство, майбутня дрібна сільська буржуазія. Те ж саме ми бачимо, може навіть ще яскравіше ніж в селах, в містах, в панських, або в колишніх панських, людність яких намагається всіма силами вибитися на широкий шлях вільної продукції на ринок, та ще й урвати, що можливо, від панського господарства. Правда, місто здебільшого намагається боротися, так мовити, легальним шляхом, — скаргами, судовими процесами і т. ін., хоч часто сюди сотнями вплітаються дрібні розрухи, відмовлення робити панщину, виступи проти економічного примусу і т. ін. Характерно, що найактивніше і найупертіше виступають міста більш багаті, для яких промисловість (будь то хліборобська, чи фабрична) і торгівля мали більше значіння і через те бажання поставити їх у сприятливі умови вільного розвитку було ще сильнішим.

В цьому невеликому нарисі ми й подаємо історію боротьби одного міста (Тульчина) за свою економічну й соціяльну незалежність, боротьби, що тривала 40 років і провадилася з обох боків (як міста так і поміщика) дуже уперто й завзято.

Раніш ніж перейти до огляду суперечки, спинимося коротенько на самому м. Тульчині та на особі його власника, Станіслава Щенсного Потоцького. Потоцький починає своє життя в Галичині і переїздить в свої маєтки в пізніше званій Наддніпрянській Україні лише в середині 1770-х років. Тут він обирає своєю столицею, — бо назвати так резиденцію великого магната буде, гадаємо, цілком вірно, — м. Тульчин, що було

[1]) Нариси з істор. револ. боротьби на Україні, т. І, с. 64. Раніш це зауважив В. Б. Антонович.

в ці часи чималим центром і власне одиноким в цій місцевості можливим для оселення власника. Дійсно, з більших міст колосальних маєтків графа Потоцького, Умань лежала руїнами, Браїлів був замалий і затісний, — нарешті Могилів, в ці часи, коли традиція татарських нападів була ще свіжа між польським панством, вважався досить небезпечним, бо був надто висунутий на південь [1]).

Тульчин стає столицею трохи не цілої малої держави, що займає більшу половину Брацлавського воєводства з 130 тис. осадників, гідних для панщини[2]). Відновлюється старий дерев'яний палац, але вже 1782-го року будується великий, новий, кам'яний будинок, палац, з двома павільйонами з'єднаними з ним шкляними галереями. Над цим палацом весь час, навіть у часи упадку його, красується гордовитий напис: «By zawsze wolnych i cnotliwych bił mieszkaniem»[3]). При палаці утворюється дуже гарна картинна галерея і велика бібліотека. Життя в замку провадиться пишне, бучне; лише самого постійного штату при палаці (не лише служителів, але й шляхти, капеланів і т. ін.) було до 400 чоловіка.

За словами д-ра Роллє[4]), Потоцький, приїхавши до своїх наддніпрянських маєтків, зокрема Тульчинського, зустрів тут великі непорядки. Очевидно, під непорядками тут треба розуміти з економічного погляду ті вільності, «слободи», якими почасти користувалася людність степового польського погряниччя ще й у ті часи. Не дурно тому Потоцький відразу почав закладати фільварки, перебудовуючи, очевидно, місцеві господарські відносини за зразками, що існували в його попередньому місці осідку, в Галичині і північно-західніх польських землях. Рівночасно він міняє й систему адміністраційну, запроваджує суворий контроль, а рівно ж і зменшує (за словами Роллє) панщину і нарешті заміняє її грошовим чиншом, дуже низьким для тих часів (так що з 3 мільйонів моргів землі мав 2.001.890 злотих річно)[5]). За словами того ж дослідника, він відбирає оренди від Євреїв, закриває їх шинки, бажаючи припинити піяцтво, слідкує за тим, щоб селян не кривдила адміністрація, і взагалі встановлює для селянства ліпші умови побуту. На думку польських мемуаристів[6]), селянство в маєтках Потоцького живе в ці часи надзвичайно щасливо і є дуже багате; воно нібито так любить свого власника, що аж рветься само на панщину, а дівчата навіть платять осавулам, щоб ті призначили їх на панщину поза чергою [7]).

Це леґендарне оповідання вплинуло навіть і на декого з серйозніших українських істориків. Так, О. Єфименко в своїх «Очеркахъ исторіи Правобережной Украины» пише:[8]): «Едва ли не единственнымъ исключеніемъ изъ среды украинскаго дворянства былъ Щенсный — Потоцкій: онъ уничтожилъ въ своихъ имѣніяхъ еврейскія аренды, желая уменьшить среди подданныхъ пьянство. Впрочем этимъ не ограничивались его заботы о народѣ: онъ уменшилъ панщину и потомъ совсѣмъ уничтожилъ ее, замѣнивъ очень легкимъ чиншемъ, устроилъ администрацію, простую и удобную по отношенію къ контролю надъ притѣсненіями под-

[1]) Dr. Antoni J., Opowiadania historyczne. Lwów. 1875. V. Dwór Tulszyński, s. 206.

[2]) Сто років пізніше на цій території ми бачимо понад 600 тисяч душ. Ibidem, ст. 213.

[3]) Ibidem, с. 215. Порівн. спр. № 103 від 1811 року (опис будинку) з Подільського фонда Рукописного відділу ВБУ.

[4]) Ibidem. с. 213.

[5]) Ibidem.

[6]) Напр. почасти той же Роллє, або Chrąnszczewsky.

[7]) Ibidem. с. 213.

[8]) «Южная Русь», т. I, с. 131.

даныхъ со стороны панскихъ оффиціалистовъ». Але, висловлюючи усі ці запозичені в Ролле твердження, авторка намагається внести деякі корективи, принаймні в деякі байки Chrąszewskiego: «Конечно, изъ всего этого едва ли выходила арендная идиллія, описаная Хржонщевскимъ, который увѣряетъ, что подданные Потоцкаго сами рвались къ роботѣ, а дивчата платили надсмотрщикамъ, чтобъ тѣ выгоняли ихъ на панщину. Однако традиція о благожелательствѣ магната до сихъ поръ живетъ въ средѣ мѣстного населенія»[1]).

Треба визнати, що з усього вищесказаного є безсумнівне лише одне — заможність Тульчинських міщан, що залежала від того торговельно-промислового життя, що так зросло за часи, коли Тульчин був резиденцією Потоцьких[2]). Неправдивість же решти відомостей ми яскраво побачимо з фактів, що їх наводиться далі, — в самій суперечці між мешканцями Тульчина й Потоцьким.

Ми вже казали, що в Тульчині в останніх десятиліттях XVIII в. провадилося досить гучне життя. Відвідують його й досить високі урядові особи, як напр., 1782 року князь Чарторийський, генерал земель Подільських, 1787-го року Потьомкін і тоді ж Катерина II, нарешті того ж року (17—20 травня) Тульчин відвідав і король польський Станіслав Август, в пам'ять відвідання якого Потоцький збудував у місті обеліск і дав волю усім мешканцям самого Тульчина і на милю довкола нього[3]).

Але пізніше місто Тульчин трохи занепадає. Деякий час власник постійно не живе в ньому, зменшується попит на ріжний привозний крам, в ньому стоять війська, на ньому тяжать величезні борги[4]), і т. ін. Нарешті Щенсний Потоцький цілком його залишає і переїздить до Умані[5]); у його спадкоємців являється думка продати місто в скарб, для майбутнього губернського міста.

Хоч переведено це в життя не було (бо Подільське губернське Правління визнало Тульчин за невідповідний для губернського центра[6]), але тоді було складено детальний опис міста (1811-го року), на підставі якого ми й можемо досить певно уявити собі, чим Тульчин був у ці часи (кінець XVIII і початок XIX ст.).

Місто Тульчин лежить на рівному, трохи низинному місці, між річкою Сильницею і Тульчинкою, що впадає в Сильницю біля самого міста. Треба сказати, що географічне становище міста у відношенню торговельному для тих часів було дуже добре: воно лежить якраз в середині Поділля між великими тогочасними торговельними центрами, як Одеса, Бердичів і Броди; це положення Тульчина, до речі, й звернуло на нього увагу Комісії, що мала обрати губерніяльний центр для Подільської губернії.

По боках міста йдуть ставки, дуже багаті в тих часах ріжною рибою. Ґрунта добрі—здебільшого черноземля, в деяких же низинах при болотах торф, гідний на паливо.

---

[1]) Ibidem.

[2]) Через це так зростає і людність Тульчина у 1770-х р., що навіть закладаються нові вулиці, напр., Мазурівка (про це далі).

[3]) Ibidem, с. 222—223. Про це докладніше (за архівними даними) далі.

[4]) Dr. Antoni J., Opowiadania historyczne, Lwów, 1875, VI. Lozy pięknej kobiety, s. 255.

[5]) В цей час Тульчинський ключ складається з одного містечка і 36 сел, з 18.005 д. людности.

[6]) Рукоп. відділ ВБУ, фонд Подільських справ, спр. № 103, «о учиненіи по Высочайшему повелѣнію описаній и оцѣнки городу Тульчину», 1811 рік.

Біля міста в лісних місцевостях містяться деякі позаміські будинки власника гр. Потоцького, або, як називає їх опис: «увеселительныя мѣста», а саме: 1) Дика роща, що її звуть Ганк, в якій прокладені й оброблені стежки й алеї, місцями посаджено фруктові дерева, а рівно ж і квіти; є в ній і кілька старих літневих хаток-павільйонів. 2) Така ж роща, відома під назвою Бакши; в ній двоповерховий загородний панський (Потоцьких) будинок з цегли, до будинку веде тополева алея; ця роща також почасти культивована, як і попередня. 3) Хутір панський з дерев'яним будинком, фруктовим садом і рибним ставком. 4) Нарешті «звіринець», як його зове справа, з хатою для лісничого. Являє з себе він власне дикий ліс і болота, в яких поруч з свійськими тваринами є й дикі, напр., вовки, лисиці, зайці, олені і т. д.

Між цими мальовничими околицями лежить, як згадано, саме місто Тульчин.

Разом з кількома своїми передмістями, це місто є чимале. Під самими садибами у місті є 193 десятини 992 кв. сажні, під передмістями, а також хуторами з садами коло міста, — 214 дес. 1.629 кв. саж. Крім того, під церквою і цвинтарем—2 дес. 1028 кв. сажн., під кляштором домініканів 1 дес. 1714 кв. сажн. і т. ін. Вигону всього у міщан 54 дес., ріллі 1.983 дес. 2.100 кв. сажн., сіножаті 118 дес. 73 кв. сажн., лісу будівельного 201 дес. 281 кв. сажн., молодого 141 дес. 651 кв. сажн.; попівських земель 99 дес. 1.679 кв. сажн., і т. ін. Крім того озера, ставки, шляхи тощо. Нарешті у приватніх сторонніх осіб (себто у дрібних шляхтичів) під садибами — 50 дес. 1.810 кв. сажн.. Всього ж під містом усякої придатної й непридатної землі — 3.167 дес. 505 кв. сажнів.

Будівлі у місті такі:

П у б л і ч н і: церква кам'яна во ім'я успенія пресв. Богородиці, кляштор римсько-католицький домініканський, кам'яна каплиця, кам'яна єврейська школа.

В л а с н и ц ь к і (Потоцьких): панський 2-поверховий будинок і 2 кам'яні ж двоповерхові флігелі, кам'яний будинок, де містився панський театр, три будинки (2 кам. і один дерев'яний) з господарськими будівлями і стайнями, недокінчений кам'яний будинок (власне стіни без даху і підлог), готель (обержа) з залями, кімнатами для гостей і господарськими будівлями, крамниці, новий кам'яний гостинний двір, кам'яний шпиталь, і при ньому будинок лікаря, нарешті заїзжа корчма.

Е к о н о м і ч н і: кам'яний бровар з солодовнею, дерев'яна гуральня, 6 економічних дере'вяних магазинів, шпихлірів, шоп і т. ін., 4 будинки дерев'яні для економічного персоналу, два млини, один новий на 4 камні, другий старий на 2, один вітряк, нарешті три хати при в'їзді до міста, — для стражників.

П р и в а т н і: будинків духівництва й шляхти — 6 кам'яних, 321 дерев'яних, міщанських: християн — 257, Євреїв — 176. І, оскільки недавно перед описом була пожежа, що знищила значну частину будівель, то тепер (1811 р.) роздано: вільним особам і шляхті — 39 дільниць під садиби, Євреям — 290 [1]); крім того мають ще роздати 69 дільниць.

Мешканців, до речі, малося селити (а рівно ж і переселяти вже осілих) так, щоб шляхта жила окремо, міщани-християне окремо, міщани-Євреї теж окремо [2]).

---

[1]) Інтересно порівняти цей протекціонізм Євреям зі звісткою польських письменників (яку ми вже наводили), що Потоцький їх прогоняє з оренд і взагалі виселяє.

[2]) Колиб Тульчин було куплено в скарб, то губерніяльні установи намічалося розмістити в будинках панських та економічних.

Всього у Тульчині ми бачимо чималу людність, а саме:

	За ревізією 1795 р.		За ревізією 1811 р.	
	чолов.	жінок	чолов.	жінок
Фамілії Потоцьких	4	6	?	?
Ріжних посесорів	15	12	?	?
Чиншової шляхти	402	350	?	?
Священнослужителів	17	13	?	?
Чужоземців	68	68	66	68
Міщан християн	775	778	888	830
Одставних польської служби жовнірів	—	—	18	15
Міщан-Євреїв	621	529	781	707
Ремісників	—	—	214	218
Фабрикантів	—	—	2	3
Селян	?	?	70	81
Купців християн	?	?	2	2
Купців Євреїв	?	?	12	19
Разом . . .	1902	1756	2253	2142

Як бачимо, за ревізіями, не вповні повними, людність все ж чимала: 1811-го року їх щось із $4^1/_2$ тисячі, та й то там не зазначено шляхти, духівництва і т. ін. Разом же з ними (беручи відомості 1795-го року) тисяч до $5^1/_2$.

З наведеного ясно, що таке значне місто, з чималою людністю і багатьома промисловими закладами й значною торгівлею мусило давати чимало прибутків. І дійсно, ці прибутки, що їх показує вищезгаданий опис, значні[1]). А саме:

Чистого прибутку річно:

1) З пропінаційного горілчаного збору: — 150.832 злотих $9^1/_2$ грошей (за показаннями економії — 165.793 зл. і 21 гріш), або в карбованцях сріблом (за перерахунком комісії) — 22.264 карб. $84^1/_2$ коп.[2]).

2) З пивного пропінаційного збору: 49.207 злотих (в карб. не показано, має бути — 7.384 руб. 05 коп.)[3]).

3) За дріжджі пивні — 8.000 злотих, 1.200 карб.

4) З анекси (прибуток за відкупні торги — напр., виноградними винами, хлібом і т. и.) — 52.236 зл. або 7.836 карб. 40 коп.[4]).

5) За віддані в оренду крамниці (120 крам., що тепер будуються і 2 магазини) — 30.280 злотих, або 4.542 крб.

6) Інвентарного прибутку під ріжними назвами: з міщан християн — 15.384 злотих 27 гр., з селян м. Тульчина — 4.285 зл. 26 гр., шляхти — 4.213 зл. 25 гр. Треба сказати, що податок з міщан-християн вираховано в тому ж розмірі, як і селян, але оскільки в цих роках їх вважають за міщан, то Комісія з рахунком економії не погодилася, а визначила прибуток з міщан християн у 8.752 злот. 16 гр., а міщан Євреїв — 7.635 зло-

[1]) Прибуток показує економія на підставі пересічних даних за 6 років; перевіряє його комісія. Показано його в злотих і російських рублях, при чому перевод злотих на рублі (злот. 15 коп.) зроблено иноді невповні вірно. Але оскільки помилки здебільшого невеликі, ми їх не виправляємо, подаючи цифри так, як їх написано в описі.

[2]) Цей, а також і наступний пункти, яскраво відкидають твердження польських письменників про боротьбу Потоцького з піяцтвом людности.

[3]) Здається в одкуп Євреям.

[4]) Також.

тих. Всього ж інвентарного прибутку за визначенням Комісії мало бути — 24.877 злотих 7 грошей, або 3.741 карб. 37½ копійок річно.

7) З млинів — 19.000 злотих, або 2.100 карб.

8) З воскобоєн і медоварні — 5.000 злот. — 750 карб.

Всього отже, Тульчин мав давати власникові (Потоцьким) прибутку коло 50 тисяч карбованців сріблом річно (49.818 крб. 67 коп.) — сума по тих часах велика. Більшу половину цеї суми (три п'ятих її) давав пропінаційний збір з горілки й пива, далі йшов збір з торгівлі (анекса) та за оренду крамниць (четверта частина усього прибутку), далі інвентарні прибутки і т. ін.

Ці дані свідчать нам, поперше, що місто було прибуткове і власник мусив його цінити, подруге, що людність, беручи чималу участь в торговельно-промисловому житті міста, була заможня. Нарешті, потретє, — що заможність людности з одного боку, і прагнення власника вдержати цю людність за собою, щоб не позбутися значної частини прибутків, — з другого, мусила привести в решті решт до конфлікта між наростаючим міщанським капіталом і капіталом поміщицьким і викликати певну боротьбу.

Перейдімо тепер до самої справи. Як ми вже зазначали, 17-го травня 1787-го року, щоб зробити щасливим і пам'ятним (за словами Щ. Потоцького) день приїзду короля Станіслава-Августа до Тульчина, власник Станіслав Щенсний-Потоцький дав своєю грамотою усім мешканцям його цілковиту особисту волю, ріжні торговельні та інші привилеї, і т. ін.

Оскільки вся дальша боротьба міщан з Потоцьким і його спадкоємцями, — що заперечували законність цеї грамоти, відкидали деякі пункти її і т. ін. — точилася довкола неї, ми дозволимо собі, щоб цілком ясно уявити становище[1]), навести цю довгу грамоту (копію з копії якої ми знайшли)[2]) повністю[3]).

Kopia s kopii.

Stanisław Szczęsny z Złotego Potoku na Brahyłowie, Mohylowie, Litowirzu, Tulczynie, y włosci Humanskiey Potocki Woiewoda Generał ziem Ruskich, Bielski, Rubieszowski, Sokalski etc: Starosta orderów polskich, Generał Leytenant Woysk Koronnych Dywiziją Ukrainską y Podolską kommenderuiący.

Miesczan Tulczyńskich.

Chcąc aby miasto Tulczyn wieczną mialo pamiątką szczęsliwego przebycia Nayiasnieyszego Stanisława Augusta Króla naszego, y aby ten pryiazd był Epoką szczęsliwosci ludu tuteyszego, iako Dziedzic y Wlasciciel mieysca tego, część Praw moich w Dzień tak wielkiego dla domu mego zdarzenia szczęsliwosci poddanych poswięcam, y te wiecznemi czasy trwac maiące Prawo miasteczku Tulczynowi nadaie, y te przed aktami grodskiemi Winnickiemi ztwerdić przyrzekam.

---

[1]) Напр., пізніше сам Щенсний Потоцький заперечує законність цеї грамоти, бо її нібито не було записано в книжках гродських. Копія ж, що ми її тут подаємо, свідчить, що ще 1788 року (на другий рік по наданню цеї грамоти війт Тульчинський її записав у книжках гродських Вінницьких.

[2]) Копію написано польською мовою, — з численними ортографічними помилками. Найважливіші й найочевидніші помилки ми дозволили собі виправити.

[3]) Рукоп. відділ В.Б.У., фонд Подільських справ, справа ненумерована й розбита, — «Дѣло Тульчинскихъ мѣщанъ съ графомъ Мечиславомъ Потоцкимъ», ар. 1478—1479.

1. Wszystkich obywatelów w Miescie Tulczynie y Przedmiesciach Zawalu, Wołowodowce y Kozaczyznie osiadłych, iako też y w przyszłosci osiadać mogących, od poddanstwa wiecznemi szasy uwalniam.

2. Obywatelom Miasteczka Tulszyna domy y grónta ogrodowe, na które ode mnie lub w przyszlosci od Suscesorów moich prawa miać będą, przedawać y kupować wolno będzie, a przedawszy swoy maiątek przed aktami mieyskiemi, y nie będąc nikomu dluznemi iako wolnym Ludziom kazdego szasu wynisć dozwolono z miasta będzie.

3. Każdemu z obywatelow Tulczyńskich Handle prowadzić, Fabryki zakladać, Rzemioslem się bawić wolną będzie bez żadney od Handlów, Fabryk y Warsztatuw opłaty.

4. Chcąc zachęcie obywatelow aby dla własnego bezpieczęstwa domy murowany stawiali, takowe Domy murowane od wszelkiego czynszy Panom Dziedzicnym Tulszyna na lat trzydziesci od zamieszkania uwalniam.

5. Jezeliby obywatele Miasteczka Tulszyna grónta orane, sianożęci lub pastwiska posiadać czcieli, od tych podług wymiaru czynsz zwykły placić będą, a iezliby którek z ubogich nie mogł czynszu generalnego placić, dzień na tydzien do Folwarku dziedzica odrabiac będzie, co iednak wolnosci osobistey uszkodzac wcale nie ma, a ze reparacya drog, mostow y grobel dla publicznosci koniecznie iest potrebna, z kazdego Domu co miesiąc raz człowiek ieden na robotę dzienną wysłany będzie za obwieszczeniem gubernatora miasta.

6. A poniewaz wolność osobista, bezpieczenstwo praw y maiątkowiest rzeczą naydrozszą dla człowieka, te iak naymocniey mieszkancom miasta Tulszyna ubezpieczaiąc wolni będą o niedotrzymanie prawa teraznieyszego do Assessoryi Koronney Dziedzica pozwac, y w tym sądzie Dziedzic odpowiadac winni będą. Data w Tulczynie dnie 17 Maia 1787 roku.

Stanistaw Szczęsny Potocki WGZR: M. P.

Roku 1788 dnie 5 7-ris stawiąc się osobisce sławetny Teodor Sudakewicz Woyt Miasta Tulczyna te prawo od IW-o Stanisława Szczęsnego Potockiego woiewody Generała ziem Ruskich miastu Tulszynowi nadane dla zapisania do xąg grodzkich Winnickich w sposob oblaty podał.

Przejąłem Franciszek Rakowski Namiestnik grodzki Winnicki. Jnductum od Acta Castrensia Capitanelia Vinnicensia.—Zgodno z oryginałem Sekretarz Szydelski.

Як бачимо, Потоцький дає чимало прав міщанству тульчинському, включно до права позивати його в разі недодержання цього акту. Але й тут просковзує певний комерційний розрахунок: за користування землею міщани мають платити чинш, або робити панщину день на тиждень. Хоч в цілому ці умови для тих часів були, безперечно, не важкі.

Сказати з певністю, якими мотивами керувався Щенсний Потоцький, звільняючи тульчинських міщан,—важко. В кождому разі не бажанням дійсно допомогти цьому міщанству; не дурно, вже в 1790-их роках він сам починає опротестовувати свій добровільний акт. Швидше всього зробив Потоцький цей вчинок з пихи, а також щоб показати королеві, як він шанує його і його приїзд. В ті часи для Потоцького мати навіть певні матеріяльні втрати, при його багацтві було не страшно. Тим більше, що цей акт фактично нічого не міняв; й сам Потоцький не надає, очевидно, великого значіння йому і далі продовжує вимагати від тульчинських міщан панщини. Але з переходом Правобережжя до Росії становище міняється. За ревізією 1795 р. тульчинських мешканців записують як міщан і вони починають поволі звільнятися від панщини й взагалі більшости обов'язків щодо свого колишнього власника. У ці часи для Потоцького це вже не є байдуже, як колись у 1780-х роках, коли він може б (хоч

це й сумнівно) ще б погодився на цю емансипацію тульчинців. Його маєтки у 1790-х роках сильно зменшилися, відходять від нього кілька великих ключів з містечками й десятками сел, відходять від нього і староства[1]; на решті ж його маєтків тяжать великі борги: 1793 року, напр., вісім мільйонів злотих[2]) (один мільйон 200 тисяч рублів сріблом). Звичайно, в таких обставинах і невеликий, порівнюючи прибуток з Тульчинських міщан стає для колишнього власника дорогий і він починає боротися за привернення знов міщан у підданство.

Починає справу Щенсний Потоцький дуже хитро. Щоб скасувати свій акт, він намагається поставити справу так, нібито ініціятива знесення цього акту походить від міщан[3]). А саме, економія підмовляє (1797-го року) тогочасну тульчинську старшину, в якої переховувався вищезгаданий акт, подати без згоди і відома громади на нього «рецесс». Щоб їх заява мала характер колективної заяви цілого міста (власне міщан, як їх звуть, «христіанскаго закона», бо міщани-Євреї участи в цій і наступній боротьбі не беруть), економія збирає підписи, як примусом, так і з допомогою обіцянок, у декого з міщан. В цій заяві було написано, що мешканців міста Тульчина, що завжди були селянами, почали з 1795-го року записувати силою у міщанство і примушувати платити міщанський «оклад», поруч з селянськими податками і повинностями; не вважаючи на їх неохоту, городничий тульчинський майор Бутлер силою записує їх у міщанство, а непокорних сажає до в'язниці.

Слідом за ними подає скаргу до Експедиції Державних витрат, що передає її 1799-го р. до Сенату, і Щенсний Потоцький. Він заперечує свій акт, як незаконний, бо поперше, його писано не на гербовому, а на простому папері, подруге, не всі умови його виконано, потретє, його не закріплено в «присутственныхъ мѣстахъ»[4]).

1800-го року Сенат ухвалив, що раз селян вже перевели до міщанства, то нехай вони вже й лишаються у цьому стані[5]).

Це викликало знов низку протестів. Група міщанства, що й раніше скаржилася, знов подає, очевидно за наговором економії, скаргу до Житомирського Асесорського суду (1800 року), що Потоцький записав їх у міщани без їх згоди; 1801-го року вони знов поновляють свою скаргу. Інтересно підкреслити, що в ці часи більшість міщанства лишається інертна. Можливо, що міщанство ще не розібралося в ситуації і не знало, що для нього корисніше, чи лишитися селянами, чи перейти у міщанство. Впливало на цю непевність міщанства й те, що воно й досі робило всі повинності й платило податки селянські, а з другого боку мусило платити ще й міщанські податки; цей подвійний тягар податків відзначив і Брацлавський магістрат, до якого було приписано Тульчинських міщан; магістрат звернувся 1804 року зі скаргою на це до Подільського Губернського Правління.

Знов таки рівночасно з Тульчанами подає 1800-го року скаргу і Потоцький; він відзначає, що Тульчинські мешканці є вже кілька сот років дідичні піддані і зараз фактично в тім стані; хоч він і дав їм право на волю, але не оформив його актом судовим; до того ж самі тульчинські мешканці цього права не хочуть.

---

[1]) Dr. Antoni J., Opowiadania historyczne, V, Dwór Tulczyński, ст. 331—332.
[2]) Ibidem, VI, Lozy pięknej kobiety, ст. 255.
[3]) Рукоп. відділ ВБУ, фонд Подільських справ, спр. №№ 1802—1803.
[4]) Рукоп. відділ ВБУ, фонд Подільських справ, № 105, «О мѣщанской свободѣ жителей мѣстечка Тульчина владѣнія графа Потоцкаго».
[5]) Там же, спр. № 102—103. Надалі, аж до наступної посилки, ми викладаємо факти за цею справою і тому посилок на неї знов не робимо.

Цю скаргу розглядав спочатку Волинський Надворний Суд, а по скасуванню його, уповноважений графа Потоцького звернувся 1802 року до Сенату з проханням переглянути цю справу вдруге.

Але тим часом, поки суд Надворний ще не було скасовано, він вжив деяких заходів, щоб розв'язати справу тульчинських міщан.

Він призначає певну комісію, що мала розглянути цю справу; входять у неї від Потоцького — граф Олександр Мощинський, суддя Брацлавський Антін Чернецький, суддя Гайсинський Павло Немизький, писар Брацлавський Павло Жабоклицький і майор Тадеуш Мусаковський; а від міщан: бригадир Матвій Перекланський, Михайло Мусаковський, підсудок Уманський Антін Госновський, Вінцентій Козловський і писар Брацлава Ян Синицький. Для охорони ж інтересів держави в склад її входить і призначений урядовець, а саме «фіскал» Тресковський.

Перш за все ця комісія запитала Скарб (казначейство), чому Тульчинські мешканці 1793, 1794-го років платили податки як селяни, а після 1795-го їх примусили платити податки і міщанські. На це той відповів, що для цеї країни відділи «казначейства» було відкрито лише з 1795-го року, з якого часу і стало можливим збирати податки за законами Російської імперії. Далі, 1802-го року Комісія почала розпитувати міщан (очевидно з вищезгаданої групи), які показали, що хоч волю de jure вони дістали 1787-го року, але фактично вони її ніколи не мали і не мають, весь час по старому роблять панщину і платять податки. А з 1795-го року, як городничий майор Бутлер їх записав у міщани, вони платять подвійні податки, а до того дуже збідніли (здається, Потоцький забрав частину земель у них, *С. Ш.*). На підставі цих свідчень, Комісія, що взагалі, очевидно, складалася з осіб, що ставилися прихильно до Потоцького, визнала, що фактично мешканці Тульчина міщанами не були, записав їх у цю верству городничий Бутлер проти їх бажання, а тому акт про волю тульчинських мешканців найдоцільніше скасувати. Правда, уповноважений від уряду, Тресковський, своєї думки не висловив і цеї постанови не підписав.

Цю постанову було передано Винницькому Надворному судові, далі, після його скасування, справа пішла двома лініями: поперше, як згадувалося, в Сенат, по-друге—в Подільське Губерніяльне Правління. Це Правління, до остаточного вирішення справи, ухвалило (1806 року), щоб землі, що їх почав забирати власник у Тульчинських міщан, їм повернути, за що вони покищо мають платити чинш за контрактом (що його мають скласти) з власником.

Міняється становище 1808-го року. Більшість міщанства тепер починає розуміти, що міщанські права вищі за селянські, а тому починає виступати вже проти Потоцького, власне проти його спадкоємців (бо Щенсний Потоцький вмер 1805-го року). Воно подає заяву до Брацлавського повітового суду, прохаючи, щоб за ними зафіксували їх право на волю і на всі міщанські права. Попередні скарги й заяви, протилежного характеру, міщанство пояснює самочинним виступом деяких нечисленних груп, що так робили з підговору або примусу економії, або навіть з своєї «простоти». Скаржиться воно й на те, що Потоцькі сильно утісняють міщанство, обкладають великим чиншем і податками і т. ін.

Справа поволі посувається наперед. 1809-го року її розглядає Подільська Казенна Палата, далі її передається до Цивільного Департаменту Подільського Головного Суду. Йде судова тяганина, збираються документи, вимагається інвентарів і т. ін. Але 1811-го року Головний Подільський Суд все ж рішає справу і вирішує на користь спадкоємців

Щенсного Потоцького. Акт його від 1787 р. касується і тульчинські мешканці надалі мають вважатися за селян.

Це викликає енергійний протест з їх боку. Того ж 1811-го року вони подають скаргу імператору Олександру Павловичу, який наказує Сенатові, в якому й так ця справа перебувала, переглянути це рішення. 1812-го року Сенат наказує переслати йому усі справи і починається безконечна тяганина, очевидно не без участи Потоцьких, вважаючи на той, висловлюючися сучасним терміном, саботаж, який ми бачимо з боку їх економічного управління до наказів урядових органів. Головний Суд наказує Потоцькому перекласти всі документи з польської мови на російську для посилки в Сенат, його економічне управління вперто відповідає на це мовчанкою. Сенат поновляє 1813, 1814-го років наказ Судові прислати всі справи суперечки Тульчинських міщан з Потоцьким (власником тепер є син Станіслава Щенсного Мечислав Потоцький, але за його малолітством керує маєтком його мати Софія Потоцька). Другий департамент Головного суду відговорюється тим, що економічне управління досі не переклало всіх паперів з польської мови. У відповідь Сенат, висловивши догану департаментові за тяганину, наказує перекласти папери за кошт правління цього департамента і зараз же прислати до Петербургу[1]). Але й це мало допомогає, бо ще 1819-го року Сенат знов нагадує про присилку справ. Нарешті, 1820-го року переклад закінчено. 1821-го року цю справу слухано, але оскільки всіх документів не було поки прислано, а лише екстракт зі справи і думку цивільного губернатора Поділля графа Грохольського, то рішення не було винесено, а наказано прислати всю справу в цілому. Нарешті, на початку 1824-го року усі справи були в Сенаті і 24 квітня він виніс ухвалу. А саме було визнано:

1) Оскільки в Польській державі, і навіть й до цього часу (до 1824 р). в краях, що входили в її склад, офіційні папери часто писали й пишуть не на гербовому папері, то це не може бути мотивом для скасування акту, підписаного самим Щенским Потоцьким і за його печаткою.

2) Умови, яких нібито за заявою Потоцького не виконано, в акті ніякої немає.

3) Щодо того, що акт цей не було записано у всіх урядових місцях, як треба було, то це менш важно; воно свідчить лише, що мешканці були певні у своїй волі, а може не дуже й були знайомі з законами. Нарешті Сенат відзначив, що заява декого з людности, що вони не хочуть бути міщанами, сили не має, а тому мешканці Тульчина мають і надалі лишатися й мати всі права міщан. А щоб з'ясувати справедливість усіх скарг міщан, їх кривди і т. ін., наказується призначити відповідну комісію. Цю постанову Сенату затвердили міністр юстиції, а також і сам цар, і 20 серпня її було зачитано міщанам «християнського закона» м. Тульчина.

На цьому закінчується перший етап боротьби тульчинських міщан Після упертої боротьби, після довжелезної тяганини (коло 30 років)[2]), міщани дістають нарешті права на особисту волю і починають домагатися деяких і економічних полегкостей.

---

[1]) Хоч Головний Суд ці витрати (25 крб.) намагається постановою 1820-го року зтягти з Потоцького, проте, той категорично відмовляється платити, складаючи цей обов'язок на тульчинських міщан. Справа так тягнеться аж до 1837-го року, коли перекладач Рибицький дістає нарешті наказ Суд. Палати до Потоцького виплатити йому 18 кар. 50 к. Чи дістав він нарешті ці гроші— невідомо.

[2]) Не дурно справи про цю боротьбу, заголовки і №№ яких ми цитуємо, нараховують кожна 2—3 тисячі аркушів, повторяючи безконечно одне й те саме.

Не вважаючи на те, що справу було вже рішено, власник м. Тульчина граф Мечислав Потоцький продовжує поводитися з мешканцями цього міста, як і раніше. Через це міщани відразу по рішенню подають дві скарги. В першій скарзі вони пишуть, що хоч їх і визнано за міщан, але Потоцький і далі їх експльоатує, вимагає панщини, податків, і т. ін. В другій вони писали, що він записує міщан силою у селянство, щоб залишити їх за собою[1]). У відповідь Кам'янець-Подільське Губерніяльне Правління наказує, згідно з постановою Сенату, організувати комісію, щоб розслідити претенсії міщан до свого колишнього власника. До речі, треба сказати, що претенсії ці все зростають і зростають; очевидно міщанство хоче тепер компенсувати себе за старі кривди коштом поміщика. Комісія мала складатися: з Брацлавського повітового маршала Собанського, одного з членів городового магістрату і Гайсинського повітового стряпчого[2]).

Перед комісією було чимало справ, які треба було точно визначити, розглянути і подати на затвердження. Справи ці набігли за останні роки перед рішенням у сенаті і тепер їх розглядали ріжні судові органи, що мали передати їх здебільшого комісії. Щоб ясніше з'ясувати, через що ці справи повставали і що вони мали розглянути, повернемося трохи назад. Річ в тому, що до остаточного рішення справи про приналежність мешканців м. Тульчина до міщанської або селянської верстви, їм було наказано скласти контракта з власником і платити за цим контрактом чинш за користування землею і садибами[3]). Такого контракта було складено 1814-го року терміном на чотири роки. За цим контрактом мешканці тульчинські за користування землею мали платити певну обумовлену суму і, крім того, кожний мав робити 12 день шарваркових у рік тяглих або піших (в залежности від колишніх категорій селянських), але з умовою, що цю повинність вони будуть нести лише в самому Тульчині. Мають вони також направляти в місті мости, шляхи, греблі і млини.

Але вже 1815-го року міщани скаржилися, що всупереч контракту Потоцький отягчає їх ріжними повинностями, економія не видає квитанцій за зроблені шарварки, карає на тіло міщан, як кріпаків і т. ін. Для цього було післано з Брацлава певну слідчу комісію, що на початку 1820-х років зібрала такі відомості: 1) 1818-го року було покарано на різки міщанського соцького; 2) 1822 року управитель Потоцького забрав у міщан ріжні хутори, левади й городи; 3) підбито у кріпацтво одного міщанина; 4) хліб, що його зібрали міщани для запасного магазина (405 кіп і 45 снопів), вживає власник на свої потреби; 5) не віддано міщанам 163 фури хмизу і 15 кіп «колля», що належались за контрактом; 6) з 1818-го року (часу закінчення контракту) бере податки, які схоче, і накидає зайві шарварки; квитанцій економія міщанам не дає, але вони ведуть певну розрахункову книгу, в справедливості відомостей якої готові присягнути. Крім того міщани показали, що земська поліція екзекуціями примушує їх давати підводи для перевозки військових вантажів і рити рівчаки по поштовій дорозі та садити там дерева. Також скаржилися вони, що їм чиниться велика перешкода в їх торгівлі й промислах, через віддання збору податків з торгу й промислів в одкуп ріжним особам, що беруть податки далеко більше норми.

---

[1]) Рукоп. відділ ВБУ, Поділ. справи, № 105.

[2]) Там же, спр. № 102—103.

[3]) Рукоп. відділ ВБУ, фонд Подільських справ, спр. ненумерована й розбита,—«Дѣло Тульчинскихъ мѣщанъ съ графомъ М. Потоцкимъ». Далі, до посилки, ми беремо весь матеріял з цеї справи.

Управління маєтків Потоцького заперечувало ці відомості й дало такі пояснення, щодо деяких з них: 1) ріжні землі, як левади, городи і т. и., дав міщанам поміщик, а тому й має повне право їх забрати, 2) ліс дає економія лише тоді, коли знайде це за потрібне, 3) одкупники промислам і торгівлі не шкодять, а лише збирають з кожного торгівця й промисловця «пляцове», що його визначив власник. Нарешті економія додавала, що всю цю справу зняли деякі неспокійні люде, щоб не платити чиншу, громада ж Тульчинська й так уже винна власникові 20.000 злотих неплоченого чиншу.

Слідча Комісія перевірила всі ці відомості й встановила, що дійсно міщани винні власникові 12.202 злотих і 10 грошей чиншу (а не 20 тисяч, як казала економія), але за те переробили 4.677 днів зайвих шарварків.

Щодо хліба в запасному магазині, то міщани дійсно його зібрали й дали поміщикові, — де ж він подівся, невідомо. Лісу 163 фури міщани дійсно не одержали.

Побачивши, що справи є не цілком добрі для неї, економія запропонувала міщанам компроміс. А саме: зайві шарваркові дні, — хоч економія і не визнає розписки на них за правдиві, вона все ж зарахує, але лише в рахунок боргу громади і з тим, щоб день шарваркових було обраховано не дорожче 20 грошей. Хліб для запасного магазину згинув у скиртах, але економія все ж згодна заплатити за нього тисячу злотих, але з тим, щоб їх було вирахувано з того ж боргу громади. Себто з 12.202 злотих і 10 грошей боргу відіймається 3.114 злотих і 20 грош. за зайві шарварки і 1.000 зл. за хліб; себто за міщанами ще лишається 8.087 зл. 20 грошей боргу. Але на ці умови міщани не пристали, обраховуючи день шарваркових у 2 злотих, за хліб 8 злотих за копу, а також і за недоданий хмиз, — всього обраховуючи всі свої витрати у 13.073 зл. і 20 грошей, і вимагаючи до того компенсації за кривди і побої міщанству.

Цю справу в квітні 1823-го року було відіслано в Брацлавський повітовий Суд, а в листопаді вийшло й рішення: з міщан належиться взяти 12.202 зл. 10 гр. неуплоченого чиншу, але відкинувши звідти суму в 3.897 зл. 15 гр. за зайві шарварки (по 25 гр. за день), і за хмиз (по 1 зл. за фургу) та колля (3 зл. за копу). Щодо хліба, то, привівши міщан до присяги, що його дійсно розтратила економія, а не вони, наказати економії повернути натурою. Наступного року справу цю переглянув Головний Подільський Суд і ухвалив: 1) Ціна у 25 грошей за день шарварку замала, визначити платню у 1 злотий за день, себто за зайві шарваркові дні міщанам належитеметься 4.677 злотих; 2) замала й ціна на хмиз, що їх визначив Брацлавський повітовий суд; збільшити, отже, цю ціну за хмиз до 1 злот. 15 грошей, себто всього за хмиз і колля міщанам належиться — 289 зл. 10 грошей, 3) за хліб власник має заплатити 2.705 злотих. Але, хоч власникові ще належиться 4.531 злотий (12.202 зл. 10 гр. — — 7.671 зл. 10 гр.), та оскільки у міщан було відібрано деякі угіддя, то вони фактично мали платити чинш менший, а тому до остаточного розрахунку з поміщиком, цих грошей з них не стягати. Всі ж інші дрібніші претенсії міщан має розглянути спеціяльна комісія, яку, як згадано, було в цей час утворено на підставі постанови сенату від 18-го липня 1824-го року, якою мешканців Тульчина (а також передмість Завалля, Воловодовки і Козачизни) визнавалося за вільних міщан.

Хоч цю комісію було утворено в літі 1824-го року, але почала працю вона значно пізніше; гальмував справу неприїзд Собанського, що явно саботує справу, — очевидно з симпатії до Потоцького. Нарешті у жовтні цього ж року його було усунено з комісії, а на його місце призначено межевого суддю Фелікса Мисловського; крім нього входять у комісію,

як згадано, Гайсинський повітовий стряпчий Жучковський, і від Брацлавського магістрату ратман Левицький[1]). Але, очевидно, й Мисловський ставився до цього слідства неохоче і довгий час не з'являвся; нарешті, комісія почала працю в квітні місяці 1825-го року[2]).

Головні справи, що їх мала розглянути комісія полягали, поперше, в виявленні справедливости ріжних матеріяльних вимог, компенсацій міщанства за кошт власника, і, подруге, у виявленні поодиноких міщан, що їх несправедливо записав поміщик у селянство.

Щодо другого, комісія відразу виявила захоплення в селянство 76 чоловіків міщан, з них 3-ох віддано у рекрути, а двоє живуть тепер у інших маєтках Потоцького[3]). Далі виявляється приналежність до міщанства і ще певної кількости осіб, що їх записав у селяни Потоцький[4]). Подають заяви й поодинокі особи про те, що їх неправильно вважається за селян. Комісія, розслідуючи цю справу, ґрунтується головне на свідченнях старожилів, не кріпаків, здебільшого шляхтичів (дрібних),—треба сказати, що свідчення ці майже всі були на користь міщан.

З приводу підбитих у селянство міщан Потоцький пояснив, що (на його думку) мають міщанські права мешканці Тульчина, поки живуть у цьому місті. Коли ж дехто з них виселяється в поміщичі його маєтності, то він і губить право на волю, і знов стає селянином. В свою чергу Потоцький скаржився, що не вважаючи на те, що право на волю мають лише мешканці Тульчина і передмість Завалля, Воловодовки й Козачизни, міщани захопили й передмістя Мазурівку, при чому й записали мешканців його у міщанство, чим зробили велику кривду їх власникові. Тому він прохав 39 душ (15 родин) з цього передмістя, записаних у міщанство, повернути знов у його підданство.

Поруч з цими суперечками, більш, так мовити, правового характеру, суперечками за те, хто саме з мешканців Тульчина має бути міщанами, а хто селянами, боряться міщани й за свої економічні інтереси, подаючи численні скарги з цього приводу. Ця друга категорія скарг, треба сказати, далеко перевищує першу; очевидно, міщанська громада в цілому мало загубила своїх членів і дбала в першу чергу про нові економічні можливості й прибутки.

13 грудня 1825-го року уповноважені міщанської громади «християнського закону» (міщани Андрій Гордій, — до речі, представник одного з найзаможніших в ті часи міщанських родів у Тульчині, і Данило Чубка) подали скаргу комісії, в якій писали: 1) Ще з 1809-го року вони роблять зайві шарварки; 2) за грамотою 1787-го року міщани мають торгувати цілком вільно і безмитно[5]), між тим гр. М. Потоцький здав митні збора в откуп Єврею Янкелю Рабіновичу з Т-ством (з кількох ще Євреїв), що збирає з усіх торгів і промислів з допомогою козаків гр. Потоцького певне мито протягом вже 36 років, — напр., за заколотого кабана по злотому, з продажу хліба в тиждень один злотий, з продажу крупи, олії і инших дрібних харчів, — 2 злоті 15 грошей у третину і т. и. Всього збирається на рік не менш од тисячі злотих, себ-то всього з них зібрано зайвих грошей — 36 тисяч злотих; 3) міщани направляли дорогу проти

---

[1]) Рукоп. відділ ВБУ, фонд Подільськ. спр., спр. № 101, «Дѣло Тульчинскихъ мѣщанъ съ гр. Мечиславомъ Потоцкимъ о вольности ихъ и претензіяхъ».

[2]) Рукоп. відділ ВБУ, ф. Поділ. спр., вищезгадана справа не нумерована; далі до наступної посилки ми знов викладаємо матеріял за нею.

[3]) Спр. № 105 (вище цитувалася).

[4]) Спр. ненумерована; далі знов матеріяли подаються за нею.

[5]) Див. грамоту Щенсного Потоцького, § 3.

села Корнасівки, що не входило в їх обов'язок, через це вони понесли витрати, що їх обраховано в 500 злотих; 4) у захоплених у підданство кількох міщан Потоцький за опір йому зібрав усе майно—всього на суму 666 злотих; 5) всього міщани за весь, час поки тяглася їх справа, витратили на ведення її 14.000 рублів асигнаціями. Всього вони висунули претенсію гр. М. Потоцькому,—за всі свої збитки, витрати й зайві роботи й шарварки, на суму 494.707 злотих сріблом і 14.000 р. асигнаціями.

Крім того міщани повторюють скаргу на те, що у них забрано левади, хутори й городи, якими користувалися вони за давніми правами й привілеями (на це вони подають і оригінальні грамоти й довідки з 1743 по 1805 рік), вони прохають головне прискорити розгляд справи.

Відповідаючи комісії з приводу цих скарг, уповноважений Потоцького, шляхтич Франц Рутковський, зазначив, що міщани, обраховуючи пророблену панщину, доказів про неї не подають. Крім того, за користування землею вони й мали робити панщину. Щождо мита з торгівлі, то міщани мають право закладати фабрики й промислові заклади без податку, але торгувати без оплати площадного місця,—не можна[1]). Щождо левад, городів, і т. ін., то документи, що їх подано, виразно не свідчать, що їх надано у власність, а не в користування. А коли так, то власник може й позбавити їх права цього користування. А взагалі ж міщани є звільнені персонально, без нерухомого майна.

Треба сказати, що комісія не виявляє ясних ознак прихильности міщанству. Навпаки, судячи з тої тяганини, формалізму і неохоти комісії у веденні справ, можна добачити певну хоч і заховану, прихильність гр. М. Потоцькому. Так і щодо цеї, останньої скарги міщанства, комісія визнає дані її за недоведені й починає збирати безконечні довідки, документи, свідчення і т. ін., затягаючи всіма силами будь-яке вирішення справи.

Не дурно тому Потоцький мало рахується з комісією, й його уповноважені починають все сміливіше й сміливіше наступати на міщанство. Особливо яскраво помічається цей наступ на ґрунті стягання податків. Не вважаючи на те, що Подільський Головний Суд ще 1824 року заборонив стягати з міщан будь-які податки власникові до остаточного рішення їх справи, економи Потоцького з 1826-го, переважно, року (себто, коли комісія виявила до певної міри свої симпатії), починають стягати з міщан чинш. Чинш збирається від 25 до 50 злотих від хати, в рахунок його забирається майно міщан, їх худобу і т. ін. Економи силою захоплюють собі будинки міщан, або зібравши певні загони шляхти (іноді до 100 чоловіка), нападають на проїзжих міщан і тут же в рахунок чиншу з громади тульчинської забирають їх вози, худобу, хліб або інший вантаж, і т. ін. Далі худобу відводиться до економії, де її вживається на панські роботи аж доти, поки міщани її не викуплять, заплативши чинш. Взагалі стягається чинш всіма способами, аж до екзекуції, при чому квитанцій за зібраний чинш не видається. На всі протести уповноважений Потоцького відповідає, що за його розрахунком міщанство винне на 4.920 злотих чиншу за цей рік, і він має його стягти, не вважаючи не на які накази Губерніяльного Правління.

Між тим комісія всі скарги міщанства на ці утиски відхиляє, заявляючи їм, що то не її компетенція і хай вони скаржаться земській поліції.

Зазнаючи такі кривди, міщани подають у грудні 1826-го року скаргу до Подільского Губерніяльного Правління, прохаючи призначити їм іншу комісію.

---

[1]) Своєрідна інтерпретація § 3 грамоти!

Але це не впливає на Мисловського й Жучковського, що тепер ще більш активно провадять свою лінію. Зробивши деяку поступку міщанам, — визнавши 131 душу підбитих у селянство з міщан (на це міщани представили численні документи), всі інші претенсії міщанства комісія визнала за безпідставні і в початку 1827-го року відіслала справу до Губерніяльного Подільського Правління. Звідси вона потрапила на попередній розгляд Губерніяльного прокурора, який поставився до рішення комісії дуже негативно[1]).

Він зазначав, що комісія не взяла на увагу тих документів на хутори й левади, що їх подавало міщанство, рівно ж і книжечок про відроблення панщини (що їх прикладено до справ), не здобула від економічного управління інвентарних списків, за якими можна було б перевірити панщину, що її робили міщани, і т. ін. В результаті прокурор запропонував такі рішення: 1) не складати нових контрактів на чиншові внески, а нехай міщани платять чинш точно за умовами грамоти 1787 року; 2) щоби повинність шарваркова не вживалася для виконання робіт на власника і не замінялася на гроші, але йшла лише на направлення доріг, мостів, гребель і т. и.; 3) торгівля провадилася цілком вільно, без збирання жадного акцизу.

На підставі цього відзиву прокурора Губерніяльне Правління ухвалило: 1) Призначити для слідства нову комісію з урядовця особливих доручень при віце-губернаторові Татарновського і судді Брацлавського межевого Суду Жабоклицького, а також і представника Брацлавського магістрату; цій комісії передати усю справу й наказати якнайшвидше рішити її; 2) щодо чиншу, погодитися з думкою прокурора й наказати доглянути за виконанням її Брацлавському Земському Суду; 3) Щодо шарварків і торгівлі, також погодитися з думкою прокурора й взяти відповідну розписку з власника, гр. М. Потоцького.

Весною 1827-го року Татарновський приїздить до Тульчина і добуває в першу чергу, — не вважаючи на перешкоди Тульчинської кватирної комісії, помешкання для засідань комісії[2]). Але другий член комісії, суддя Жабоклицький довгий час не їде, не вважаючи на всі нагадування як Татарновського, так і віце-губернатора, цивільного губернатора Поділля, Гірса. Нарешті він приїздить, але не вступаючи в обов'язки члена комісії, розглядає справу, очевидно бачиться з Потоцьким і... виїздить назад до Брацлава й подає прохання звільнити його від посади межевого судді, а тим самим і від обов язків члена комісії[3]). У відповідь на це Подільське Губернське Правління наказує 14 жовтня провадити працю самому Татарновському, в кінці ж цього місяця приїздить і представник Брацлавського магістрату, бургомістр Тарнопольський.

Як видко, Татарновський, всупереч своїм попередникам, енергійно береться за закінчення справи.

Так, коли міщани скаржаться йому, що власник, не вважаючи на постанову до кінця процесу не збирати податків з них, продовжує й далі стягати з них чинш і вимагати виконання ріжних повинностей (рівночасно міщани скаржаться, що Потоцький позабирав у них і сади та вирублює в них дерева), то Татарновський негайно наказує засідателю

---

[1]) Висновки прокурора й далі Постанову Под. Губ. Правління ми беремо з справи № 105.

[2]) Вищезгадана ненумерована справа. Далі знов береться матеріял з цеї справи.

[3]) Очевидно, Потоцький підкупає представників адміністрації, хоч можливо, тут відограють ролю й національні почуття, — підтримка Поляка Потоцького проти російської влади.

Брацлавського Нижнього Суду, штабс-капітану Ольшевському примусити Потоцького не вживати міщан на панщину до кінця розгляду їх справи і, не вважаючи на неохоту цього прихильника Потоцького, примушує його виконати свій наказ. Так само, коли міщани скаржаться, що Потоцький наказав віддати в рекрути трьох підбитих ним у селянство міщан, то Татарновський енерґійно береться за цю справу і, не вважаючи на протести власника, досягає того, що не лише цих трьох, але й ще декількох міщан, неправильно відданих у солдати, — звільняють.

Економія намагається боротися з такими заходами Татарновського. Головний управитель і уповноважений Потоцького Рутковський подав заяву комісії, щоб вона припинила свою працю, бо вона є неправоможна, оскільки в склад її не війшов суддя Жабоклицький. Але на це Татарновський заявив, що припинення діяльности комісії є справа вищої влади, а комісія за інструкцією має, поки буде рішено справу з Жабоклицьким, енерґійно провадити слідство до кінця.

Щоб загальмувати роботу комісії, Рутковський виїздить з Тульчина (до Одеси); тоді комісія подає земському справникові наказ повернути його до Тульчина. Рівночасно вона розпочинає нове слідство про приналежність до міщанської верстви 51 чоловіка, неправильно записаних у селян. У відповідь Рутковський, примушений повернутися з Одеси, подає заяву комісії, в якій пише, що граф Потоцький, «чувствуя себя угнетеннымъ резолюціей» Подільського Губерніяльного Правління, подав на це скаргу до Сенату; через це Рутковський вимагає, щоб комісія припинила свою роботу до сенатського рішення; коли комісія поставилася до цеї вимоги негативно, він подає відповідну заяву й до Губерніяльного Правління. У Кам'янці ж адвокат Потоцького, Регульський, 20 січня 1828 року домогається припинити справу хоч до відповіді Сенату, або принаймні призначити в комісію ще одного члена, — урядовця виборного[1]). Але Правління ці вимоги відхилило, покликавшися на приклад з Жабоклицьким, що показує лише на затягнення справи цими «виборними урядовцями».

Головна праця комісії провадилася в напрямку виявлення економічних претенсій обох сторін, бо виявлення дійсної верстви підбитих у селянство міщан зробила все ж в значній мірі попередня комісія. Праця провадиться тепер досить енерґійно, але все ж Губерн. Правління від часу до часу підганяє комісію, наказуючи їй, «не смотря на извороты повѣреннаго графа Потоцкаго шляхтича Рутковскаго», як найінтенсивніше провадити справу.

Виявлено ще певну кількість і підбитих у селянство міщан. Разом з попередніми вони складають вже чималу групу. Податки, що мали б іти з них до скарбу, як з міщан, ішли досі власникові; тому комісія обраховує збитки держави за весь цей час у 10.427 карб. $23^3/_4$ коп. сріблом і повідомляє про це Губерн. Правління.

Виявляє комісія зокрема й справу з мешканцями передмістя Мазурівки. Міщанство поясняло на закид Потоцького про запис мешканців цього передмістя у міщанство, що то є цілком не передмістя, а власне вулиця в середині самого міста (Тульчина), що йде від Мазурівської церкви. До того ж на цю вулицю Потоцький останніми часами силою переселив багатьох міщан, сподіваючися, очевидно, що вона залишиться за ним, оскільки її назви в акті 1787 р. не згадано. З цього приводу комісія перевела слідство й виявила таке: років із вісім до приїзду короля

[1]) Очевидно тому, що на посадах виборних перебувають у цей час майже виключно поміщики і Поляки.

Станіслава Августа до Тульчина (себто десь в кінці 1770-х років) був великий наплив нових слободян до Тульчина; оскільки ж місця їм в старих вулицях не було, то їм відвели для забудування поле між самим містом Тульчином і передмістями Заваллям та Воловодовкою. Це поле дістало назву Мазурівки і по забудуванню, не складаючи окремого передмістя, увійшло в склад самого міста Тульчина: через це Мазурівку, — як частину Тульчина, не називає й акт 1787-го року про звільнення.

Як ми сказали, комісія головне розглядала скарги матеріяльного характеру. Міщани повторювали в цілому свої попередні скарги, що в основних рисах були такі: 1) за зайву панщину за 454 тисячі днів міщанам належиться — 454 тисячи злотих, 2) за мито орендарів — 36 тис. злотих, 3) за направлення шляху — 500 зл. 4) за відібрання левадів й городів. Щодо пунктів цих скарг комісія ухвалила: 1) вимагати від Потоцького інвентарів; а коли їх не буде, міщани мають дати свідків; 2) міщани мають подати відомості хто саме й коли орендував збір торговельного акцизу; 3) міщани мають подати докази та свідків; 4) з'ясувати цю справу точніше.

Міщани на це пояснили, щодо першого пункту, що треба конче знайти інвентарі, проте вони ставлять і декого зі свідків дрібних шляхтичів, що свідчать, що міщани дійсно відробляли по 100 днів панщини річно. Щодо другого пункту, то міщани пояснюють, що орендували збір торговельного мита Євреї: Берко Мучник і Хаїм Міний, а також їх помічники, й, так мовити, службовці: Мортко Митник, Айзік Вірник, Янкель Дукельський, Шмуль Бейз, Янкель Рабінович, Мошко Лащивський, Іцко Могильйовский, Хаїм Крупник і Агрип(?) Лейзерович. В цьому міщани посилаються на свідків — Євреїв. Але уповноважений Потоцького заперечує вірогідність цих свідків, бо, за його словами, єврейська громада як-раз веде теж процес з власником за право вільного безмитного торгу, а тому свідки Євреї будуть свідчити «пристрастно». Комісія з ним погоджується, але міщани представляють тоді свідків шляхтичів, що свідчать те ж саме, що й свідки Євреї. Рівночасно свідчать вони й про відібрані хутори й левади.

В свою чергу подає скаргу й граф Потоцький, зазначаючи, що 126 міщан є власне селяни, неправдиво записані у цю верству. Але це не підтверджується; натомість Подільське Губерніяльне Правління ухвалює 13 квітня вирок, щодо записаних у селянство міщан. А саме, як було з'ясовано з робіт комісії, 131 чоловіка (не рахуючи жінок у їх родинах) було записано Потоцьким силою в селянство, а 3 з них навіть здано в рекрути. Через це їх треба перевести у міщанство, а з Потоцького стягти гроші 10.427 карб. $23^3/_4$ коп. срібл. що їх ці міщани мали сплатити за весь цей час до скарбу; правда з цеї суми відіймається ті гроші, що їх вже заплатив за них Потоцький, як за селян (2.219 карб. 58 к. ср.). Рекрутів зарахувати міщанській громаді, а Потоцькому наказати представити трьох нових рекрутів.

Велику увагу звернув Татарновський на те, щоб здобути інвентарі, на які покликалися міщани. Він вимагає від Потоцького розшукати в архіві його інвентарі тульчинські за 1789 — 1809 роки. На це уповноважений Потоцького відповів, що справа подання інвентарів не є остільки важлива («не есть дѣломъ касающимся законовъ трона и отечества»), щоб для неї переривати цілий архів; до того ці інвентарі всі є в головному архіві (т. зв. Масальському), який є під доглядом графа Станіслава Потоцького, а не його вірителя графа Мечислава. Та окрім того власники її не зобов'язані ховати старі інвентарі по своїх архівах, які до того є партикулярними закладами, а не публічними, де всі мають право шу-

кати собі довідки. Рівно ж, додавав Рутковський, розшуки цих інвентарів є в інтересах міщан, а ніде немає такого права, щоб противна сторона шукала доказів для своїх супротивників. На це Татарновський наказав засідателю штабс-капітану Ольшевському добути ці інвентарі, але оскільки той жадної охоти зробити це не виявив, то через місяць Татарновський наказав земському ісправникові ще раз підтвердити Ольшевському цей наказ, зазначивши, що в противному разі його буде звільнено з посади, як недбайливого урядовця.

Це відразу вплинуло на Ольшевського; він сам розшукав в архіві Потоцьких відповідні інвентарі з 1795 по 1809 рік (за решту років там не знайшлося) і подав їх до Комісії [1]).

Такі рішучі виступи Татарновського, очевидно, примусили Потоцького вжити всіх заходів, щоб його усунути[2]). І дійсно, йому це пощастило. Його було усунуто, а на його місце було призначено Гайсинського межевого суддю Володкевича (в червні місяці) і було додано йому для допомоги, окрім бургомістра Тарнопольського, що лишався в комісії, ще засідателя Гайсинського Земского Суду, Федченка.

31-го серпня 1828-го року виходить указ цесаревича у відповідь на скарги міщан Тульчинських до нього і до царя, — де він відзначає губернаторові Подільської губернії, що: 1) перша комісія працювала надзвичайно слабо і майже нічого не виявила; 2) члени її всіляко намагалися затягнути справу й робити Потоцькому ріжні пільги; 3) уповноважений Потоцького систематично не являвся на визови комісії і тим затягав справу; 4) межевий Брацлавський суддя Жабоклицький цілком не з'явився в комісію. Через це наказується оштрафувати членів першої комісії, притягти до права Потоцького і оштрафувати Жабоклицького та віддати його під суд Дворянського Зібрання. Новій комісії наказується справу повести якнайжвавіше.

Нова комісія почала працювати з жовтня 1828-го року, закінчуючи розглядати ріжні економічні вимоги міщанства. Так, уповноважений від міщан Андрій Гордій з братом скаржився, що з наказу Потоцького зруйновано його млин, куплений у міщанина, який в свою чергу купив його у Щенсного Потоцького 1785 року (на що є й купчі). Господарі-міщани, що їх неправдиво записав у селянство Потоцький, подали заяву про компенсацію у 75.388 злот. і 4 гроші за зайву панщину, що їх примушувано робити як селян.

В свою чергу уповноважений Потоцького скаржиться, що міщани з 1815 року не платять чиншу й не роблять шарварків, тому на 1824 рік вони винні економії 38.556 днів шарваркових і 48.835 злотих і 13 грошей чиншу. На це міщани заперечують, що у них поміщик забрав пасовиська, левади, городи і інші земельні угіддя, а тому і чинш власне немає за що платити.

Комісія розглянула усі справи, що їх ще було не докінчено й не рішено, й висловила свою думку: 1) Міщани, діставши волю, панщини не повинні були робити, між тим вони відробили (з 1787 р.) зайвих 454.000 днів панщини, або на 454 тисячі злотих сріблом.

2) Чинш в попередньому розмірі платити за землю з 1818 року було неможна, бо власник перестав давати хмиз, пасовиська і т. ін.; всього забрано зайвого чиншу на 3.415 злотих.

3) Мито, так зв. анекс, було дійсно віддано в оренду євреям за тисячу злотих річно (36 тис. злотих за 36 років).

---

[1]) Спр. № 105.
[2]) Спр. ненумерована. Далі знов подаємо матеріял за нею.

4) Шлях міщани направляли дійсно не свій, за що їм належиться 500 злотих.

5) Власник дійсно забрав городи, левади.

6) У міщан Кондратюків він захопив усе майно, на суму 3.540 зл.

7) У міщанина Федоровича захопив будинок (коштом у 100 крб. сріб.).

8) Те ж і у міщанки Слюсарки (коштом 12 крб. ср.)

9) Забрав хліб з запасного магазина міщанства (на суму 405 крб. 75 коп. сріблом).

10) За 131 чоловіка міщан, неправдиво підбитих в селянство, зайвої панщини належить з Потоцького 75.388 зл. 4 гр. срібл.

Ці думки комісії було відіслано до Подільського Губернського Правління для остаточного розгляду й вироку.

Починається останній, досить довгий етап у справі тульчинських міщан, — блукання цеї справи по ріжних офіційних установах, рішення й перегляд цих рішень, скасування їх і новий перегляд. Правда, перше рішення цеї справи виходить досить швидко, але потім за те починається звичайна тяганина. А саме, 1829-го року справа опиняється в Брацлавському повітовому суді. Сюди передає всі справи щодо цього процесу й Сенат, який навіть рішає в цей час, згідно з апеляцією Потоцького, припинити стягати з нього збитки скарбові за підбитих у селянство міщан аж до остаточного рішення справи. Переглядається тут знову деякі вже рішені раніше справи.

Отже, в липні 1829-го року, Брацлавський суд ухвалив таке рішення в справі Тульчинських міщан: 1) Мешканців Тульчина з передмістями Заваллям, Воловодовкою і Козачизною, всього — 172 господарі, визнати за міщан. 2) Мешканців передмістя Мазурівки, що теж подавали скаргу про волю, вважати за селян-підданих Потоцького. 3) Мешканців вищезгаданих трох передмість 246, як несправедливо записаних у міщанство, повернути у селянський стан. 4) Перевести 6 родин неправдиво записаних до селянства — у міщани. 5) Претенсії міщан про заплати за зайву панщину й чинш вважати за необґрунтовані, а тому наказати їм заплатити Потоцькому ще 4.138 карб. сріблом за недоплочений чинш. 6) Так само мають заплатити міщани й за недороблені, за заявою Потоцького, шарварки, — 3.855 карб. срібл., а надалі мають платити чинш і робити шарварки згідно з указом про волю 1787 року. 7) Щодо левад, хуторів і городів, то напівофіційні розписки і купчі на них, що їх подали міщани, не дійсні. Вони мусіли подати цілком офіційні документи, на гербовому папері, і завірені, де треба. 8) Постанови комісій, сприятливі міщанській громаді, вважати за невірні («за несправедливые почесть»). 9) Прохання міщан, щоб Потоцький оплатив їх судові витрати, оскільки він розпочав судовий процес, відхилити, бо процес почався з вини міщан.

Це, цілком несподіване, рішення, що цілковито суперечило результатам слідства, підписав суддя Клечковський, Поляк (навіть підписується польською мовою), і два підсудки: Корчевський, Поляк, і Свицов, очевидно, Росіянин. Отже, немає сумніву, — що, до речі, видко й з попереднього викладу, судова справа в повітових судах в 1820 — 1830-х роках була майже ще цілковито в руках польської шляхти, що й рішала справи здебільшого на користь свого брата поміщика-шляхтича, незалежно від справедливости, ба навіть іноді всупереч законам.

Але рішення Брацлавського повітового суду було ще не останнє. Його було передано на затвердження Подільських Головного суду й Губерніяльного Правління. Правління, розглянувши 1830-го року усю

цю справу, знайшло, що вона перебуває в хаотичному стані, і відіслало того ж року до Цивільної Палати Подільського Головного Суду[1]). Тут справа знайшла спокійний притулок на кілька років. 1832-го року Губерніяльне Правління запитує, в якому станні рішення цеї справи; 1833-го повторює це запитання до Цивільної Палати й Цивільний губернатор Подільської губернії[2]).

Нарешті, 19 грудня 1834-го року, Цивільна Палата розглядає цю справу, але не винісши ще жадного рішення відсилає на відзив до Губерніяльного Прокурора[3]). 9 жовтня 1835-го року прокурор повертає її до Цивільної Палати з своєю думкою, що звільнення міщан цілком правдиве, але грошові вимоги обох сторін потрібують перевірки, розрахунку й нового рішення.

Тим часом боротьба у Тульчині продовжується. Потоцький, не чекаючи затвердження вироку Брацлавського суду, починає вимагати уплати присуджених йому за цим вироком грошей, міщани відмовляються; тоді Потоцький подає скаргу до Сенату й рівночасно розпочинає новий процес, подавши позов на тульчинську громаду ще й до брацлавського Магістрату. На це все, а рівно ж на затягання справи міщани скаржаться кількоразово до Губерніяльного Правління.

Остаточне рішення виходить 19 грудня 1836-го року. А саме, Цивільна Палата Головного Суду ухвалила:

1) Переводити у селянство 246 родин міщан Брацлавський суд не мав права, бо постановою Сенату 1824-го року вони є міщани, через що й залишити їх у цій верстві.

2) 39 душ (15 родин) з Мазурівки, що їх неправдиво було записано у міщанство, повернути в селянство.

3) З інших претендентів на міщанську волю: 17 родин перевести у міщанство (зарахувавши їм і трьох рекрутів, що їх здав Потоцький),

4) інших 33 родини залишити у селянстві.

5) З претендентів, що особисто подавали заяви, 5 родин перевести у міщанство, 5 залишити в селянстві.

6) Стягти з Потоцького збитки, які зазнав скарб через неправдиве зарахування усіх вищезгаданих міщан у селянство.

7) Щодо грошових претенсій міщан за зайву панщину, мито і т. ін., рівно ж і претенсій М. Потоцького за недоплачений чинш, — то ці вимоги усі скасувати, як мало обґрунтовані і не оперті на будь-які контрактові норми. Приватні претенсії (відібрання будинків, майна і т. ін.) до загальної справи відношення власне не мають і хай міщани провадять їх судом окремо; так само мають подавати й окремі позови ті міщани, що їх звільнено тепер з селянства, за зайву панщину. Нарешті, претенсія міщан, щоб Потоцький оплатив їх судові витрати, є правдива, через це нехай вони подадуть точні реєстри витрат і вимагають судом сатисфакції.

Про це рішення в серпні 1837-го року офіційно повідомлене обидві противні сторони. Але їх обох цей вирок не задовольнив; обидві вони вважали себе за покривджених ним і намагалися продовжувати боротьбу. Ще до офіціяльного повідомлення про рішення, гр. М. Потоцький в квітні 1837 р. подав апеляцію до Сенату, а в липні цього року подають апеляцію й міщани[4]). Проте дальших відомостей про цю боротьбу ми не маємо; чи вона на цьому й скінчилася, чи продовжувалася ще деякий час, переходячи всі етапи тогочасної бюрократичної тяганини, — не відомо. На

[1]) Спр. № 101.
[2]) Ibidem.
[3]) Вищезгадана справа ненумерована; далі знов з неї.
[4]) Спр. № 101.

цьому уриваються наші звістки про цю цікаву і характерну для тієї доби 40-річну боротьбу міщанства проти свого колишнього дідича.

Напослідок мусимо підкреслити три риси в цій боротьбі, що кидаються у вічі при перегляді численних архівних справ про неї. Перша, це величезний авторитет і єдність в цілому міщанської, — колишньої селянської, громади. Всі члени громади підтримують її, як один, в боротьбі з Потоцьким, слухають і виконують її рішення, слухаються і своїх уповноважених від громади. Друга риса, це те, що міщанство тульчинське, загалом заможне, виступає в цій боротьбі під проводом найбільш заможніх своїх груп. Не лише на чолі громади стоять найзаможніші кола, але й вони і репрезентують цю громаду в судових процесах; нагадаємо хоч би уповноваженого Гордія, власника млинів, торговельних закладів і т. ін. Поруч з громадою ідуть і дрібні шляхтичі й однодворці, які, очевидно, щодо матеріяльного забезпечення відповідають здебільшого заможнішим міщанським колам. Ці шляхтичи, забуваючи своє дворянство, підтримують проти магната ближчі їм економічно міщанські маси, виступаючи як свідки на її користь, або й даючи з своїх лав і певних уповноважених в судових справах громади (як напр., в початку XIX ст. шляхтича Камінського, або в 1830-х р. — шляхтича Калецького).

Нарешті, третя риса, — певний антагонізм між міщанською громадою християнською і єврейською. Не вважаючи на те, що інтереси їх є досить близькі, — ці дві громади, напр., рівночасно ведуть процес з власником (єврейська за безмитний торг), — вони не працюють спільно і виступають часто навіть як вороги. Причина цього полягала, очевидно, в певній конкуренції між цими громадами, а також в тій ролі визискувача — посередника між християнською громадою й власником, яку відогравала єврейська громада, принаймні її заможніші верстви, у Тульчині.

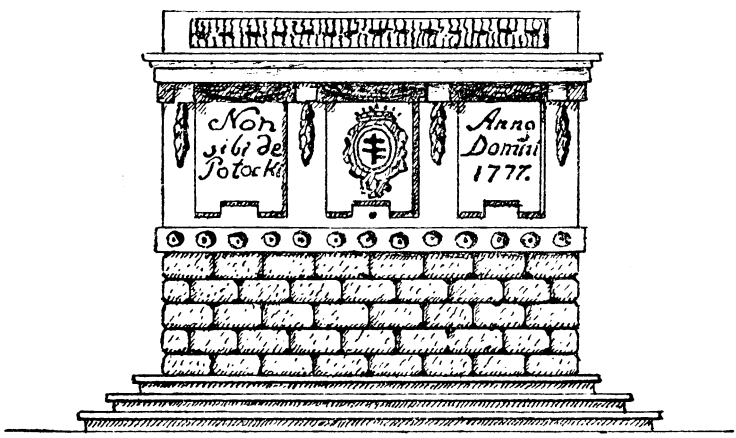

Памятник, що його поставив Потоцький в пам'ять про звільнення міщан Тульчина з кріпацтва (з пляну 1787 р.; на малюнку дата 1777 помилкова).

КАТЕРИНА ГРУШЕВСЬКА.

З етнографічної праці 1880 х років.

(До листування П. Мартиновича і В Горленка)

Описуючи роботу Василя Горленка над збиранням кобзарських творів у вступі до «Корпусу українських народніх дум», ми звернули увагу, що ся робота стояла в зв'язку з проєктом якогось етнографічно-літературного збірника, свого роду нових Записок о Южной Руси, що з'явився у Горленка в 1880-х роках. Робота, зв'язана з сим проєктом відограла цікаву ролю в історії української етнографії, зокрема в дослідженню кобзарства, вона внесла цінний елемент точности в збирацьку методу і дала богато фактичного знання до сього малодослідженого питання народнього побуту. Тому проєктований збірник здавався нам досить важливим, хоч окрім голого слова про сам проєкт, ми не знали про нього нічого більше. Тепер дізнаємося дещо про обставини, в яких він виростав, і маємо в руках навіть його програму, заховану в листі Горленка до Мартиновича з 31/VII 1887 р., а тому можемо дещо з'ясувати характер збірника і оцінити його значіння, дійсно чимале.

З програми, а особливо з дискусій про неї обох етнографів, дізнаємось, між іншим, що одним з важливих елементів сього задуманого збірника було саме їх листування на кобзарські теми, почасти з часів перед особистим знайомством, почасти по нім. В сю кореспонденцію було дійсно вложено силу фактичних відомостей і методично-технічних міркувань справді великої вартости. Тому у П. Мартиновича виникла була навіть думка надрукувати відповідні листи, де говорилося про сі речі, у збірнику в незміненій епістолярній формі, немов вступ до самих записів від кобзарів. Але хоч ся думка Горленкові «понравилась своей оригинальностью», він не зважився на такий небанальний проєкт і вважав за краще обробити фактичний матеріял листування в виді статті про кобзарство з «великими цитатами з листів».

Та в дійсності не вийшло ні так ні сяк. Збірника не зложено зовсім і стаття не була написана. Знайомство з докладнішими методами Мартиновича знеохотило Горленка до свого власного «дилетантства», як він висловлюється про свою роботу, і він переконався, що ліпше буде публікувати записи Мартиновича окремо, своїж власні етнографічні амбиції занехав зовсім. Се рішення було подиктоване незвичайно ясною думкою про потреби нашої етнографії, одначе воно позбавило нас деяких дуже цінних відомостей з обсягу кобзарського мистецтва, які слід по змозі доповнити. Тому публикація листування Горленка і Мартиновича, що сталася можливою тепер, являється дуже цінним доповненням до нашого дуже недостатнього знання про етнографічні роботи і пляни 1880-х рр.

Се листування, якому було призначено відограти таку важну інформативну ролю в давніших часах, не повинно лишитися без уваги хоч тепер, коли щасливі обставини заховали його серед загального знищення, що зустрінуло решту спадщини Горленка.

З сеї спадщини історично-мистецька та літературна частина, що займала в його життю—особливо в другій половині найбільше місце, почасти заціліла в ріжних виданнях, де він працював—в формі статтей, дописів, рецензій; почасти згинула без решток, як от його колекції, збірки, книгозбірня і рукописи. Етнографічному доробкові пощастило більше: з нього заховалися деякі записи дум, що Горленко не захотів публікувати звичайним для того часу способом в часописі «Київській Старині» або в «Етнографическом Обозрении», де він співробітничав. Дещо з них опубліковано в І т. Корпусу дум, інше появиться в дальших випусках. Окрім дум заховалися і записи псальмів, ціла маленька колекція, що публікується тепер з рук приятеля покійного П. Д. Мартиновича—на жаль з деяким запізненням. Цінність всіх сих записів очевидна і велика: деякі з них дають нові варіянти, цінні доповнення до історії обробки окремих тем в кобзарсько-лірницькім осередку. Инші, не даючи нових подробиць до тексту, важні з погляду проблеми поширеня певних кобзарських шкіл і мотивів. Всі вони додають нові вузлики до містецької мережі кобзарства, що покривала своєрідними везерунками середущу частину України, за старих часів.

Але ще цінніші ніж сі записи Горленка, відомості про саме етнографічне з б и р а н н я, що заціліли в отсім листуванню В. П. Горленка з П. Д. Мартиновичем. Вони дають нам незвичайно рідку змогу вглянути в збирацькі м е т о д и давніщих етнографів, про які ми знаємо так незвичайно мало, так що здебільшого сі давні збирачі являються для нас таємницею, а їх записи предметом сумнівів. Збирацькіж відомості в листуванню Горленка-Мартиновича не тільки відкидають всякі сумніви щодо якости матеріялу зібраного сими збирачами—тим що подають відомости про джерела і обставини, в яких вони записували (відомості яких нам бракує про добру більшість в с і х записів української народньої творчости!)—Вони відкривають перед нами і незвичайно живу картину п р о ц е с у с а м о ї р о б о т и та незвичайно дібраного с п і в р о б і т н и ц т в а, що захоплює сучасного читача силою любови до свого предмету і невтомністю в його дослідженню. Ті перші листи, де обидва дослідники діляться своїми поміченнями та збирацьким досвідом, де подаються інформації про розшуки за кобзарями і складаються проєкти спільних етнографічних екскурсій, дають незрівнянний документ, небувалий в нашій етнографічній літературі. Се перша звістка про етнографічну техніку наших старих народознавців. Заразом вона видкриває цілком нову еру в збирацькій роботі, особливо важну для кобзарських дослідів.

Старші наші збирачі народнього побуту і мистецтва подали нам в своїх збірках тільки самі результати своєї збирацької роботи. Часом не лише збирацької, але й препараторської роботи,—бо нераз тексти друковані в їх збірках, бували продуктом сполучення, або комбінації кількох записів різного походження, які етнограф спокійнісінько обробляв і міняв по своїй вподобі. При тому тексти подавалися без пояснення, як, де і від кого вони записані. Особливо се вражає в записах кобзарських творів, де особа того, від кого записано, грає найбільшу ролю—завдяки професіоналізмові сього мистецтва. Тимчасом відомості про джерела с и х творів з'являються особливо пізно. Записи кобзарських творів, видані Цертелевим не дають ніяких відомостей про їх збирання. Найстарше імя кобзаря, що стає нам відоме в звязку з записами його співів походить 1830-х років. Самі імена кобзарів знаємо і з старших часів, як ось імя придворного кобзаря Любистка й трьох кобзарів-Гайдамаків стятих у Кодні, але репертуар сих співаків невідомий. Перший відомий

кобзар з репертуаром се Іван Стрічка, що співав Лукашевичеві думу про Кішку і дещо інше в 1832 р. Але і се імя стало звісне тільки через Горленка і аж в 1890-х рр.! Раніше стали звісні імена кобзарів, що співали для «Записок о Южной Руси»—Шута (вперше відкритого Гр. Базилевичом), Ригоренка, далі Вересая, та кобзарів згаданих в збірці Метлинського. Але навіть найбільш «документальна» з праць того часу, Записки о Южной Руси, давала властиво тільки в р а ж і н н я, а не докладні описи про співаків, що в ній виступали, і майже нічого не казала про те як було зібрано їх співи. Не видно в ній ні систематичних шукань за кобзарями, ні думки про їх розповсюдження і організацію, ані зрозуміння щодо взаємин і мандрівок окремих творів їх репертуару.

Коли нічого сього не знаходимо в «Записках», що самою своєю формою добре підходили для вияснення таких питань, то тим менше можна шукати за такими даними в збірниках народньої поезії, що з'явилися пізніше—як збірник Антоновича і Драгоманова, Рудченка, навіть у монументальних і нібито обтяжених «фактичністю» Трудах Чубинського. В працях же Горленка і Мартиновича в тім вигляді, як вони окремо друкувалися і як вони виступають в цілому в сім листуванню ми бачимо щось зовсім інше. Тут не тільки повне зрозуміння потреби точного означання записів, але і небувале фактичне знання життєвих умов сих творів—незвичайно цінне зрозуміння соціології їх творчости. В працях сих збирачів виринає питання вже не про саме записування текстів, але й про студіювання цілих соціяльно-естетичних комплексів, реальних мистецьких гуртів з їх продукцією і взаєминами їх творів в часі й просторі. Все се, розуміється, були тільки перші зариси дійсно соціологічного методу,—але тим більше треба цінити сі спроби, що вповні розгорнутися вони не встигли ще й досі!

Таким чином листування Горленка і Мартиновича на етнографічні теми являється справді дуже важливим документом в історії нашої етнографії і слід пояснити тут обставини, в яких воно відбувалося. Перший з кореспондентів у сім листуванню—визначний художник і етнограф, Порфирій Денисович Мартинович, відомий в етнографічній літературі своїми записами народньої словесности, що друкувалися в «Київській Старині» 1885 р. (кн. XI) і 1904 р. (кн. II—XI) і вийшли окремим виданням 1906 р. під заголовком: «Українські Записи Порфирія Мартиновича». Про його мистецьку діяльність писав О. Сластьон в часописі «Искусство» 1910 р. кн. II Деякі біографічні вказівки та відомості про його етнографічну роботу подали ми в згаданому вступі до Корпусу дум (т. I с. CXXIII—CXXXI). Суцільний же дослід про сю незвичайно цікаву постать належить ще до прийдешнього; його листування, що тут друкується, послужить для сього цінним матеріялом.

Особа другого кореспондента — Василя Петровича Горленка досліджена досить ґрунтовно, хоч вона не належить до яскравих явищ нашої суспільности і мало звертала уваги аж до останнього часу. Пишучи рік тому про Горленкові записи дум та про гіпотетичний план його етнографічного збірника, ми мали про нього, окрім кількох біографічних дат та споминів особистих приятелів покійного, що не були зв'язані з його етнографічною діяльністю, тільки статтю О. Дорошкевича в Житті й Революції[1]). Правда, автор сеї статті трактував Горленка більше як тип—як представника певної верстви, а фактів про його життя і працю давав небагато. Але ся стаття спричинилася все таки до того, щоб зробити з сеї маловідомої особистости досить популярну постать, за яку кінець

[1]) О. Дорошкевич: Естет і поміщик, Життя й Революція 1925 к. XI.

кінцем можемо нині вважати Горленка. В 1927 р. в ювілейному збірнику на честь ак. Багалія, а 1928 р. окремою книгою [1]) вийшла стаття Є. Рудинської про Горленка, доповнена його листами до Панаса Мирного, що дають незвичайно багатий матеріял до пізнання сеї особистости. Написана з великими захопленням і добрим знанням, ся біографія Горленка надає йому певного значіння і престижу, що літ з десять тому певно здивував би українського читача. Далі в збірнику «За 100 літ» вип. III надруковано статтю Г. П. Житецького «Кіевская Старинэ 40 літ тому», де знов же маємо розділ про Горленка і його листування з редакцією Київської Старини. Се вже ціла література, що позволяє нам вважати В. П. Горленка досить добре дослідженим членом нашого старого громадянства. Зважаючи на всі сі нові праці, ми й не будемо окремо спинятися на біографії Василя Петровича, ані над тою частиною його діяльности, що не торкається етнографії. Але треба додати, що говорячи про його роботу над народньою творчістю ми матимемо справу з кращою частиною його особистости. Як звісно, еволюція Горленка, літерата і мистецького критика, відбулася в досить небажаному напрямку. З лав київської української громади і тутешніх літературних підприємств він кінець кінцем перекочував до російської столиці і до реакційного, україножерного «Нового Времени», і хоча люди що його знали, загалом підкреслюють чисту формальність сього переходу, тим не менше перехід був реальний. Листування, що видала Є. Рудинська, особливо в своїх останніх сторінках, показує як далеко відійшов Горленко від українського життя і літератури, до яких (сього не слід недооцінювати!), він колись належав органічно. Адже він брав участь в Київській Старині не тільки як випадковий співробітник, а як член редакції—ба, він навіть писав колись по українськи, як се несподівано виявляє лист до П. Д. Мартиновича з 4-го червня 1888 р. А в 1905 р. сей колишній «христоматійник» уже не зважається ввійти до українського часопису, бо не може писати по-українськи і не знає, про що писати для Українців [2]).

Але як не мінялися відносини Горленка до української літератури, до української інтелігенції, до українського національного руху, то в одному він лишився вірним в свому українофільстві, а саме в своїй любові до української старовини, до народнього побуту і до народнього слова. Ся любов огріває цілу його етнографічну діяльність і не зникає й тоді, коли етнографія відійшла на задній план його інтересів. Вона ж кінець кінцем і диктує його літературні уподобання, каже йому—так несподівано для сучасного читача—вище цінувати Бориса Познанського ніж Лесю Українку [3]).

Ми не знаємо, під яким впливом сі народолюбні інтереси розвивалися і як саме почав Горленко займатися народньою творчістю. Та се питання й не вимагає відповіді—ріс він і розвивався в оточенню, де етнографія мала певне, постійне місце, був знайомий з Костомаровим, і з етнографічними роботами Киян. Перша його власна етнографічна спроба—стаття про «Кобзаря Ів. Крюковського» (надрукована в останній книзі 1882 Київської Старини), що послужила згодом за привід до його листування з Мартиновичем—з'явилася під безпосереднім впливом відомого маляра-етнографа Опанаса Сластьона. Горленко познайомився з ним в Петербурзі і підтримував відносини й далі, хоч не без певних нерівностей, що виступають з деякою дражливістю в Горленкових листах.

[1]) Е. Рудинська: Листи Василя Горленка до Панаса Мирного. Київ, 1928.
[2]) Ев. Рудинська. Листи В. Горленка до П. Мирного с. 103 (з 23 грудня 1905 р.).
[3]). Листи до Мирного, стр. 77.

О. Сластьон знав Крюковского з часів своїх поїздок по Полтавщині з П. Мартиновичем, що малював кобзаря і записував його думи літом 1876 р. в Лохвиці. Своїми оповіданнями про кобзаря Сластьон і зацікавив Горленка,—не знати тільки, чи він піддав йому саму думку про записування його дум, чи Горленко рішив зробити се незалежно, маючи вже якийсь попередній досвід в записах.

В кожнім разі сі записи від Крюковського се найстарші Горленкові записи, які ми знаємо, і вони творять ніби початок досить живої етнографічної діяльностіи, що протяглася на найближчі роки—оживляючись до 1885—6 р. і заникаючи згодом. Надрукувавши думи Крюковського в 1882 р., вже в 1883 в тій же «Київській Старині» (кн. 3) [1]) надрукував він псальму записану знов від Крюковського—«Ой горе, горе на сім світі жити»—і ще дві псальми, одну від Гната Шмиголя, лірника в Щербанях коло Полтави (Ой хто в мирі являється), другу від Порфирія, лірника в Довжику, Прилуцького повіту (Ой зійшли мої літа...). Трохи згодом того ж 1883-року (в кн. 8 «Київської Старини») надрукував Горленко варіянт пісні про Правду, на сей раз відступаючи від своїх строгих методологічних правил і зазначивши тільки, що записав від лірника в роменському повіті [2]).

Після сих малих заміток Горленко береться до більшої роботи описового характеру «Кобзари и Лирники» (1884 р. кн. I і XII), що дала силу цінних вказівок і міркувань і лишилася його найбільшою етнографічною роботою. Написана напівбелетристично, вона не дає суцільної студії про народніх співців, але разом з записами від Крюковського, позволяє нам говорити про важне значіння Горленка для історії дослідження кобзарського мистецтва. Незвичайно цікаво з сього погляду читати, як негативно ставився Горленко згодом до сих своїх праць, рівняючи їх до свого пізнішого досвіду [3]). Сі слова позволяють нам зміряти значіння того, що міг був Горленко дати ще для нашого питання, коли б здійснив проєкт своєї спеціяльної роботи про кобзарів для згаданого збірника.

Сі етнографічні проєкти почали особливо розгортатися в 1885 р., коли до Горленка звернувся листовно П. Мартинович. Лист, як бачимо, мав приводом записи Горленка від Крюковського—«невольное столкновеніе» обох етнографів, як пише Горленко. Але се непорозуміння вияснилося скоро і без будь-якого тертя, що могло б було з'явитися в таких обставинах, беручи на увагу, що Порфир Денисович був ще не одужав від важкої нервової хвороби, як се він згадує в листах з 28/IV, 11/VII 1885 р. Навпаки відносини наладилися дуже легко; вже в другім листі Горленко константує, «Вы интересуетесь также кобзарями как и я», і так з'являється тривка база для дальшого знайомства між кореспондентами, їх приязни і співробітництва.

Попередній лист Мартиновича, з 30/IV 1885, дійсно міг був зацікавити Горленка: він наповнений відомостями і споминами про кобзарів, що мабуть виринули в пам'яті автора в зв'язку з читанням статей Горленка і виливаються цілим потоком невпорядкованих і разом з тим часто дуже чітких образів. Сей лист незвичайно яскраво виявляє силу інтересу Мартиновича до кобзарства і високий степень його обзна-

---

[1]). Під заголовком, «Три Псальмьи» підпис В. Г.-ко. Покажчик до «Київської Старини» не зазначає сього допису, помилково додавши його до попереднього: «Визитъ Кармелюка», що очевидно не належав Горленкові.

[2]). Можливо, що се той запис від Крюковського, про який Горленко згадує в листі з 5/VI. 88.

[3]) Лист з 9 жовтня 1885 р.

йомлення з сим явищем, і тим викликав і відповідні завваження з боку Горленка. Його лист, більш стриманий і діловитий, по-своєму не менш виразно свідчить про Горленкове захоплення кобзарством. Горленко зробив тут вибірку з друкованнх даних про кобзарську справу і доповнив своїми власними відомостями про різних кобзарів Полтавщини і Чернігівщини. Сі відомості від часу поїздки до Крюковського порядно збільшились. Горленко говорить про сусідні свої повіти: Прилуцький, Пирятинський, Переяславський і Роменський як про цілком досліджений терен де не може бути нічого нового—«это мнѣ извѣстно положительно, потому что тут я всю слѣпую братію знаю лично», пише він.

Дальші листи дають нам цікаві ілюстрації того знання і засобів, якими воно здобувалося. Так складається незвичайно цікаве, змістовне, наукове листування, яке трудно порівняти з якою-небудь іншою науковою кореспонденцією, з окрема—етнографічною. Щоб се відчути—треба тільки порівняти ті короткі, загальні, фрази в яких два великі українські етнографи, Куліш і Бодянський, згадують про свої народознавчі досліди в своїм ціннім листуванню в «Київській Старині», з отсими докладними, повними технічними деталями листами Горленка і Мартиновича! Недавно ак. В. Перетц, пишучи про перших наших дослідників дум, констатував, що вони в своїх писаннях про українську народню поезію і про кобзарство зокрема, вживали в своєму захопленні ніби окремої мови—певних постійних патетичних фраз, що майже буквально повторяються у різних авторів [1]). Се влучне помічення позволяє нам ясніше відчути різницю між дослідниками першої половини XIX ст. і сими збирачами дум 1880-х рр., як ми їх бачимо в листуванню Горленка і Мартиновича, воно творить ніби певну противагу до тої романтичної літератури. Захоплення сих новіших збирачів пісенністю, яку вони досліджують, зворушує читача не менше, ніж слова Гоголя або Лукашевича про красу української пісні. Тільки се захоплення не переходить в самі фрази і держиться цілком ділових рамок, бо сих ентузіястів кобзарства, кінець кінцем, не цікавить нічого окрім реальних фактів. Справа бо йде не про милування з народнього генія, а про вивчення конкретних побутових явищ, і з кожним листом обох збирачів ся фактична сторона бере все більшу перевагу, уточнюючи відомости і збираючи та доповняючи подробиці. Так складаються р е є с т р и кобзарів і лірників і робляться заходи, щоб вислідити певні мистецькі г е н е а л о г і ї—відносини учнів до учителів і взаємини їх репертуару: поширення впливів окремих шкіл. В сих реєстрах знаходимо чимало н о в и х імен, або нових відомостей про вже відомих кобзарів і лірників, що доповнюють подібні реєстри Метлинського, Русова, Сластіона. При тім розшуки Горленка і Мартиновича мають все на увазі р а й о н у в а н н я кобзарства і тому в біжучих поміченнях є чимало вказівок на досліди окремих районів, що дуже інтересно освітлюють м е т о д и сих дослідів,—як от коли Мартинович, говорячи про харківське і богодухівське кобзарство, констатує, що сей район «извѣстенъ по Азовскимъ братьямъ и Алексѣю Поповичу», а не відомий щодо інших дум (лист 7/VI. 1885). Або несподівано натрапивши невільницький плач в Лохвицькім повіті він старається з'ясувати, як потрапив сей плач в такий несподіваний район—чи через знайомство кобзаря з зінківськими або охтирськими кобзарями, чи може через книжку (11/VII. 1885).

Цікаві форми самих розшуків. В листі Горленка про Миргородський ярмарок (з 20 вересня 1885) ми дістаємо дуже яскравий образ того, як

[1]) Ак. В. Перетц, Українські думи в новому виданні К. М. Грушевської, Етнографічний Вістник кн. 7 с. 120.

відбувалися його знайомства з кобзарями яких він досліджував. Дивно, з яким самозабуттям сей витончений естет поринає в грубу і навіть огидну обстанову жебрацького життя, аби наблизитись до кобзарів що його цікавлять. Він приходить по двічі до їх непривітного притулку, хоч перший раз його мало не вигнали відти; поїть старців і п'є сам, справляє з ними традіційний «бал», щоб тільки добути цінний етнографічний матеріял, і що найважніше—не знеохочується навіть тоді, коли всі заходи виявляються майже даремними. З усіх старців на Миргородськім ярмарку скільки-небудь цікавим виявився лише Сокур—«старикъ довольно буйного нрава, циничный на словахъ», що п'є ще довго по «балю», Отож Горленко й стежить за його похміллям, пильнує його, щоб вловити хвилю для своїх записів, щоб виловити—не цілі «поеми» ні! а хоч кілька «прекрасних рядків» [1]), що він надіється відкопати серед корчемного бруду сього безрадісного оточення.

Такі героїчні розшуки і розвідки за кобзарями у Горленка в тім часі зовсім не рідкі. В осени 1884, згадує він, бачив в Полтаві кобзаря Городницького і записував від нього. В червні 1885 їздив до Сосниці «съ цѣлью исканья кобзарей»—і записав дещо від відомого Олексія Рака. Бачив ще одного лірника, купив у нього бандуру і почув про кобзаря Луку Думу, якого й намітив для дальших дослідів. Пишучи тиждень пізніше про сю поїздку до Мартиновича (лист 5/VI 1885), Горленко вже збирався знов їхати до Лохвиці до Крюковського, щоб записати те, чого ще не записав 3 роки тому, як се йому радив Мартинович. Восьмого липня він дійсно навідався туди. Та се було вже даремно, бо приїхав чотири дні по похороні великого кобзаря. Ся подія описана в некрологу надрукованім того-ж року разом з біографією Крюковського, одержаною від Мартиновича. Лист Горленка з 18 липня додає деякі подробиці про останню хворобу Крюковського та про його родину.

Не знайшовши кобзаря живого, Горленко все ж старався використати етнографічно сю свою подорож. Тому довго шукав лірників по ярмарку і знайшовши двох, ретельно вислухав їх співи, хоч вони й не варті були уваги—«какіе-то нелѣпые клочки!»

Але взагалі, на думку Горленка, нових матеріялів слід шукати в нових місцях. Тому і слідом по сій невдалій експедиції він вже думає про нову поїздку до Гадяцького і Зінківського пов. (11 серпня). В сім листі формулюється і дуже цікавий проєкт поділу завдань між обома етнографами в інтересах систематичної роботи. Се перший відомий нам плян такої роботи, що має на увазі не «спасання» окремих «сокровищ», не виловлювання «нового», «ще незвісного», а дійсно вичерпливе дослідження певного соціяльного явища в його оточенню, інтензивне оброблення певної етнографічної ділянки. Для здійснення сього пляну Горленко береться об'їздити повіти Гадяцький, Зінківський, Миргородський,—Мартинович же бере Хорольський, Кобиляцький і Костянтиногородський. Як вже згадано, Прилуцький, Пирятинський і Переяславський Горленко вважав вичерпаними, а Лохвицький був добре звісний Мартиновичеві. На Роменський же та Лубенський, мовляв, мало надій. Так намічалося систематичне дослідження Полтавщини а за нею мала піти Харьківщина і східня Чернігівщина.

Для найближчих обслідувань намічено Прохора Максимовича, учня кобзаря Щура в Венславовці Гадяцького пов., Мусія Гордійця в Лютенських Будищах та Кочергу в Більську Зіньківського пов. і Данила Хомовича в Павлівці тогож повіту (лист Горленка 27/VII 1886).

[1]) Запис «Азовських братів» від Сокура надруковано в Корпусі українських народніх дум. с. 161.

Мартинович з свого боку теж робив подібні розшуки на протязі 1885 р. В місяці серпні він прожив тиждень у лірника Дорошенка в Шмиглях під Полтавою і записав від нього сліпецьку обрядовість (лист 19/VIII 1885), зараз по тім поїхав в Зіньківський повіт—слідом за Хв. Холодним, про якого Мартинович багато чув від старців (в листі з 27/VII, він згадує, що до Костянтинограда приходив кобзар, який «восхищалъ слѣпцовъ малороссовъ и великороссовъ пѣснями о Коновченкѣ и другими»). Догнав Мартинович Холодного аж в Лютенці Гадяцького пов., побувавши по дорозі в Опішні, де мав бути кобзар, потім в Котельві Охтирського повіту, куди він нібито пішов, в Ступках під Зіньковим, і нарешті в Тарасівці, відки Мартиновича справили в Лютеньку, і тут дійсно він застав Холодного, в хаті сліпця Гацька, в якого і сам прожив коло двох тижнів, записуючи від сліпих. Мартинович дуже обсторонє такий спосіб роботи і радить Горленку теж спинятися у хатах сліпців, бо се дає дуже добру нагоду для обсервації. Щож до способу з а п и с у в а н н я то про се ми маємо знов же цікаві поради його Горленкові розпитувати про обрядовість. «Вопросъ нуженъ въ такой фромѣ: запрещалось ли неполучившимъ отъ братіи позволенія брать себѣ учениковъ для помощи? Были ли такіе случаи, когда нѣкоторые избѣгали этого (себто не брали дозволу)? И если были, то какъ нищіе поступали съ такими?...А при разспросахъ не нужно придерживаться того, что уже записано, а спрашивать такъ чтобы разсказчику дать побольше свободы разсказать до конца все, что онъ знаетъ. И, главное, во время разсказа какъ можно меньше перебивать его разспросами, а записывать то, что онъ говоритъ, тогда получится разсказъ хорошій». Дуже цінні також спостереження Мартиновича над ставленням авдиторії до старців-музик. Порівнання що він робить між колишнім становищем старців у Харькові і тім що йому доводиться бачити згодом, в інших місцях дають поняття про докладність і широту його спостережень. А треба памятати, що коли старі дослідники мало звертають уваги на народніх співаків, то ще менше звертають на тих хто їх слухає і як їх слухають.

Знайомство Мартиновича з Холодним дуже важливе, воно виявляє нам тип кобзаря відмінний від тих трохи ідеалізованих «божих старців» що описуються здебільшого в літературі про кобзарство, і можна думати—тип не виємковий. Протеже розпусного панича, що привчив його до певного «розмаху» в житті, улюбленець музикальних купців, що платят йому по 25 карбованців за вечір, сей старець, що живе в Полтаві з міщанським комфортом, «держить прислугу» і «п'є чай» та зрівнюється з своєю жебрацькою верствою тільки в момент скасування панщини,—додає дещо нове до характеристики кобзарської професії. Сей тип кобзаря затушовує занадто різкий перехід від професійного артиста до професійного старця, що являється основною проблемою кобзарства як суспільно-історичного явища.

Мартинович не ставить в своїх листах питання про типологічне значіння Холодного, але він вповні відчув його інтерес і старався спонукати й Горленка познайомитися з ним. Літом 1885 року на се вже було пізно, бо почалася осіння «ходка» старців і трудно було їх зловити, до того ж Горленко захворів і, видно, його охота трохи ослабла, тому його подорож до Холодного не відбулася.

Зате з новим літом знов з'являється нова енергія і нові пляни, особливо у Горленка: «и туда и туда хочется» пише він. Треба і до згаданого Думченка, і в Сосницький повіт, і в нові місця: повіти Кролевецький, Глухівський, Суражський, де Горленкові називали трьох кобзарів. Листи 1886-го року заняті відомостями про чернигівських

сліпців: Думченка і новознайденого Сипченка, все кобзарів Шутової, Сосницької школи, про яку Горленко дає багато відомостей щодо її характеристики і репертуару, та консервації окремих нумерів. Але поїздок зробив він не багато, з певністю можна говорити тільки про одну поїздку Горленка до Мени коло 10 серпня. Можливо що се пояснюється перевагою у Горленка під ту хвилю інших інтересів.

Дійсно, можна сказати, що 1886—1887 рр. се час найінтензивнішого громадського життя у Горленка, незвичайно цікавий період в його житті. В його листах до Мирного сей період не відбився, сі листи належать до пізніших років, більш затроєних матеріяльними клопотами і невдоволенням з оточення. Роки ж, що ми тут назвали, мусіли бути більш менш свобідні від сих матеріяльних гризот і Горленко вільно використував їх для своїх літературних уподобань. Він тоді багато пише в своїм легкім ескізнім стилю на культурно-історичні і побутові теми, ба навіть береться до великих праць, що начебто цілком не підходять до його літературної фізіономії—а певно були б здійснилися, якби доля дала йому ще кілька таких мирних, весело працьовитих літ. В листах сього часу проєкти у Горленка точаться як з повної бочки—«рядъ историко-беллетристическихъ очерковъ... одинъ... два... потом другіе, потомъ романъ, потомъ популярно написанная «Исторія Кіева»—і на сю «історію» є вже й замовлення! Але кабінетним письменництвом робота не кінчиться—Горленко бере активну участь і в культурногромадській роботі тодішнього українського Київа. Ся робота, видно, захоплює його не менше як власний «роман» і «історія», він говорить про неї з майже хлоп'ячим ентузіязмом, навіть дивним у людини, що вступила вже в четвертий десяток (Горленку тоді ішов 34-ий рік). В сім захопленні скромна робота над хрестоматіями, що в результаті пройшла майже безслідно для нашого культурного розвитку, виростає в якесь велике національне діло; виринають з забуття нові таланти, нові літературні напрямки і цілі ідеології. «Работа огромная», і наслідки й впливи її мусять бути «тоже огромные». «Вообще дѣла бездна и такого дѣла, безъ котораго ми никогда не станемъ твердо на ноги». Все ж отсе, хоч воно і не відтягає цілком його інтересу від етнографії, але забирає час, що міг би піти на неї. Через се в другій половині 1886 р.й не бачимо у Горленка особливих заходів до збирацької роботи, але з другої сторони, ся сила літературних проєктів впливає посереднє і на занняття Горленка кобзарством, а саме дає їм більш конкретні форми, що й викристалізовуються нарешті в проєкті того етнографічного збірника, про який ми говорили давніше.

Проєкт збірника виринув в одному з перших листів Горленка в зв'язку з труднощами публікувати окремі етнографічні матеріяли в часописах. Сі труднощі самі по собі піддавали думку про окрему незалежну публікацію, де можна було б видати матеріял цінний по своєму етнографічному значінню незалежно від наукових пояснень або інтерпретації, яких вимагав би друк в часописі такім як Кіевская Старина, і які було трудно, часто неможливо дати без ґрунтовних студій, на які у обох збирачів не було змоги. Отож 9/X. 1885 Горленко, хворий на «гарячку» й пише: «Отъ всей нашей переписки для меня выясняется одно, что самое лучшее, что мы можемъ сдѣлать—это издать сборникъ въ двоемъ, хотя у меня безконечно меньше матеріалу». Проєкт сей зустрів повне погодження з боку Мартиновича, хоч він і не відмовлявся від друку в журналі Докладніше обговорено сей збірник підчас спільної подорожі Горленка і Мартиновича, що була початком їх особистого знайомства і сталася літом 1887 р. Але в Горленковій уяві проєкт сформувався ще в Київі в

атмосфері тамошніх літературних підприємств 1886—7 рр. В листах після поїздки проєкт має вже цілком виразні форми, і сумніви щодо його здійснення не з'являються.

Сама поїздка відбулася в таких обставинах: як видно, вже від початку свого листування з Мартиновичем Горленко незвичайно захопився думкою про співпрацю з сим талантовитим збирачем народнього слова і старався зробити свої зносини з ним тривкими і постійними. Вже в третьому листі—до ще майже незнайомого Мартиновича Горленко захоплюється такою думкою: «Старшіе собиратели были очень лѣнивы и относились замѣчательно халатно къ своему дѣлу. Если бы мы съ вами жили лѣтъ 30—40 назадъ, то мы собрали бы столько думъ, сколько и не снилось ни Максимовичу ни Срезневскому». Се, до речі сказавши, дуже імовірно. Але познайомившися ближче з робочими методами Мартиновича се захоплення Горленка з думки про співпрацю переноситься далі на особу сього нового для нього і дійсно незвичайного збирача: «Вы гораздо энергичнѣе и самоотверженнѣе меня, а потому надо надѣяться, что и удача у васъ будетъ лучше. Откровенно признаюсь, что передъ вашимъ самоотверженіемъ я совершенно преклоняюсь»,—пише він після свого старечого «балю» в Миргороді, де сам виявив чимало енергії і самозабуття, про які дійсно і не снилось збирачам-дилетантам старих часів. Але навіть тоді, коли їх співробітництво наладилося в виді поділу праці і поділу території дослідження між обома збирачами, не мали вони змоги зустрінутися особисто, аж до літа 1887 року. Весною сього року Горленко рішив доконче побачитися з Мартиновичем і відбути спільну поїздку. Виїздячи на літо до Ярошівки Горленко пише прихапцем і майже нетерпеливо, щоб скорше здійснити се побачення:—Він мовляв часто згадував Мартиновича працюючи над питаннями української старовини і консервації народнього мистецтва. «Во всемъ этомъ въ цѣломъ мірѣ нѣтъ никого кто былъ бы болѣе полезенъ чѣмъ вы, поэтому надо наконецъ намъ свидѣться, условиться объ общей дѣятельности... Я не знаю васъ лично, но чувствую сердцемъ, что въ васъ заключена великая сила для изученія и воспроизведенія нашего края, который мы оба горячо любимъ». І далі йдуть умови щодо праці, подробиці, пляни, ціла хмара переддорожніх клопотів, що заповнюють своїм радісним шамотінням всі листи сього року аж до подорожі. Найцікавіші з сих приготовань саме заходи для розшуків кобзарів. Підвалиною до них був реєстр Мартиновича всіх відомих йому кобзарів і лірників по повітах і губерніях, до якого Горленко робив поправки в листах. Але в програмі подорожі, окрім кобзарства, є дослідження й инших явищ побуту та мистецтва, і готовлячись до сього збирання Горленко пересипає свої листи прерізними інформаціями і вказівками щодо будучих дослідів; сі вказівки часом вражають своєю наївністю, але разом з тим захоплюють силою інтересу і любови до етнографічної праці. Ми чимало маємо в нашій етнографічній літературі сентиментальних фраз про поезію народности, про красу народнього слова, але все воно торкається тільки об'єкту дослідження і нігде не виступає субєктивне злиття з роботою, так як се ми бачимо в сих листах. І ніде симпатична в багатьох рисах постать Горленка не являється такою щирою і навіть, по своєму, великою в сім захопленні етнографічною роботою, що оточує проєкти спільної поїздки з Мартиновичем.

Нажаль деталі сеї поїздки невідомі. Відбулася вона між 15-им червня і 10-им липня, але докладний маршрут її ніде не згадується в листах. Одним з важливих моментів в подорожі було записування дум і псаль-

мів від кобзаря Мусія Гордійця прізвищем Кулика в Дейкалівці Зінківського повіту [1]).

Правдоподібно, ціла подорож відбулася в сій досить мало дослідженій частині Полтавщини. Результати подорожі теж докладно незвісні: Почасти вони торкалися стародавнього українського мистецтва: з того вийшла анкета про сільські церкви, надрукована в Полтавських Епархіальныхъ Вѣдомостяхъ у вересні 1888 р., та альбом рисунків Мартиновича українських церков, що були надруковані фототіпією, але не розійшлися широко, як се проєктував Горленко. Проєктувався теж альбом фотографій українських видів. Та сих мистецьких наслідків експедиції 1887 р. ми тут обговорювати не будемо, місце їм в праці про Горленка як історика мистецтва, що певно буде колись зреалізована також. Тут нас займає тільки його етнографічна робота, а в ній вплив отсеї поїздки і виявився в тому проєкті збірника, до котрого тепер і звернемося.

Першу виразну згадку про нього маємо в листі з Ярошівки 24 травня 1887 р. Тут Горленко оповідає, що один знайомий дав йому грошей на видання «двухъ книгъ малорусскаго сборника», на що він зібрав вже чимало матеріялу. Судячи з того, що инші видання Горленка фінансував Н. В. Стороженко (порів. згадку—«мой милѣйшій издатель Стороженко» в листах до Мирного [2]) можна думати що й тут іде мова про нього. Що ж до збірника, то з Горленкового опису—одна книга етнографічного матеріялу, друга статтей—бачимо, що се саме ті нові «Записки о Южной Руси», про які свого часу писав до Куліша Стороженко—очевидно їх проєктований видавець.

Шенрок згадує, що Стороженко з доручення Горленка звернувся до Куліша з такою пропозицією десь в середині 1880-х рр. [3]). Очевидно в першій стадії сей збірник, названий Шенроком «продолженіемъ Записокъ о Южной Руси», намічався, як і перші «Записки», в двох томах—перший том з етнографічних записів, другий «изъ статей лучшихъ нашихъ писателей». Але скоро по тім в переписці виринає паралельний проєкт чисто белетристичного збірника і досить скоро заміняє цілком отой старий проєкт етнографічно-белетристичного видання.

В згаданому листі 24 травня 1887 р. Горленко пише, що має вже багато матеріялу для обох томів. Не оповідаючи про сей матеріял докладно, він зазначає тільки, що в перший том вмістив би, якщо Мартинович не має нічого проти, дещо з записів, які Мартинович прислав йому минулого 1886 року, «именно: 1) кобзарскіе обряды, 2) разсказы о запорожцахъ съ присоединеніемъ того, который былъ напечатанъ в Кіев. Стар., 3) кое что изъ думъ и 4) слѣпецкій языкъ. Кое что будетъ и изъ моихъ замѣтокъ и матеріаловъ и изъ рѣдчайшихъ печатныхъ, напр. изъ «Губернскихъ Вѣдомостей» и изъ польскихъ изданій, гдѣ печатаются малорусскіе матеріалы польской азбукой». Деталі лишаються до особистого обговорення. Але як видно, вже і в такім вигляді збірник робить враження зовсім реального підприємства, хоч зміст його досить випадковий. Так окрім оповідань про запорожців (що потім увійшли в «Записи» Матриновича 1906 р.) весь матеріял Мартиновича торкався самого кобзарства—думи, обряди (очевидно «одклінщина» від Дорошенка) і сліпецька мова, що так і лишилися недрукованими. «Замѣтки и матеріалы» самого Горленка, що мали іти до збірника, певно теж торкалися сеї галузи побуту, найкраще йому відомої. Незнати який характер мали мати

[1]) Запис його Самарських братів надруковано в Українських народніх думах 1 с. 165.

[2]) Лист з 26 лютого 1899, с. 60.

[3]) Шенрокъ, Кулішъ «К. С.» 1901. кн. IX с. 318.

передруки з «Губернскихъ Вѣдомостей», матеріял же з польських збірників мусів дотичити й пісенности і народньої обрядовости, взагалі мусів бути ріжнородний. Повернувшися з подорожі Горленко робить деякі зміни в сій первісній програмі, маючи можливість вибирати з багатого матеріялу свого приятеля. Але поруч з тим він намічає зразу ж інший проєкт: окремого збірника самих записів Мартиновича, що напевно знайде собі видавця в одному з російських учених товариств. Тому до першого збірника він думає давати речі якнайцікавіші, головно різнородні, боїться обтяжувати його обрядовістю і думами, що мають багато повторень. Відкидає також записи не діялектичні, що стоять нижче від звичайного рівня записів Мартиновича [1]). Зате додає: лист салдатки і спомини наймички, ближче нам невідомі, та оповідання про св. Миколу. Горленко дуже захопився останнім і видно хотів був поширити збірник в напрямі християнської легенди. Тому просив Мартиновича пошукати ще такого матеріялу.

В листі з 31 липня маємо докладнішу програму сього збірника, що має називатися «Лівобережжя». Сам заголовок сей незвичайно цікавий; він виявляє стремління до районового дослідження української етнографії, для якого знаходимо так мало зрозуміння у наших старих етнографів. «Названіе сборника, пише сам Горленко, характеризуетъ и его составъ, мы имѣемъ въ виду опредѣленную етнографическую единицу (въ данномъ случаѣ весьма обширную). А матеріалъ этнографическій тогда получаетъ всю свою цѣну, когда разгруппированъ съ строгой достовѣрностью по извѣстнымъ мѣстностямъ. Ради этого, по долгимъ размышленіямъ, я долженъ выбрать изъ сборника все, что предполагалось внести въ него изъ польскихъ сборниковъ (часто очень хорошее, но все записанное на правомъ берегу)» Так для науково-етнографічного критерія жертвується естетичний момент—становище цілком чуже старій етнографії. Зміст «Лівобережжя» такий:

Лѣвобережье.

Т. I.

Вступленіе.
I. Кобзари Лѣвобережья (Очеркъ)
II. Думы:
Козакъ Голота (отъ Алексѣя Рака)
Самарскіе братья [2]).
Канівченко (2 вар.) (Сокура и изъ книги Руликовскаго).
? Михій [3]).
Сирченки (Изъ ст. Костомарова).
III. Преданія и легенды.
Видьмачъ [4]).
Харцызъ
Два разсказа о св. Николаѣ [5]).
IV. Расказы объ историческихъ событіяхъ и лицахъ.
Татарскій набѣгъ.
Палій и Мазепа [6]).

[1]) Листи з 10-го і з 19-го липня 1887 р.
[2]) Маб. зап. від Крюковського, див. «Записи» с. 23.
[3]) Від Крюківського, Записи с. 47.
[4]) Див. «Записи» с. 313. [5]) «Записи» с. 248. [6]) «Записи» с. 234.

Разоренье Сѣчи [1]).
Анекдоты о Запорожцахъ (10) [2]).
Запорожцы у Екатерины II (Разсказъ священника) [3]).
V. Историческія пѣсни.
О Мазепѣ и Паліѣ [4]).
Запорожск. пѣсня (изъ бум. П. Лукашевича) [5])
Руина Сѣчи и Галаганъ [6]).
Обращеніе козаковъ въ драгуны (Лазаревск.).
Запорожцы подъ Измаиловымъ [7]).
Яретепы.
Бондаренко (Руликовск.).
VI. Крѣпостное право.
Разсказы записан. въ Ольшаной (мои).
Воспоминанія наймички.
Пѣсня изъ временъ крѣпостного права.
Убіеніе помѣщ. Сильвановича (пѣсня) (зап. мной).
VII. Рекрутскія пѣсни (Ваши и мои)
VIII. Изъ современной жизни.
Письмо солдатки къ мужу.
Молитва.
Чаплинское исповѣданіе вѣры (Подлинникъ).
Дума объ азовскихъ братьяхъ въ пересказѣ молодого лирника (мои).
Наймытъ (пѣсня) (мной запис.).
XI. Весна в украинскомъ селѣ. Очерки Бориса Познанскаго.
X. Изъ прошлаго.
Записная книга Глинской церкви.
Договоръ прихожанъ с. Хитцей съ священникомъ.
Изъ частной переписки XVIII в. (Письма Безбородковъ).
? Стихи приписываемые Котляревскому.
Приложенія.
Малорусско-польск. этнографич. библіографія.
Словарь условнаго языка слѣпцовъ-нищихъ.

Т. II [8]).

П. Мирный. У дорози.
Щоголевъ. З апорожець надъ конемъ.
Чайчини диты.
Дарунокъ.
Опизнывся.
Б. Познанскій. Разсказъ.
О. Хмара. Сватання Мороза.
И. Карый. Сцены.

---

[1]) «Записи» с. 220. [2]) В «Записах» є кілька збірок таких анекдотів: від К. Коваленка з Мотропівського монастиря, с. 257 і 262, від Т. Россохи с. 285, що саме намічалося до «Лівобережжя» неясно. [3]) «Записи» с. 178, [4]) «Записи» с. 234 дд.. [5]) Мабуть те, що згодом передано до матеріялів Гринченка. [6]) «Записи» с. 233. [7]) «Записи» с. 23.

[8]) Як видно з листа до Мирного, Є. Рудинська, с. 31) до цензури було подано сю книжку в такім вигляді: 1) Мирний, 2) Щоголів, 3) Марковича У найми, 4) Весна в укр. селі—Познанського (тут намічена до етнографічної збірки), 5) Ні собі ні людям—Мордовцева, 6) Вірші Хмари (Сватання Мороза і ліричні), 7) «Нисинитниця Дніпровой Чайки», 8) Enfant terrible—Познанського, очев. се оповідання ще намічене без заголовка, 9) Пилип Музика—Янчука. В додатку запис дум 1810 р.—т. з. Ломиковського.

Найцікавіше для нас в сьому змісті се вступна стаття Горленка в першому томі. Горленко говорить про неї сам, що «цѣль этой статьи про кобзарствота—чтобы она как можно правдивѣе изобразила это умершее уже явленіе жизни. Все что до сихъ поръ писалось о кобзаряхъ (въ особенности мною напр.) было или поверхностно или идеализировано. Если не будетъ написано правдиво очерка теперь, то явленіе это такъ и канетъ въ вѣчность невоспроизведеннымъ» (11/XII. 1887 р.).

Варто відзначити в сих словах особливо реакцію проти ідеалізації кобзарів. Дійсно, перші писання про кобзарів в нашій літературі кладуть великий натиск на їх моральну вартість—ніби оправдуючи тим своє невідповідне зацікавлення жебраками. Се особливо виступає в «Запискахъ о Южной Руси», в писаннях Куліша і Жемчужникова про Вересая, і навіть ще в працях Русова і Горленка. Ближче знання кобзарського побуту (згадаймо миргородський «бал») внесло поважний коректив в Горленкові думки, не зменшуючи його пошани до кобзарів як до митців і носіїв дорогоцінної традиції. Підо впливом сеї реакції в некрологу Вересая, з якого Куліш протягом десяти літь робив біблійного праведника і «натурального філософа», Горленко підкреслив власне риси жебрацького професіоналізму у так званого «останнього кобзаря»[1]). Се позволяє думати, що його стаття про кобзарів Лівобережжя дала б нам щось цікаве нове і з боку матеріялу і інтерпретації, що освітило б і цілий цей збірник.

З инших цікавіших пунктів в програмі слід визначити в відділі II запис Горленка «Нетяги» з Сосницького повіту від Рака. Сей запис був би цінною ланкою в традиції сеї думи в Сосницькому повіті, де вона консервувалася особливо добре. Нажаль сей запис загинув. Ще інтересна подробиця се замір надрукувати «Сірченків» за статтею Костомарова. В пізніших листах до Мирного бачимо, що Горленко вів переговори навіть про надрукування всіх «Повѣстей малороссійских», що були у нього—і згодом потрапили до П. Житецького, ще одна подробиця до й так багатої подіями історії сього рукопису.

Се найцікавіше в «Лівобережжі», решта збірника досить одноманітна. Намічена сила оповідань Мартиновичевого запису, що переважно увійшли в його пізніший збірник; дещо від Лукашевича, що було потім передано до «Матеріялів» Грінченка; характер і доля Горленкових матеріялів і матеріялів Лазаревського ближче нам не відомі. Опис весни на Україні Бориса Познанського—очевидно більш белетристичний, ніж науково-етнографічний нарис, згодом фігурує в белетристичній збірці. Взагалі не слід замикати очей на той факт, що збірник в цілому робить трохи відстале враження після видань 1870 рр. і за часів існування навіть такого часопису, як «Кіевская Старина». Ясно й те, що він зовсім не вичерпував районової програми зазначеної в заголовку «Лівобережжя»—програми непомірно широкої. Але цінне те, що програма все ж була більш менш зформулована і були зроблені певні кроки для її здійснення.

Другий том збірки, белетристичний, майже в незміненому вигляді був згодом поданий до цензури в 1889 році, тільки з іншим заголовком—«Вістка», і там зустрінувся з категоричною забороною. Про се Горленко писав до Мирного 26 жовтня 1889 р. [2]) В сій «Вістці» було оповідання Познанського і «Повѣсти малороссійскія,» що проєктувалося спершу для першого тому Лівобережжя. Все се показує, що старшого збірника відреклися і думку про нього закинено.

---

[1]) «К. С.» 1890 хн. VII с. 132. [2]) Є. Рудинська, с. 31.

В дальших листах ми власне й бачимо, як в свідомості Горленка думка про отсей етнографічно-белетристичний збірник, навіяна старою етнографічною традицією, та взірцем «Записок» і т. і. бореться з переконанням про недоцільність такого мішаного видання і потребу замінити його вповні науковим виданням записів самого Мартиновича. В звязку з сим ми бачимо, як спочатку з'являється проєкт збірника, де тільки вступна стаття має належати Горленкові, а решта—записи Мартиновича. Сей збірник повинен все ж таки вийти приватними коштами і бути більш менш «цікавим» збірником для широкої публіки. Але далі сей компромісовий проєкт зникає і замість нього починаються переговори, через Янчука, з московським товариством «Любителей Естествознанія, Антропологіи и Этнографіи» про видання записів Мартиновича окремим томом сього товариства. Як знаємо, з обох проєктів кінець кінцем на вийшло нічого, бо записи Мартиновича видала таки «Київська Старина», але при тім не дотримано ні характера збірника для широкої публіки, ні цілком етнографічного видання. Се шкідливо відбилося на долі сих записів, що належать до найкращих, які має наша наука: вони не поширилися і не стали настільки відомими, як на се заслуговували. З Горленкових же проєктів збірників, «Лівобережжя» й «Вістки», не вийшло зовсім нічого. Його видавничі амбіції обмежились виданням передруків з своїх газетних статтей ріжного змісту, де етнографія зовсім не займала такого місця, як в дійсних інтересах Горленка. Бо в його житті місце сих інтересів було велике і міцне, і любов до народнього побуту та мистецтва не покидала Горленка ніколи. А поруч з ними йшло бажання науково фіксувати і дослідити се дороге для нього явище, зробити повніше і ліпше те, що не було зроблено за «халатністю» старих Українців.

Вже в його перших працях, в тих «Кобзарях і Лірниках», яких Горленко згодом анатемизував за ненауковість, ми бачимо сліди власне наукового ставлення до цього завдання: не тільки обсервації форм, але і аналіз їх взаємин і соціяльної сути. Знайомство і співпраця з Мартиновичем стали тільки за новий могутній стимул в сім напрямку, що повинен був призвести до великих наслідків. Існує погляд, що се Горленко навернув Мартиновича до етнографії: в некрологу Д. Дорошенка читаємо: «Він же (Горленко) навернув до етнографічних студій і талантовитого українського художника П. Мартиновича» [1]); те ж повторяє і Є. Рудинська—«Навернув до етнографічних студій молодих діячів, зокрема Мартиновича» [2]).

В дійсності се було інакше [3]). Листування, що тепер друкується, доказує, що се Мартинович «розкривав очі Горленкові» на прикмети народнього українського мистецтва, так що Горленко інакше дивиться на вже відомі йому речі [4]), і він же впливав на його етнографічні погляди. Правда, сей вплив був кінець кінцем не стимулюючий, а навпаки—стримуючий; тим не менше се був безумовно вплив позитивний, і ось чому. Ми згадали вже перші вирази подиву до роботи Мартиновича в одному з листів Горленка 1885 року. Після спільної поїздки сі думки стають ще виразніші, і під їх натиском Горленко перевіряє свої власні здатності, рівняючи їх до Мартиновичевих. Вертаючись до деяких докорів Мартиновича за брак енергії в роботі, Горленко складає таке сердечне признання: «Я могу вамъ сказать теперь, отчего оно происходило. Дѣло въ томъ, что я невольно сравнивалъ свое поверхностное и диллетантское отноше-

[1]) «Україна »1907 р. кн. V с. 215. [2]) Є. Рудинська, с. 5.

[3]) Порівн. Україн. народні думи, Збирання і видавання дум, сс. CXIII—CXXXI. [4]) 10липня 1887.

ніе къ дѣлу съ вашимъ, всестороннимъ и глубокимъ. Я видѣлъ ясно, что съ такимъ легким знаніемъ народнаго быта и жизни нечего и соваться тамъ гдѣ дѣло захватываетъ всего человѣка» [1]).Се не фальшива скромність і не саме тільки скептичне ставлення до себе, хоча Горленко взагалі «о себѣ очень плохого мнѣнія». В отсім признанні маємо не тільки се постійне «плохое мнѣніе», а й певну перевірку наукових принципів. У Горленка виросли вимоги і він вирішив, що його робота не варта того, аби її продовжувати, саме тому що вона не відповідає отсим його новим методичним вимогам, які виростали в нім перед прикладом Мартиновича. Під їх впливом зменшувалася й участь Горленка в етнографічній частині проєктованого збірника, вони ж привели і до того що Горленко навіть відіслав Мартиновичеві всі свої власні записи, як порівняльний апарат для майбутнього видання Мартиновичевого збірника, а сам покинув етнографію цілком. Таким чином історія сього співробітництва двох визначних етнографів привела властиво тільки до втрати одного з них для етнографії і то, як ми повторяли тут часто,— одного з дуже добрих записувачів. Та разом з тим відречення Горленка від етнографічної роботи немов символізувало новий етап в історії самої етнографії, і етап безумовно позитивний, поступовий: перевагу спеціяльного збирацтва над ділетантством. Тому хоч і сумно звучать слова останнього листу Горленка—«оставилъ непосильную для меня «этнографію»... але в них перебивається і певне признання для сеї науки, що так довго вважалося «посильною» кому-небудь, бо мовляв і не вимагала ніяких особливих сил, знання, чи здатности.

Щоправда, сей розрив з етнографією у Горленка не був цілковитий і стався не раптом. Ще 22 лютого 1890 р. він проєктує Мартиновичу спільну подоріж для збирання різної старовини, хоча більше монументальної, ніж етнографічної. Не перестає цікавитися і збірками Мартиновича: в листі до Мирного з 1898 р. маємо коротку але сердечну згадку про поїздку до Костянтинограда: згадавши глухо про тяжкий стан Мартиновича, Горленко зідхає: «Не придумаешь что и дѣлать, чтобъ извлечь его изъ этого состоянія. Но его записи, рисунки и онъ самъ—нѣчто столь драгоцѣнное, что не думать объ этомъ и не жалѣть этого—невозможно» [2]). Він нагадує і Мартиновичу—«Отчего вы держите все это подъ спудомъ, когда это—чистое золото и прекрасный трудъ вашей жизни» [3]).

Видання Мартиновичевих збірок йому таки не вдалося наладити так, як йому хотілося, невважаючи на всі заходи. Вони вийшли в значно меншому складі, ніж намічалися в 1880 роках, а більшість лишилася до кращого часу. Публікуючи нині листи свого приятеля і колишнього співробітника Горленка, П. Д. Мартинович немов робить новий крок до видання свого цінного архіву і слід надіятися, що се буде початком дальших публікацій. Сі листи дають деяке поняття про цінність того, що було зроблено сим незвичайним дослідником народнього побуту, з яким працював Горленко в часи найбільшого розвитку своїх етнографічних інтересів. Заразом вони кидають яскраве світло на сю цікаву стадію культурного зросту українського громадянства та його народознавчих інтересів, що стояли тоді особливо високо.

Як ми сказали, в тодішніх обставинах збирацтво Горленка і Мартиновича відкривало нову добу в історії нашої етнографії, хоча між сучасниками ся робота і не викликала відповідного враження. Те нове що вона давала, не було ні оцінене ні використане в роботах інших етнографів.

[1]) Тамже.
[2]) Э. Рудинська, с. 5.
[3]) 7 грудня 1891 р.

Чи не одиноку їх оцінку дав Драгоманов в Житті і Слові 1895 р., кажучи, що «записки П. Мартиновича інтересні між иншим тому, що в них зведено репертуар двох певних кобзарів. Через те вони, поряд з записами Ломиковського, Русова, Іващенка, Горленка і ін. можуть служити не тільки для аналізу варіянтів, але і для характеристики місцевих кобзарських гнізд або шкіл, котрих сліди зосталися ще в Лівобічній Україні, і одповідно котрим різняться і варіянти. Д. Мартинович до того дає і ритуал посвяти кобзаря-ученика на майстра, серед певного товариства кобзарів майстрів, явний зостаток колишнього існування впорядкованих корпорацій кобзарських, котрі були і школами з певними текстами співців». Так Драгоманов підкреслив основну тезу Горленкових і Мартиновичевих дослідів над районними корпораціями кобзарства, але його замітка, що лишилася майже невідомою, не приспорила значіння і впливу методам і здобуткам етнографічної роботи Горленка й Мартиновича. Їх вплив дає себе чути аж гень пізніше, хоч він так і не набрав широкого розміру, зате здобуває, так би мовити, щораз більше глибини, і можна сказати, що в галузі кобзарських студій майже всі цінніші вкладки в нашу науку носять менш або більш виразні сліди сих впливів. Се бачимо в прекрасній монографії М.Сперанського, що використала принцип територіяльних дослідів Горленка. Хоч і не вичерпала всіх його можливостей. Сей же принцип керував найціннішою збіркою кобзарських матеріялів, яку ми маємо—Колессиними «Мелодіями»; його нарешті старається всебічно використати і розвинути в своїй роботі Комісія Історичної Пісенности ВУАН.

ПОРФИРІЙ МАРТИНОВИЧ.

Листування з В. П. Горленком (1885-1896 рр.)

I.

Константиноградъ.
28 Апрѣля 1885 г.

Господинъ Горленко!

Я такъ къ Вамъ обращаюсь потому, что не знаю Вашего имени. Давненько собираюсь написать Вамъ по поводу пѣсень Крюковскаго, напечатанныхъ Вами въ 1882 году. О томъ, что Вы ихъ напечатали я узналъ не давно положительно; именно: прочиталъ въ Кіевской старинѣ о томъ,что тамъ напечатана пісня про Самойла Кошку. Но пѣсни не читалъ и Вашей статьи объ этомъ не читалъ (по невозможности достать прочитать).

Я Крюковскаго знаю съ 1876 года. Я услышилъ о нёмъ отъ Вересая, когда тотъ пріѣзжалъ въ Петербургъ въ 1875 году. Въ 1876 году я поѣхалъ и записалъ отъ него всѣ Козацкія пѣсни, четыре псальмы и нѣсколько весёлыхъ пѣсень. Возвращаясь на осень изъ дому въ Петербургъ, (я тогда былъ ученикомъ Академіи Художествъ) я заѣхалъ въ Кіевъ и первым долгомъ счолъ тогда вручить Антоновичу для напечатанія эти пѣсни. Тогда уже два тома пѣсень Малороссійскихъ были напечатаны. Третій томъ отложили печатать такъ какъ вышло запрещеніе печатать по малороссійски. Я пѣсни отдалъ Антоновичу и вмѣстѣ съ этими пѣснями и другія записанныя отъ кобзаря, о которомъ упоминалъ тоже Вересай, отъ Трифона Магадына.

Черезъ годъ, на слѣдующія вакаціи пріѣзжаю въ Кіевъ, спрашиваю Антоновича объ этихъ пѣсняхъ. Онъ сказалъ, что онъ ихъ отдалъ Драгоманову, у которого были въ рукахъ всѣ пѣсни для напечатания третьяго тома, но Драгомановъ уѣхалъ заграницу и забралъ эти пѣсни.

Послѣ того лѣтъ черезъ пять я услышилъ о Васъ и хотѣлъ пойдти познакомиться съ Вами (въ Петербургѣ). Однажды мнѣ Сластёнъ сказалъ, что былъ онъ у Васъ и говорилъ Вамъ о Крюковскомъ, и что Вы сказали, что непремѣнно поѣдете и запишите. Я тѣмъ болѣе хотѣлъ предъупредить Васъ. Но заболѣлъ скоро послѣ того. Послѣ болѣзни поѣхалъ домой. Черезъ годъ осенью пріѣхалъ въ Петербургъ, опять собирался побывать у Васъ поговорить объ этомъ. (Уже были, какъ теперь я узналъ, напечатаны пѣсни, но я еще опредѣлённо объ этомъ не зналъ). Мѣсяца через два по пріѣздѣ въ Петербургъ заболѣлъ я опять. Проболѣвши до самой весны, поѣхалъ домой и до сихъ поръ, это уже другой годъ дома сижу.

Когда я узналъ, въ Кіевской старинѣ прочиталъ о Кишкѣ Самойлѣ (статья Науменка, кажется [1]), гдѣ авторъ говоритъ, что онъ многимъ находитъ варіантъ Крюковскаго о Самойлѣ Кошкѣ оригинальнѣе прежде печатанныхъ, тотъ часъ же написалъ Антоновичу. Просилъ его, чтобы онъ выхлопоталъ мнѣ отъ Драгоманова тѣ пѣсни, которыя я ему тогда далъ. По поводу пѣсень, онъ мнѣ отвѣтилъ: «съ тѣхъ поръ, какъ обнаружилась литературная дѣятельность Драгоманова, я не имѣю съ нимъ ничего общаго». потомъ: «очень жалѣю, что не могу удовлетворить Вашей просьбы».

Я теперь пишу къ Вамъ: нужно Вамъ или оговориться, или что нибудь сдѣлать тутъ нужно. Пѣсни «Когда часъ прыходыть» я не записывалъ отъ Крюковскаго. Изъ псальомъ я записалъ тогда только четыре: Про Правду, про Лазаря, про Исуса и про Почайивську Божію Матерь. (Я тогда имѣлъ такой взглядъ, что козацкія пѣсни главнѣе чѣмъ псальмы). Такъ, что жалѣю, что не записалъ всѣхъ пѣсень. (Думается записать ихъ, если Вы ихъ не записали ещо). Отвытьте мнѣ на это письмо. Можетъ быть то, что Вы напишите освѣ-

[1]) Це стаття В. Науменка, Происхожденіе малорусской думы о Самуилѣ Кошкѣ, «Кіевская Старина» 1883 кн. XI с. 212.

тить мнѣ это дѣло какъ мнѣ быть. Я и до сихъ поръ порядочно боленъ; такъ, что трудно мнѣ делать что нибудь. Да еще боленъ нервами, такъ тутъ всё равно что на песку не везёшь.

Сластёнъ Сластёнъ! Надѣлалъ ты мнѣ досады. Пріѣзжалъ ко мнѣ въ то мѣстечко, гдѣ я жилъ въ Лохвицкомъ уѣздѣ; я ему говорилъ о Крюковскомъ. Прочиталъ ему пѣсню про Коновченка. Потомъ поѣхали самого Крюковскаго посмотрѣть. А онъ не могъ Вамъ сказать этого дѣла так, какъ оно было, бывши самъ очевидцемъ.

Напишите мнѣ что нибудь про это. Что ни напишите—обрадуете меня, а то меня этотъ вопросъ о Крюковскомъ стѣсняетъ. Отвѣтьте что нибудь. Будьте добры, Горленко, отвѣтьте что нибудь.

Можетъ быть по полученіи этихъ пѣсень отъ Драгоманова, мнѣ самому нужно будетъ оговориться, так я и оговорюсь.

Я предпологалъ поѣхать за границу, но это ещо не скоро я предполагаю сдѣлать. Тогда я надѣюсь ихъ получить отъ Драгоманова. А можетъ быть и раньше можно получить. Въ настоящее время затруднительно достать ихъ потому, что живу въ уѣздномъ городѣ.

Уважающий Васъ Мартиновичъ.

Адресъ мой: Порфирію Денисовичу Мартиновичу. Въ Константиноградъ.

II.

С. Ярошовка
Прилуцкаго уѣзда
8 мая 1885 г.

Многоуважаемый
Порфирій Денисович!

Письмо Ваше посланное по адрессу «Кіевской Старины», дошло ко мнѣ только сегодня. Вотъ почему я не сразу отвѣчалъ Вамъ на него.

Отъискавъ Крюковскаго, записавъ его пѣсни и напечатавъ их потомъ, я не думалъ что причиню этимъ кому нибудь непріятность. Мнѣ говорилъ Афанасій Григор. Сластенъ что Вы знали Крюковскаго из аписали кое что от него, но не видя этих пѣсень въ печати столько лѣтъ, я не зналъ какое употребленіе Вы из них думаете сдѣлать. Впослѣдствіи в Кіевѣ я услышалъ, что Ваши записи, вмѣстѣ со множеством других, находятся у Драг. и что нѣтъ надежды получить их оттуда. Это было когда статья моя о Крюковском, вмѣстѣ съ пѣснями, была уже напечатана. Сердечно жалѣю если я огорчилъ Васъ этимъ. Мнѣ казалось что историческія думы и пѣсни имѣютъ для науки такую важность что перед этимъ отходитъ на второй планъ вопросъ о томъ к т о ихъ нашелъ. Если я подписалъ свою фамилію подъ замѣткой, то только потому что я печаталъ не однѣ думы, но и маленькую біографію Крюковскаго и нѣкоторыя объясненія къ думамъ и вездѣ, по необходимости, говорилъ от своего лица. У меня къ счастью сохранился одинъ оттискъ статейки и я съ слѣдующей почтой вышлю его Вамъ вмѣсте съ другой статьей, представляющей также розсказъ о моихъ поискахъ кобзарей и думъ. Вы увидите что я старался выпытать у Крюковскаго все ему извѣстное почасти исторической поэзіи. Может быть Вамъ удалось записать от него больше? Интересно будетъ знать въ такомъ случае что именно я упустилъ изъ виду.

Если Ваши списки будутъ напечатаны, то прошу Васъ сдѣлать примѣчаніе, что они записаны были въ такомъ то году, т. е. раньше моихъ, но мнѣ не были, какъ Вы сами хорошо знаете и какъ я могу Васъ завѣрить честнымъ словомъ,—извѣстны. Повторяю что вопросъ о моей личности въ этомъ случае меня ни мало не интересуетъ. Я не думалъ ставить себѣ въ заслугу запись думъ отъ Крюковскаго и, отдавъ их въ печать, желалъ сделать только пользу людямъ занимающимся народной поэзіей. Такъ и случилось. На эти варіанты ссылались въ печати уже нѣсколько разъ и между прочимвъ въ одной очень хорошей книжкѣ—монографіи Андріевскаго о думѣ объ Азовскихъ Братьяхъ. Псальмъ отъ Крюковскаго я записалъ не много. Шуточныхъ пѣсень не записывалъ совсѣмъ. У Сластена я видалъ очень хорошій портретъ его; рисованный Вами. Еслибы можно было достать съ него рисунокъ для помѣщенія в «Кіевской Старинѣ», то многіе были бы Вамъ очень признательны. Надѣюсь что Вы не сохраните ко мнѣ непріязни по поводу этого невольного съ моей стороны столкновенія съ Вами. Увѣряю Васъ что я действовалъ только из любви к родной поэзіи и наукѣ. За свою статью, какъ и за всѣ послѣдующія, я никогда не получалъ никакой платы. Сожалѣю что мнѣ не случилось въ бытность в Петербургѣ познакомиться съ Вами.

Отъ души желаю Вамъ поправиться и приняться опять за искуство и этнографическія поиски. Если вздумаете написать мнѣ, то адресс таковъ: По Либаво-Роменской жел. дор. станц. Дмитровка Василію Петровичу Горленко въ с. Ярошовку.

Уважающий Васъ В. Горленко.

III.

Константиноградъ
30 Мая 1885 г.

Многоуважаемый Василій Петровичъ!

Двѣ тетради, «Кобзари и лирники» и Бандуристъ Иванъ Крюковскій я получилъ.

Въ тетради Бандуристъ Иванъ Крюковскій Вы написали только 9 козацкихъ пѣсень. (Думами ихъ еще ни одинъ кобзарь до сихъ поръ не называлъ. Крюковскій употребляет это слово, но онъ мнѣ говорилъ, что слышалъ его отъ пановъ) Крюковскій знаетъ 11 пѣсень. Названія ихъ слѣдующія:

Про трёхъ бративъ Озовськыхъ.
Про Олексія Поповыча.
Про Кишку Самійла.
Про Хведора безридного.
Про Самарськыхъ бративъ.
Про Ивася Коновченка.
Про сокола.
Про вдову.
Витчы́мъ.
Про сестру та брата.
Про Мыхія. Шутливая.

Ой да на славній Украини,
У славному лиси Лебеды́ни,
То тамъ то жывъ прожывавъ дидокъ старенькій
Мыхійко маненькій.

Дальше не помню (нѣтъ подъ руками пѣсень). Я у него прожилъ недѣлю и записалъ 11 пѣсень.

Если мнѣ и прійдётся получить пѣсни, то во всякомъ случаѣ не скоро, если ихъ Драгомановъ не потерялъ. За это время можетъ случиться, что, не дай Богъ, Крюковскій умрётъ. По этому поѣдьте и запишите остальныя такъ-какъ я не могу. Если поѣдете къ нему, если случится оказія, то передайте ему поклонъ отъ меня.

Въ тѣхъ пѣсняхъ, которыя Вы напечатали, есть, на сколько я помню ихъ какъ онѣ были записаны у меня, есть значительные пропуски и рифма въ иныхъ мѣстахъ не такъ красива. Прочитавши ихъ, я догадался, что Крюковскій былъ въ худшемъ настроеніи, чѣмъ когда мнѣ первый разъ ихъ диктовалъ. Тогда ихъ передавать его болѣе занимало. Самійло Кишка у меня полнѣе. Я тогда не имѣлъ возможности, чтобы этотъ варіянтъ цѣликомъ былъ записанъ. Достаньте подходящій ему, напечатанный у Костомарова, но только не тотъ, который не полно напечатанъ у Костомарова [1]) а оригиналъ, и прочитайте его Крюковскому. Онъ по тому варіянту вспомнитъ свой. При мнѣ онъ забылъ, было Хведора безридного, но когда я ему прочиталъ Вересая варіантъ, то онъ сказалъ тогда: «не такъ, а отакъ».И пропуску не сдѣлалъ. Но нѣкоторыя мѣста пѣсень у Васъ, кажется, полнѣе чѣмъ, у меня. Не могу сравнить потому, что нѣтъ подъ рукою. Біографія его также въ иныхъ мѣстахъ отличающасяя отъ Вашей, была записана мною съ его словъ, но она пропала во время моей болѣзни вмѣстѣ съ моимъ восьмилѣтнимъ трудомъ, прекрасными преданіями о Запорожцахъ. Восемь лѣтъ собиралъ [;] я не какъ этнографъ ихъ записывалъ. Я этнографомъ никогда не былъ, но если мнѣ встрѣчалось что нибудь такое, что сильно меня заинтересовало, то я не могъ его пропустить впродолженіи восьми лѣтъ. Иногда я, почти по году былъ въ селѣ. Собиралась порядочная масса. Выздоровѣлъ, спрашиваю: гдѣ мои записи? «Какія?» Такія и такія. Или не знали о ихъ существованіи или просто не знаютъ гдѣ онѣ дѣлись. Изъ нихъ одну толко тетрадку, 5 сказокъ, Сластёнъ далъ Бернштаму. Бернштамъ, кажется, теперъ въ Кіевѣ. Тамъ онъ и теперъ. Если будете въ Кіевѣ, то я Васъ прошу отъ себя, если только Вы имѣете тамъ вліяніе, чтобы ихъ тамъ напечатать, то напечатайте. (Букву [и] перемѣнить нужно на ы). А если Вы не будете в Кіевѣ, то я тогда Берштаму напишу, или кому нибудь другому. Относительно того, чтобы

[1]) В «Исторіи Казачества въ памятникахъ Мр. Народн. Творчества». *К. Г.*

Крюковскаго напечатать въ Кіевской старинѣ я радъ бы и съ удовольствіемъ нарисовалъ бы для печати, но онъ у меня тогда не конченъ былъ; такъ и остался Лицо сякъ такъ, а фигура только начата и нисколько не кончена. Фотографію слѣдовало бы снять, но желательно было бы, чтобы не такъ, какъ Вересай снятъ. Относительно печатанія пѣсень Крюковскаго мои мысли теперъ въ такомъ положеніи: печатайте Вы все цѣликомъ, а послѣ, когда возвратятся отъ Драгоманова мнѣ мои пѣсни, то изъ моихъ придётся добавить недостающее. Тамъ значительные пропуски, насколько я помню по своимъ запискамъ. И потом запишите, не пропуская и одной всѣ псальмы. Онъ знаетъ прекрасный варіянтъ Лазаря. Въ кобзарськихъ пѣсняхъ слѣдуетъ прежде помѣщать псальмы, потомъ казацкія, потомъ шуточныя. Потомъ ещо мнѣ плохо вѣрится въ послѣднее время, чтобы были пѣсни о Хмельницкомъ.

Въ Харьковѣ кобзарей каждое лѣто приходитъ множество; изъ нихъ каждый если не знаетъ, такъ слышилъ о Кишкѣ Самійлѣ или Коновченкѣ, а о Хмельницкомъ всѣ говорятъ: не знаемъ, не слышили.

Въ Полтавской губерніи тоже саме. Прошлое лѣто я видѣлъ въ Полтавѣ кобзаря стараго изъ окрестностей Полтавы (чему очень удивился). Онъ своеобразно пѣлъ объ Озовскихъ братьяхъ. Знаетъ Алексѣя Поповича и еще двѣ: Вдову и сестру и брата. Зналъ о существованіи Коновченка и Кишкы Самійла, а о Хмельницкомъ не слышилъ. Остаётся узнать объ этомъ въ уѣздахъ Черниговской губерніи. Къ Вамъ это ближе. Нужно спросить Кобзарей и лирниковъ: только такихъ, которые не знают и не слышили ничего о Шутѣ и о Братицѣ и тѣхъ, что журналъ ЮгоЗападного отдѣла Географическаго общества. Сперва нужно спросить не знаютъ ли они этихъ, а потомъ вести разговоръ о пѣсняхъ про Хмельницкаго. Зѣньковскій уѣздъ мало извѣстенъ въ отношеніи кобзарей. Тамъ по ихъ мнѣнію лучшіе кобзари. Ахтырскій, Богодуховскій, Валковскій и Харковскій уѣздъ за послѣдніе два года я знаю, что там кобзарей не меньше, чѣм лирниковъ. А всѣхъ ихъ вообще тамъ больше чѣмъ въ Полтавской губерніи. Тамъ какъ то поощряется это лучше.

Остаюсь уважающій Васъ
П. Мартиновичъ.

Адресъ: Порфирію Денисовичу Мартиновичу.
Въ Константиноградъ.

Въ Харьковѣ слѣпцовъ очень любятъ. Я такого города не знаю, гдѣ бы они такъ безбоязненно ходили, а напротивъ: даже иногда какое то пріятное впечатлѣніе производятъ. Идутъ двое та трое, забравшись задній за передняго рукою за плечо, а передній за поводаря съ ципками въ ростъ человѣка и даже выше. Иззади подъ свыткамы отдуваются струменты, иногда за спиною такъ, что ручка бандуры видна изъ за плеча. Инструментъ сохранно держится въ торбѣ на очкурѣ, чтобы струны во время ходьбы отъ толчковъ не порвались. вызываютъ часто пріятную улыбку у прохожей интеллигентной публики. Мѣщанки, кухарки и т. п. называют ихъ «музыканты: Музыканты пишлы». Въ частяхъ города, гдѣ ещо мостовой нѣтъ, а только песокъ (напр. Пéски), гдѣ стоятъ мѣщанскіе домики подъ соломой, часто видно: два или три спиваютъ Чечи́тки. То окружающая публика мѣщанки, мѣщане довольно иногда большая толпа хохочутъ и дѣлают свои замѣчанія. Въ городѣ тоже если заберутся во дворъ, да поиграютъ, такъ послѣ того дворня ихъ между дѣломъ вспоминаетъ тотъ или тотъ куплетъ, гдѣ Чечитака лучшей закуски пидхватыла. Или хоть и въ городѣ, если, было, меня дома нѣтъ, да прійду домой, такъ какіе были слѣпцы, такъ уже было оказій оказій! Потапа сторожа училищнаго (отставного солдата и великороса) жена танцовала. Слушала, значитъ, слушала та давай!...

А если во дворѣ сапожники, нѣкоторыя говорятъ на кобзаря «старець зъ балабайкою прыходывъ», такъ и колодки побрасаютъ, та босяка съ фартухомъ до толпы. А слѣпцы уже, если публика довольна, такъ еще и лучше стараются. Издали даже слышно по голосамъ по ихъ, что если публика довольна, то и они довольны. Поют и играютъ, еще и примѣчанія дѣлают: снесла, значитъ, Чечотка яйцо «таке якъ видро» или «таке якъ волоськвый гарбузъ завбильшки». Они тамъ, на видъ кажется, (хотя это и не такъ) ходятъ на такомъ положеніи какъ и шарманщики, итальянцы тѣ, что ходятъ съ козою (съ волынкою), савояры тѣ, что при игрѣ на лиру и на флейты надѣваютъ желѣзную шапку съ колокольчиками, а иззади барабанъ съ мѣдными тарелками, гармонисты и проччіе музыканты. Но въ сущности это древняя связь ихъ [слѣпцовъ] съ этимъ городомъ не прерванная ни полиціей ни чѣмъ совершенно. Почему въ Полтавѣ лирникамъ дальше базара нигдѣ нельзя быть, а въ Харьковѣ они ходятъ свободно?—не знаю. Слышалъ объ этомъ разное: то губернаторъ въ Харьковѣ очень хорошъ, то что нибудь въ этомъ родѣ, которое не объясняетъ причины.

Когда я былъ жителемъ въ Харьковѣ тому уже лѣтъ 12, то тогда много ихъ ходило по Харькову. Недавно я ихъ года два назадъ видѣлъ въ Харьковѣ.

(Дня два или три побылъ) Не знаю такія ли самыя ихъ отношенія съ публикою какъ были и прежде, или публика охладѣла къ нимъ. И быть может, сиромахи уже призадумались. Видѣлъ я слѣпцовъ на одной из главныхъ улицъ; скрипача слѣпого и цымбалиста выдющого. Знаете ли такихъ то пѣсень? Назвалъ думу; думаю, авось, можетъ, и скрипачъ знаетъ. А скрипачъ подумалъ, что я его какой то иностранной пѣсни заставляю пѣть: «Ни ,мы такыхъ не знаемъ, а отъ хахлацькыхъ такъ мы знаемъ». Заграйте хахлацькои. Мищанкы знаете? «Знаемъ», Начали играть скрипачъ и цимбалистъ, прислонясь къ забору. Публика стала собираться: извозчики пососкакивали съ своихъ колясокъ подбѣгаютъ слушать. Городовой подходитъ: «господа, розойдитьця». Слѣпецъ хотѣлъ оставить скрипку и исчезнуть куда нибудь, но извозчики закричали: «грай, грай». И городового какъ то пристыдили, что онъ отнимаетъ у тѣхъ заработокъ, а у нихъ удовольствіе послушать. Осрамили однимъ какимъ то словомъ, но не помню какимъ. Тѣ отошли отъ испуга скоро т. е. начали пѣть смѣло. Потомъ заставили ихъ Сковородынську пѣть «Всякому городу нравъ и права». Я не читалъ нигдѣ измѣнѐнной ими этой псальмы, только слышалъ отъ Кравченка (Крюковскаго), который долго былъ въ Харьковѣ. Оказалось, что первая половина похожа на Сковородину, а вторая кто его знаетъ и что. По духу похожа на Сковородину, и здорово даже похожа, но слова малороссійскія чистыя, а въ первой половинѣ измѣненія много напр.

Всякому городу нравъ и права,
Всякой имѣйть свой умъ голова.
. . . . . .
Хведька купець пры аршыни сольжетъ.
. . . . . .
Здесь по студентахъ трищыть голова
(съ диспутъ студенту)...
Это, вѣрно, недавно приспособили.
Сыва въ цього старыка борода
Мокра бувае якъ чопъ завсегда
Чóпу не дыво—въ барыли стремыть.—
Разьви той дидъ же пидъ чопомъ лежыть?
. . . . . .
Швець съ копытами теперъ розгубывсь.
. . . . . .
Ткачъ крычыть: «горе! теперъ я пропавъ!
Хтось мой берда и цивкы покравъ!»
и т. д.

Потомъ встрѣтилъ двухъ слѣпцовъ молодыхъ возлѣ университетскаго сада. идя съ знакомыми студентами. Одинъ (слѣпецъ) съ кобзою на ремнѣ черезъ плечо, въ синемъ каптанѣ, въ картузѣ, а другой безъ кобзы. Зазвали ихъ въ Университетскій садъ. Усѣлись на травѣ. Попросили кобзаря пѣть Алексія Поповича, потомъ вдвоёмъ «Всякому городу нравъ и права» Потомъ «Хомы и Яремы». Я замѣтилъ стихъ.

«Пишовъ Хома въ вивтарь, а Ярема на анбонъ» (амвонъ).

Гдѣ рифмованныхъ прибаутокъ больше чѣмъ самой пѣсни. Потомъ «Чичиточкы». Кобзарь вырвалъ травинку, положилъ ее въ губы и началъ вторить подъ бандуру. Попросили его играть на одной бандурѣ. Говорили съ тѣмъ слѣпцомъ о думахъ. Онъ говорилъ что ему одинъ студентъ читалъ думы изъ книги. Не припомню какую; кажется что Азовскихъ братьевъ думу онъ назвалъ, и говорилъ, что онъ хочет достать ту книгу, гдѣ думы и выучить по книгѣ. Потомъ играли козачковъ въ три руки. Сами они не выглядывали загорёванными, а напротивъ: довольно полные: особенно тотъ, что съ бандурою. Кафтанъ синій, хотя и полинялый на солнцѣ. Сапоги вродѣ ботфортовъ съ тупими носками, съ петельками по бокамъ. Сапоги хорошого жирнаго товару. Кобза на широкомъ (в ладонь почти) ремнѣ. Харьковскія кобзари не употребляютъ косточокъ, или наперетковъ двухъ или одного, играя на бандурѣ. Вовремя пѣнія пришолъ городовой. Сѣлъ возлѣ насъ и слушалъ, добродушно поглядывая то на насъ то на слѣпцовъ.

Потомъ еще встрѣчалъ двухъ слѣпцовъ. Увидѣвши что у одного кобза, попросилъ ихъ на квартиру. Тамъ два студента готовились къ экзамену. Попросилъ играть «Всякому городу нравъ и права», потомъ Азовськихъ бративъ, которыхъ кобзарь зналъ не твердо. Говорилъ, что нужно подъучиться у одного старика, который хорошо её знаетъ. Потомъ про сестру та брата. Нема въ сьвити правды. Совсѣмъ не такъ какъ въ Полтавской губерніи напѣвъ, а слова похожи, но не совсѣмъ. Эти оба слѣпца были настоящіе хохлы: особенно кобзарь. Выраженія лица этихъ обоихъ музыкантовъ очень пріятное. Потомъ пѣли Хомы и Яремы и Чечиткы Думу пѣлъ одинъ только кобзарь, а Сковородыну псальму

и проч. вдвоёмъ: одинъ игралъ на кобзу, а другой (очень выразительно) на скрипку. О Сковородѣ они знают. И когда я сказалъ гдѣ онъ погребенъ—они тоже знаютъ, и говорили, что были тамъ даже [1]). Студентамъ очень понравилась ихъ пѣніе. Одинъ изъ нихъ говорилъ что въ будушемъ году послѣ каникулъ, будетъ ихъ часто зазывать. И попросилъ меня составить ему списокъ какія они пѣсни поютъ. Я составилъ.

Потомъ встрѣтилъ 2-хъ слѣпцовъ на вокзалѣ (уѣзжая изъ Харькова): одинъ лирникъ Петрыкъ, а другой тотъ, что пѣлъ въ Университетскомъ саду, который былъ тогда безъ кобзы, а теперъ, къ моему удивленію, съ кобзою. Я попросилъ ихъ запѣть. (Еще билетовъ не выдавали). Лирникъ запѣлъ Алексѣя Поповича по моей просьбѣ. Варіантъ такой въ Историческихъ пѣсняхъ малорусскаго народа, гдѣ упоминается Грыцько Коломныченко кошовый. (Но только, кажется, полнѣе, чѣмъ въ книгѣ Историческихъ пѣсень малорусскаго народа. Такъ что я теперъ жалѣю почему не записалъ. Я спросилъ ихъ: чего они на вокзалѣ? Пѣть ли пришли? Они сказали, что билеты будуть брать. Спрашиваю: куда? «Въ Люботы́нъ на дачи». Тогда, когда я былъ въ Харьковѣ (жителемъ),—тогда дачничество мало было развито въ Харьковѣ, а теперъ по желѣзной дорогѣ около Люботина дачъ много. Распланирована по дачному земля.Огорожены рѣшетками пространства земли, посажены деревца, выстроены домики дачной архитектуры... Въ иныхъ мѣстахъ совсѣмъ какъ около Петербурга. Около платформы множество дачной публики дожидает поѣзда изъ Харькова. Туда для заработка ѣхали слѣпцы. Взяли билеты. Сѣли въ вагонъ вмѣстѣ. Тогда я того, у кого кобза, попросилъ запѣть про Вдову. Кондукторъ хотѣлъ было запретить имъ пѣть, но улыбнулся и пошолъ дальше. Видно такія пѣнія ихъ (слѣпцовъ) желѣзнодорожныхъ не удивляютъ. Потомъ пѣли другихъ пѣсень. Я сказалъ имъ (слѣпцамъ), что ѣду въ Полтаву. Они мнѣ сказали, что они давно собираются, поѣхать въ Полтаву для заработковъ. Сейчасъ я вспомнилъ: ещо прежде этого лирникъ Пе́трыкъ говорилъ, что онъ и другія слѣпцы хотятъ поѣхать въ Москву для заработковъ. Вѣроятно московскіе купцы ихъ поощряють хорошо, что у нихъ есть такое желаніе.

Когда я съ Петрыкомъ заговорилъ о думахъ, и говорилъ, что кобзарь тотъ, котораго я видѣлъ (в Университетскомъ саду) хочетъ купить себѣ книгу съ думами, то Петрыкъ началъ говорить, что хочетъ одну думу выучиться. Я спросилъ: какую? онъ отвѣтилъ: «Про сыроту Степана молодого». Студентъ ему пѣлъ по Лысенковскимъ нотамъ сыроту Степана молодого изъ Шевченка, но Пе́трыкъ ее считаетъ настоящею кобзарскою думою. Этотъ разговоръ съ Пе́трыкомъ про сыроту Степана молодого я Вамъ напишу въ слѣдующемъ письмѣ.

Потомъ, когда я сказалъ, что ѣду на Полтаву, Пе́трыкъ говорилъ, что туда тоже давно собираются многіе (слѣпцы) поѣхать. Я говорю, что въ Полтавѣ нѣтъ въ обычаѣ, чтобы н и щ і е пѣли по дворамъ. Онъ сказалъ: «ничо́го, мы заведемъ».

Харковскіе лирники нѣкоторые заказываютъ (и уже давненько, какъ я слышилъ объ этомъ) себѣ лиры въ музыкальныхъ магазинахъ, даже въ лучшихъ, но у слѣпцовъ такихъ лиръ мнѣ не приходилось видѣть, хотя видѣлъ очень хорошей столярной работы лиры. Но однажды я видѣлъ у одного слѣпца, и, кажется (не припомню только хорошенько) и не въ малороссійскій костюмъ онъ былъ одѣтъ, молодого музыканта ходяшого по дворамъ очень искусно сдѣланную малороссійскую лиру. Тогда я убѣдился, что то́, что я слышилъ справедливо. И кромѣ того я отъ многихъ слышилъ объ этомъ.

Остаюсь уважающій Васъ
Порфирій Мартиновичъ.

Я думаю, что эти свѣдѣнія о Харьковскихъ нищихъ могутъ быть интересны для Вашихъ соображеній.

IV [2]).

С. Ярошовка
5 іюня 85 г.

Многоуважаемый
Порфирій Денисовичъ!

Изъ письма Вашего полученного сегодня я вижу что Вы интересуетесь также кобзарями какъ и я. Душевно радъ этому обстоятельству и очень благодаренъ Вамъ за сообщенныя свѣдѣнія. Съ своей стороны передамъ Вамъ кое какія свои замѣчанія на этотъ счетъ.

---

[1]) Значитъ, для слѣпцовъ Сковородинскія времена не совсѣмъ прошли.

[2]) На коверті: Въ г. Константиноград полтавской губ. Его Высокоблагородію Порфирію Денисовичу Мартиновичу. Поштовий штемпель Дмитровка П. О. Черниговской губ. 6 іюн.

Я непремѣнно навѣщу этимъ лѣтомъ Крюковскаго (если онъ еще живъ) и запишу отъ него три незаписанныя еще думы (козакъ Голота, Самарск. бр. и козакъ Мыхій). Если мнѣ доведеться ихъ напечатать, то я не премину сообщить что онѣ добыты по Вашему указанію. Кто бы не отыскалъ и не спасъ эти сокровища, каждый годъ исчезающіе,—лишь бы онѣ были спасены! Равнымъ образомъ я провѣрю со словъ Крюковскаго тексты думъ, записанныхъ раньше. Навѣрное вкрались и у меня пропуски. Это всегда бываетъ съ кобзарами, когда записываешь отъ них. По полученіи Вами тетрадей конечно самое лучшее напечатать всѣ пропуски сдѣланные у меня.

Не далѣе какъ на прошлой недѣлѣ я былъ съ тою же цѣлью—исканья кобзарей—въ Черниговской губерніи—въ Сосницѣ, гдѣ была ярмарка (Десята пятниця). Я нашелъ, точно, одного молодого кобзаря и другого стараго, уже безъ бандуры, но который по моимъ разспросамъ припомнилъ и продиктовалъ мнѣ думу о Казакѣ Летягѣ (или Голотѣ, это все равно) и Олексія Поповича. Первая оказалась копіей варіанта Шута, записанного Кулишомъ. Объясняется это просто т. к. мой кобзарь учился у Шута и у Бешка, изъ Мены Сосницк. уѣзд. Его зовутъ Алексій Ракъ и Бѣлозерскій въ своемъ спискѣ кобзарей (въ сборникѣ пѣсень Метлинскаго) упоминаетъ о немъ. Другой, молодой кобзарь знаетъ только однѣ шуточныя пѣсни, котор. впрочемъ очень хорошо поетъ. У него я купилъ бандуру, очень оригинальную, не такую какія бывают въ Полтавск. губ. а некрашенную и съ рѣзьбой. Въ уѣздѣ мнѣ назвали еще двухъ кобзарей. Одинъ поетъ о Хмельницкомъ [1]). Но онъ тоже ученикъ Шута и потому я не особенно тосковалъ что не могъ къ нему поѣхать (онъ живетъ далеко). Я убѣдился теперь положительно, что въ извѣстныхъ мѣстностяхъ извѣстны опредѣленныя, такія то думы и что въ тѣхъ мѣстахъ гдѣ думы уже собирали и гдѣ были извѣстные въ старину кобзари, найдти что нибудь новое невозможно. Того кобзаря что Вы видѣли въ Полтавѣ я знаю. Это должно быть Иванъ Городницкій изъ Ольховой Говтвы. Я былъ у него эту осень на хуторѣ и записалъ и Азвевскихъ Братьевъ и Вдову. Оба варіянта не стоютъ ничего! Такихъ ничтожных варіантовъ (гдѣ разница въ нѣсколькихъ словахъ или выраженіяхъ) у меня записано много изъ разныхъ мѣстностей. Что о Хмельницкомъ записать что нибудь новое нельзя—въ этомъ и я почти не сомнѣваюсь. А что о немъ (кажется только въ одной Черниговской губ.) поютъ еще уже извѣстныя думы—свидѣтельствомъ того служитъ тотъ кобзарь, о которомъ мнѣ сообщили в Сосницѣ.

Выводъ изъ всего этого тотъ—что надо искать кобзарей въ такихъ мѣстах, гдѣ ихъ еще не искали. У меня давно намѣченъ Зеньковскій уѣздъ и прилегающія мѣстности Харьковской губерніи. Но здѣсь вѣрно встрѣтятся повторенія варіантовъ Крюковскаго, который именно тут учился. Тѣмъ не менѣе я непремѣнно буду тамъ. Въ Прилуцкомъ, Пирятинском, Переяславскомъ и Роменскомъ уѣздахъ найдти ничего уже нельзя. Это мнѣ извѣстно положительно потому, что тутъ я всю слѣпую братію знаю лично. Можетъ быть еще что нибудь можетъ быть найдено въ сѣверо-восточныхъ уѣздахъ Черниговской губерніи (Кролевецком, Стародубском, Глуховском). Пѣсни о Гайдамачинѣ надо искать в Кіевской губ. О Запорожьѣ—преданья и пѣсни найдти можно в Екатеринославск. губ. ближе к Сѣчи, на югѣ Полтавской и Кіевской и на Черноморьѣ.

Есть нѣсколько думъ о существованіи которых положительно извѣстно. Из одних—сохранились отрывки, другія были записаны. Таковы думы [2]) объ Ив. Богунѣ (сподвижникѣ Хмельницкого) начало ея записано отъ Шута Кулишомъ, 2) О Тетерѣ (отрывок в двѣ строки напечатан в сборникѣ Лукашевича) 3) О Сирченках (сыновьяхъ Сирка). Отрывки ея напечатаны у Костомарова в его статьѣ о думах (в журн. Русская Мысль). Покойный Костомаров говорил мнѣ, что он в молодости записал двѣ думы: Объ атаманѣ Гречѣ и о Кошевомъ Зализнякѣ [3]). (не героѣ Гайдамаччины, а другом). Обѣ онѣ утратились в его бумагах, также как у Вас Ваши запорожскія преданія. Какая жалость!! Если бы можно еще их как нибудь розыскать. Того текста думы о Самойлѣ Кишкѣ, которымъ пользовался Костомаров (он записан проф. Зайкевичем в Лубнах) нѣтъ всего в печати. Из него Костомаров напечатал только отрывки. Едва-ли поможет что н будь если я прочитаю Крюковскому эти отрывки. Из псальмъ я записал отъ него слѣдующ. «Ой горе, горе на сімъ світі жити» [4])—«Смотрися к нам, смерте!», «Правду» [5]), «Ой ушли

---

[1]) Се очевидно Лука Дума, або Думченко, про котрого див. нижче. *К. Г.*

[2]) Див. Двѣ поѣздки съ Н. И. Костомаровим «Кіевская Старина» 1886 кн. I. *К. Г.*

[3]) Див. двѣ поѣздки съ Н. И. Костомаровымъ «К. С.» 1886 кн. I. *К. Г.*

[4]) Надруковано в «К. С.» 1883, кн. 3. *К. Г.*

[5]) Можливо що се той текст що був надрукований в К. С. 1883 кн. 8, від якогось роменского лірника. Там сказано, що єдиний просторий варіант сеї пісні записано від Вересая, може се слід розуміти так, що Горленковий запис від Крюковскаго був уривковий. *К. Г.*

моі літа яко вихорь в круги світа» (это стихи Сковороды)—и только. Еще записал Саву Чалого, не представившого впрочем ничого нового. При свиданіи теперь конечно записшу всѣ псальмы. Непремѣнно передамъ ему Вашъ поклонъ, если удастся видѣть его.

В то время когда я был в Лохвицѣ там фотографіи не было и я не могъ снять портрета Крюковского. Если окажется фотографія теперь, то я сниму и конечно не в такой казенной позѣ как снят Вересай. Но все таки я просил бы Вас, если портрет Крюковск. писанный Вами сохранился у Васъ снять съ него копію для Кіевской Старины (въ форматѣ книжки журнала). Фотографія никогда не замѣнитъ живописи, притом же я слышалъ что Вы прекрасно владѣете рисункомъ. Когда то мелкомъ, у Сластена я видал что то вродѣ портрета кобзаря (тогда я еще не зналъ Крюковскаго) не есть ли это портретъ рисованный Вами и если это онъ—то нельзя ли его добыть от Сластена? Я употреблю всѣ старанія чтобы напечатать Ваши сказки, переданныя Бернштаму. С ним я хорошо знаком. Он теперь еще в Петербургѣ, но лѣтом вѣроятно пріѣдет в Кіевъ. Если можно будет помѣстить в «Кіевск. Стар.» то их напечатают там, если нѣт (если Вы позволите) то их можно передать Рудченку, котор. приготовляетъ теперь к печати новое собраніе сказокъ. Напишите как лучше сдѣлать. Если у Вас есть свободное время, то прошу Васъ написать мнѣ по тому же адрессу. На Либаво-Роменск. жел. дорогѣ. станція Дмитровка. Василію Петровичу Горленко.

Истинно уважающій Вас
В. Горленко.

V.

Константиноградъ.
7 Іюня 1885 г.

Многоуважаемый
Василій Петровичъ!

Послѣ полученія отъ Васъ двухъ тетрадей «Кобзари и лирники» и «Бандуристъ Иванъ Крюковскій» я дней пять тому назадъ написалъ Вамъ и отнёсъ на почту, но сейчас вспомнилъ, что на конвертѣ я написалъ адресъ неправильно. Написалъ на станцію Дмитровку, а въ село Ярошовку не написалъ. Дойдётъ ли оно по такому адресу? Поэтому я пишу новое:

Вы напечатали 9 пѣсень Крюковскаго (думъ) Крюковскій мнѣ тогда въ 1876 продиктовалъ 11.

1. Про трёхъ братьевъ Озовськихъ.
2. Про Олексія Поповича.
3. Про Кишку Самійла.
4. Про Хведора безридного.
5. Про трёхъ бративъ Самарськихъ.
6. Письня про Ивася Коновченка прекрасного лыцаря.
7. Про сокола.
8. Про вдову.
9. Про сестру та брата.
10. Витчымъ.
11. Про Мыхія (сатирическая).

Ой на славній Украини
У славному лиси Лебедыни
То тамъ то жывъ прожывавъ дидокъ старенькый
Мыхійко маненький.

Въ варіантахъ записанныхъ Вами пропуски и въ иныхъ мѣстахъ значительные. Строчокъ 10 пропущено въ Коновченкѣ и во многихъ есть пропуски. Самійло Кишка мною записанъ почти весь. Средину и начало съ большимъ трудомъ привели въ порядокъ; та́к, что онъ тогда говорилъ что та́къ. А конца я не могъ добиться. Если мнѣ прійдётся достать тѣ пѣсни, которыя я записывалъ, и въ нихъ не окажется въ иныхъ мѣстахъ тѣхъ выраженій, какія есть въ Вашихъ, а въ Вашихъ какія были у меня, то тогда слѣдовало бы взаимно пополнить. Изъ псалёмъ я записалъ.

1. Іисусе мой прелюбезный.
2. Іисусе Пане мылый.
3. Про Лазаря.
4. Про Почаивську Божу Матирь (на подобіе Лысенковой).
5. Про правду.

Шуточныя.

1. Чечитка.
2. Про Хому та Ярему.
3. Гарбузъ.

4. Вербунка. (Не вся).
5. Мищанка.

Остальныхъ изъ веселыхъ не вспомню сейчасъ записывалъ ли ещо что. Я записывалъ цѣлую недѣлю эти пѣсни. И онъ мнѣ ихъ очень хорошо продиктовалъ. Я жалѣю, что Вы въ варіантѣ Вакуленка и Крюковскаго записали много словъ великорусскихъ и такихъ выраженій, которыя составляютъ анахронизмъ, который когда то будетъ затруднять чтиателя или вводить въ заблужденіе. Напр.

«А Ивась Коновченко слова не слухае,
Бере чайный стаканъ да налывае»...
«Ахъ не желаю я, маты
Своихъ н и м е ц ь к и х ъ закаблуковъ ламаты».
«Ивась Коновченко се слово услыхае».

Нимецьки закаблукы лѣтъ десять какъ вошли въ моду у мужиковъ. А вѣроятно

«Не хотилося мини, маты,
Жовтыхъ чобитъ сапьянцивъ по борознахъ выкрыляти».

Я всегда въ такихъ случаяхъ совѣтовался съ ними: а я́къ вашъ майстеръ сьпиваръ? Чы не ота́къ? Як це сказа́ть по старынному? и т. д. Я слышилъ что одинъ лирныкъ (во время русско-турецькой войны) пѣлъ на базарѣ Коновченка и таковы были выраженія:

«То вдова усѣхъ салдатовъ у свой дворъ закликае».

Если бы я отъ него записывалъ, то я съ согласія его: А не тре́ба казать «усихъ козакивъ» записалъ

Усіхъ козакивъ у свій двиръ заклыкае.

8-го Іюля въ Лохвицѣ ярмарка «на Проки́пья». Въ 1876 году я заѣхалъ вторично къ Крюковскому просто побывать. Въ то время (у Крюковскаго) было нищихъ слѣпцовъ около 20 душъ. Былъ Афанасій Миргородскій. Я спрашивалъ его какія пѣсни онъ знаетъ. Озовскихъ бративъ, Олексія Поповича Коновченка, Сестры и брата, про вдову. Учился онъ у того мастера, который учился вмѣстѣ съ майстромъ Крюковскаго, не помню у какого говорилъ Крюковскій кобзаря. Майстеръ Крюковскаго при мнѣ былъ живъ, и не далеко въ 12 верстахъ (отъ Лохвицы). Очень теперъ жалѣю, что не былъ у него. Один изъ нищихъ мнѣ говорилъ: давно въ окружности такого кобзаря (нѣту) какъ Крюковскій по знанію многихъ пѣсень. Была мною записана и біографія съ его словъ безъ прибавленія примѣчаній съ моей стороны, но она въ Петербургѣ послѣ моей болѣзни затерялась. Я написалъ въ Петербургъ, чтобы мнѣ выслали мои записки, какія были. Получилъ отвѣтъ, что ничего не отыскали.

О Кишкѣ Самійлѣ могутъ знать въ Гадяцкомъ уѣздѣ. Тамъ недавно умеръ Даныло Морозъ болѣе 104 лѣтъ. Я видѣлъ въ альбомѣ одной художницы, ѣздившей въ Розбы́шевку, рисунокъ кобзаря лѣтъ около 50, тамъ можно кому нибудь узнать. Отъ Трыхона изъ Бубновъ Лохвицкаго, а не Роменскаго уѣзда, Русовъ по ошибкѣ назвалъ Роменскаго уѣзда, я записалъ 5 (думъ).

1. Озовськи браты.
2. Про Чорноморську бурю.
3. Про Коновченка.
4. Про вдову.
5. Витчымъ.

Про биду прекраснѣйшій варіантъ. Потомъ записалъ порядокъ «Одклинщыны» т. е. когда ученикъ выучившись у кобзаря пѣть и играть, по своей просьбѣ и съ согласія майстра и попрошеной для этого братіи на это, получаетъ отъ майстра и братіи позволеніе, отпущеніе отъ майстра и принятіе братіею въ товарищи. Другой есть обычай «вызволя́ться». Черезъ нѣсколько лѣтъ тотъ же бывшій ученикъ проситъ товарищей позволить ему принимать учениковъ для науки и для своей потомъ поддержки. Это я Вамъ пишу для того, что не запишите ли Вы что нибудь въ этомъ родѣ. Одклинщыны справляються разно: т. е. больше или меньше говорятъ законныхъ речей. Я помню начало такъ я записалъ отъ Трифона:

«Молитвамы святыхъ оте́ць нашыхъ, Господы Іисусе Христе сыне Божій, помылуй насъ».—«Аминь».

«Спасеть Богъ, господа майстри́, якъ старшій та́къ и младшій, за святый Аминь, за Исусову молытву, за Евангельське слово, за прывитъ Божій, за майсте́рьську науку».

Вотъ это одно только выраженіе помню. Потомъ идетъ порядокъ угощенія: «Господа́ майстри́ якъ старшіи, такъ и младшіи! Благословить ученыку одъ майстра стаканъ вына прынять». Есть такое мѣсто въ этомъ обрядѣ, что ученикъ, благословясь, угощаетъ учителя. Но самое главное мѣсто въ этомъ об-

рядѣ когда майстеръ даётъ цѣлый хлѣбъ въ руки ученику и братія садитъ его рядомъ возлѣ майстра. Всё это сопровождается законными речамы, отъ которыхъ они не отступаютъ. Это, по моему мнѣнію важно такъ же какъ и Думы, какъ и біографіи кобзарей, которыя мы не приспособились хорошо записывать.

Относительно слова Думы я говорилъ съ Крюковскимъ. Онъ сказалъ мнѣ, что «паны ци письни́ называють думы».—«А якъ же йихъ называть по про́стому?» «Козацьки письни ихъ слидъ называть».—«Якъ называються ци письни́, шо вы сьпиваете на цей голос? То псальмы, а то весели письни́, а ци якъ называються?». Не могъ отыскать названія. Трифону, было, забылъ сколько лѣтъ онъ говорилъ. Типичный кобзарь, какого только я видѣлъ. (Рисунокъ съ него при пѣсняхъ у Драгоманова). Когда записалъ я 5 пѣсень, спросилъ я: «ищé не знаете?»—«Не знаю. И майстеръ мій бильше не знавъ».

Интересно составить болѣе полный словарь того языка, которымъ говорятъ слѣпые и шаповалы изъ Смоленскаго уѣзда. Въ Роменскомъ уѣздѣ въ Глинскѣ этотъ языкъ преимущественно въ ходу и въ значительной полнотѣ.

Нѣкоторыя слова я помню изъ того словаря записанного мною, который тоже у Драгоманова

Вилъ Акгу́зъ.
Пы́во Церкло́.
Гори́лка Ардема́нъ.
Во́вна Пара́ха.
Чолови́къ Живо́бъ.
Ба́ба Збаха́.
Ди́вка Шисьтя́.
Хлибъ Охри́ль.
Тютюнъ Матла́нъ.
Гро́ши Башла́и.
Идты́ Хылять.
Йихать на волах хыля́ть на акгу́захъ.
Зробы Зма́ксай.
Велы́кый Мы́крый.
Стары́й Шмары́й.
Жыдъ Йо́псъ.
Куры́ть Таско́лыты.
Йи́сты Тро́йиты.
Спа́ты Хы́маты.
Домъ Отви́съ.
Пы́ты Кы́рыты.
Штаны Ногавы́ци. якъ у Галычанъ.

Ходимъ у шинокъ горилку пыть: «похыляймо до шыньды́ру ардема́нъ кы́рыты». «Гро́шей нема».—«Башлайи́ не мамя́ють». «Побыймо жы́да». «,Почека́немо Йопса». (Значить если побьёмъ, такъ дастъ водки). «Зробы мини папыро́ску». «Зма́ксай маныцькому клысну».

Красывый Кія́вый.

Въ Харьковѣ кобзарей и лирниковъ такое множество, и такъ ча́сто они перемѣщаются (т. е. на слѣдующій годъ приходятъ другіе), что, кажется, въ Полтавской губерніи третья часть только будетъ сравнительно съ тѣмъ, сколько можно ихъ видѣть въ Харьковѣ. Они ходятъ тамъ по дворамъ; базаръ не единственный и не лучшій ихъ заработокъ, а по дворамъ—ихъ Харьковцы любятъ. Один говорилъ мнѣ слѣпецъ: «чоловикъ два́дьцять кажне лито ходыть насъ». Кобзарей не меньше чѣмъ лирниковъ. Ходятъ они по два и по три. Или одинъ кобзарь или лирникъ, или кобзарь и лирникъ. Кобзарь и скрыпныкъ. А иногда и третій безъ инструмента, только поётъ. Сковородыну́ псальму всѣ знаютъ. Изъ козацкихъ пѣсень Озо́вськи браты́ почти такъ какъ у Срезневскаго и Олексій Поповычъ такъ какъ въ Историческихъ пѣсняхъ малорусскаго народа. Я спрашивалъ ихъ какого они уѣзда. Харьковскаго и Валковскаго найбольше. Потомъ Богодуховскаго и Ахтырскаго. Но Валковскихъ, Богодуховскихъ, Харьковскихъ не выходятъ значительно изъ рамокъ варіантовъ Срезневскаго. Значитъ можно предполагать, что этотъ районъ нѣсколько извѣстенъ. Но только Харьковцы всѣ [знаютъ], что есть пѣсня о Кишкѣ Самійлѣ, о Коновченкѣ всѣ почти до одного знаютъ, но не умѣють пѣть. А кобзари большею частію молодые; они у своихъ мастеровъ дома въ своихъ уѣздахъ не выучились всѣхъ пѣсень. А тамъ есть должно быть старые кобзари. Такъ, что этотъ районъ извѣстенъ по Озовскимъ братьямъ и Алексѣю Поповичу, а не по Самійлу Кишкѣ, Коновченку и другимъ.

Трифонъ Магады́нъ тотъ, о которомъ я Вамъ писалъ—его пѣсни наиболѣе похожи на Вересая и Крячковскаго. Село Бубны не очень далеко отъ мѣстечка Ва́рвы Прилуцкаго уѣзда, тоесть въ томъ мѣстѣ, гдѣ Пирятинскій, Прилуцкій и Хорольскій сходятся вмѣстѣ. Въ Хорольскомъ уѣздѣ кобзаря три живы были лѣтъ пять назадъ; старые они или молодые не пришлось разспросить. Въ Золотоношскомъ уѣздѣ я жилъ три года. Тамъ, кажись, нѣту. Я жилъ там недавно. Въ южной части, которую я лучше знаю сѣверной, лирники приходятъ изъ Хорольскаго уѣзда. Въ Кременчугскомъ, Кобылякскомъ и Константиноградскомъ и Полтавскомъ тоже, кажется, нѣту.

О Зѣньковскомъ уѣздѣ я слышилъ отъ того же слѣпца, который говорилъ, что Крюковскій лучшій извѣстный ему кобзарь, [онъ] говорилъ: «у Зиньков-

ському вьизьди и тамъ кобзарыкы добри». Прошлое лѣто я въ Полтавѣ обошолъ всѣхъ лирниковъ на базарѣ человѣкъ около восьми—ни одинъ ни одной думы не знаетъ. Однажды прохожу черезъ базаръ въ полдень,—сидитъ кобзарь старый и кобзы я ещо такой не видѣлъ, а только отъ Крюковскаго слышилъ объ такой формѣ на подобіе такой: подробности не помню. [малюнок]. Спросилъ его я что́ онъ знаетъ. Озовськихъ братьевъ.

Олексія Поповича.

Сестры брата.

Удовы.

Я спрашивалъ по порядку; не знаетъ ли онъ Коновченка? «Не знаю». Кишку Самійла? «И того не знаю». Хведора безридного? «Не знаю». Ивана Богуславця? Молчалъ молчалъ, морщился морщился: «може Ивана Богослова? Ивана Богослова я знаю». Но я подумал: может быть это псальма. И теперъ жалѣю, что не заставилъ пѣть Ивана Богослова. Заставилъ его пѣть Азовскихъ братьевъ. Варіантъ интересный. Я спросилъ откуда онъ, назвалъ село. Забылъ теперъ названіе. Дня черезъ два потомъ я на базаръ съ тѣмъ чтобы отыскать его и записать, но лирники сказали что онъ ушолъ домой. Куда? «У Говтву Хорольського вьйизда». Это лѣто я распрошу о нёмъ и если онъ живъ,—постараюсь записать отъ него.

Не будете ли Ввы это лѣто въ Полтавѣ? Если думаете быть, то напишите мне. Может быть увидимся.

Относительно пѣсень о Хмельницкомъ—Крюковскій говорилъ, что «булы письни про Хмельницького въ Полтавській губерніи». Слышилъ онъ не мало по части думъ. Кобзаря Шута зналъ; не знаетъ что́ зналъ Шутъ.

Кобзарь Павло Братыця и тотъ молодой лирникъ отъкотораго Линдфорсъ записалъ Васылія Молдавського (изъ пѣсень о Хмельницкомъ)[1]. Не записалъ Линдфорсъ: отъ кого тотъ лирникъ выучился? Нé были ли кто нибудь вродѣ Братыци или его Нѣжинскаго учителя учителемъ того молодого лирника? В Харьковѣ я около десяти душъ спросилъ о Хмельницкомъ? Отвѣтъ: «такóго не чулы».

Остаюсь уважающій Васъ Порфирій Мартиновичъ.

Адрессъ: Порфирію Денисовичу Мартиновичу. Въ Константиноградъ.

Возвращаюсь къ тому съ чего началъ: если Вы имѣете охоту записать тѣ Крюковскаго пѣсни и напечатать пока, быть можетъ, я достану отъ Драгоманова, если непропали у него мои рукописи, то записывайте и печатайте. Но если я достану и если мои пѣсни будутъ полнѣе, то тогда я напечаталъ бы ихъ не трогая того, что Вы напечатали «Когда бъ я знавъ свой посьлидьній день» и тѣхъ духовныхъ пѣсень, которыя Вы записали, но не печатали, о которыхъ Вы мнѣ напишите. Достаньте мнѣ варіантъ Кишкы Самійла только полностію тотъ, который помѣщенъ у Костомарова въ Историческихъ пѣсняхъ [2]) въ извлеченіи, а что́ я съ нимъ намѣренъ дѣлать,—напишу въ слѣдующемъ письмѣ.

VI.

С. Ярошовка.
12 іюня 85.

Сегодня я получилъ Ваше второе письмо многоуважаемый Порфирій Денисович, написанное Вами в предположеніи что я не получил перваго. Очень радъ этому обстоятельству (хотя первое письмо я получилъ, уже отвѣтил Вам на него) так как в новом письмѣ вы сообщаете много нового о предметѣ столь интересующемъ насъ обоихъ. Может быть общим усиліями намъ и удастся отъискать еще кое что в этой области, куда никто уже не рѣшается проникать, думая что все погибло. Могу сказать только одно: что старые собиратели были очень ленивы и относились замечательно халатно к своему дѣлу. Еслибъ мы съ вами жили лѣт 30—40 назадъ, то мы собрали бы столько думъ сколько и не снилось ни Максимовичу ни Средневзкому! Я писал уже Вам что у Крюковскаго буду это лѣто непрѣменно. Какая однако жалость что пѣсни записанныя вами лежатъ без всякой цѣли и без употребленія у Драг. Вѣроятно предпологалось ихъ помѣстить в слѣдующія выпуски «Историческихъ пѣсень малор. нар.» в приложенію к первым. Но изданіе как вы знаете пріостановилось и Бог знает на сколько времени. Мнѣ кажется что лучше поступать так как я—печатать по мѣрѣ собиранія, хотя и не съ вполнѣ научной, может быть, обработкой (по спеціальности я не филолог и не историкъ) но лишь бы дать их въ руки историкамъ, словесникамъ и вообще людям науки, также как и простым любителямъ народности и поезіи, которых эти пѣсни и думы натолкнут и самих, может быть на собираніе.

[1]) Се запис Софії Хведоровни Ліндфорс (пізніше Русової) в Исторических Пѣснях т. II. с. 14. *К. Г.*
[2]) Помилка, в «Исторіи Казачества»: *К. Г.*

О Трифонѣ изъ Бубновъ (Великіе Бубны,—мѣстечко Роменского уѣзда, а не Лохвицкаго. Вы в этом случаѣ ошибаетесь. Я знаю, так как это 25 верстъ от меня. Развѣ есть другіе Бубны в Лохвицк. но я не слышал, [1]) я знал по біографіи Вересая и по сборнику Метлинскаго (там есть список кобзарей) я считал что его думы погибли, также как и думы множества других кобзарей. Чрезвычайно рад что онѣ записаны и спасены вами! Какъ хотѣлось бы знать что портрет его, рисованнй вами не пропал также. Портретов хороших, старинных кобзарей счетом всего существует нѣсколько. Въ слѣдующій раз я, наведя справки у знакомых, напишу вам каким образом можно достать ваши тетради от Драгом. Что касается кобзарских обрядов—то это величайшая находка. Это никогда еще не было записано никѣм. В каких из ваших тетрадей сохранились эти записки? Нѣт сомнѣнія что съ своей стороны употреблю усилія чтобы записать эти обряды и в других мѣстностях.

О думах про Хмельницкаго я уже писал вам. Я убѣжденъ в томъ что онѣ существовали и пѣлись еще не так давно, но я по странному стеченію условій, которое мы не можем еще объяснить, не зная хорошо судьбы исторических пѣсень, онѣ держались только на сѣверѣ, в Черниговск. губ. Я писал уже вамъ что и теперь есть кобзарь Лука, ученик Шута, котор. поет какую то думу о Хмельницком. Былъ такой же кобзар в с. Бобѣ, Сосницкаго уѣзда. Шутъ и Бешко пѣли оба о Хмельницком. Пять думъ о Хмельницкомъ записаны Кулишом отъ Шута (раньше одна из них—О Бѣлоцерковском мирѣ—записана и напечатана была священником Базилевичем). Поддѣлки тутъ подозрѣвать невозможно, т. к. я встрѣчал сам много лирников, говоривших мнѣ о Шутѣ и о том что он знал думы о Хмельницком. Только шестая дума из эпохи Хмельницкаго—О Корсунской битвѣ, были записаны Нѣговскимъ, кажется в Харьковской губерніи от слѣпца-запорожца Ригоренка. Я не вижу разницы в формѣ и складѣ этих дум против остальных. Самійла Кішки полного Костомаровскаго варіант достать не могу. Послѣ смерти Никол. Ив., с которым я был хорошо знаком, бумаги всѣ его остались у жены, без сомнѣнія теперь ничего из них получить невозможно [2]). Если бы вам была возможность записать от Харьковских кобзарей Самійла Кішку, то тогда и видно было бы каковы его особенности. Если вы читали статью Костомарова «Малорусск. историческая поэзія и новые матерьялы» (по поводу сборника Антоновича и Драгом.) то могли найдти там извѣстія о том что существует сборник дум, составленный в началѣ этого вѣка Ив. Петров. Котляревскимъ. [3]) Этотъ сборникъ был дан Костомарову покойн. профессором Кіевск. Университ. Котляревским и теперь находятся у сына его в Москвѣ. Я уже дѣлал попытки через знакомых получить этот сборникъ для печати, но еще ничего не добился. Костомаров взял свой варіант К и ш к и оттуда. Оттуда же брал он отрывки и других дум, котор. к сожалѣнію печатал не цѣликом. Там есть дума О С и р ч е н к а х никому болѣе не извѣстная.

Как фамилія той художницы, которая рисовала кобзаря в Гадячском уѣздѣ? Нельзя ли через нея узнать имя этого кобзаря?

Не знаю удастся ли мнѣ въ это лѣто добраться до Полтавы. К несчастью я занят обязательными разными дѣлами и не могу выѣхать из дому когда вздумается. Если я буду имѣть возможность быть в Полтавѣ то я сообщу Вам и может быть нам удастся встрѣтиться.

Пока остаюсь истинно Вам преданным
В. Горленко.

Пожалуйста пишите. Адрессъ совершенно точкн. Ст. Дмитровка. Либаво-Роменской жел. дор. В. П. Горленку, в с. Ярошовку.

VII.

Константиноградъ.
1885 года 11 Іюня.

Многоуважаемый
Василій Петровичъ!

По поводу кобзарей я знаю ещо слѣдующее: въ Лохвицкомъ уѣздѣ въ 1876 году ходилъ по сёламъ и заходилъ въ мѣстечко Воронькй, гдѣ я жилъ недоучившійся ученикъ Трифона Магадына; онъ просилъ милостыню такъ: говорили мнѣ жители того мѣстечка, гдѣ я жилъ: «идётъ тихо вдоль улицы и громко поётъ Коновченка». Когда я читалъ мужикамъ Коновченка по варі-

[1]) Сю саму дискусію про В. Бубни маємо і у Драгоманова в «Життю і Слові» 1995 кн. IV. Але се не помилка: Бубни є і в Лохвицькому пов. *К. Г.*

[2]) Перекреслено: Он записал свой варіант в Харьковской губерніи въ 40-х годах, как говорил мнѣ самъ. Се була помилка і тому Горленко й зачеркнув сі слова: варіянт сей в дійсності був записав проф. Змікевич. *К. Г.*

[3]) Се збірник т. з. Ломиковського, що був у О. Котляревського. *К. Г.*

анту Трифона, то они говорили: «намъ это извѣстно. Мартынъ» (такъ, кажется его зовутъ, но положительно не могу сказать) «намъ пѣлъ это, а мы слышили». Я его не писалъ, такъ какъ онъ ученикъ Трифона. Года черезъ два, какъ я предполагаю, этого самого Мартына видѣлъ Сластёнъ въ селѣ Билоцеркивцяхъ Лохвицкаго уѣзда. Этотъ ему пѣлъ.

«У святую недиленьку то́ не сызи орлы́ заклекоталы,
Якъ бидни невольныкы у тяжкій неволи заплакалы».

Гдѣ онъ ее выучилъ? Не былъ ли онъ между Ахтырскими кобзарями или, быть можетъ, Зиньковскими? Сластёнъ весь варіантъ заучилъ наизусть: онъ почти похожъ на то́тъ, который помѣщонъ въ Историческихъ пѣсняхъ малорусскаго народа. [1]) (Разница въ нѣсколькихъ словахъ). Въ Харьковѣ кобзари мнѣ, когда допрашивалъ не знают ли они ещо Козацкихъ пѣсень, говрили: «це якъ бы́ Ахты́рськыхъ попытать». (О Хведорѣ безродномъ хоть и не напоминать Харьковцамъ;—совершенно не знаютъ, а о Самійлѣ Кишкѣ всѣ знаютъ. Въ 1875 году по желѣзной дорогѣ ѣхалъ я изъ Харькова на Полтаву. Заговорилъ о кобзаряхъ съ публикою вродѣ мѣщанъ или сельской интеллигенціи; (которая весьма своеобразна въ Харьковской губерніи). Одинъ изъ нихъ мнѣ сказалъ и другой его въ этомъ подтвердилъ, что въ Ковьяга́хъ (станція отъ Полтавы до Харькова) онъ видѣлъ на ярмаркѣ 7 кобзарей съ бандурами. Та́къ какъ было это въ Харьковской губерніи, то я повѣрилъ. Но Ковяги́ я хорошенько не знаю: —Ха́рьковской ли или Полтавской губерніи. (Ка́жется Полтавской) по границѣ Ахтырскаго и Зинько́вскаго уѣзда.

Въ Со́сницкомъ уѣздѣ Черниговской губерніи въ селѣ Шабалыновомъ я имѣлъ знакомыхъ трёхъ козаковъ, если кто не умеръ изъ нихъ. Они мнѣ говорили, что у нихъ—только не знаю въ ихъ ли селѣ жителемъ былъ или только приходилъ въ ихъ село, но только они его называли своимъ, старый кобзарь. Козакъ тотъ говорилъ, что Азовскихъ братьевъ тотъ кобзарь знаетъ. Не тотъ ли это, которого Вы видѣли въ Со́сницѣ?

Въ мѣстечкѣ Веремі́евкѣ Золотоношскаго уѣзда на базарѣ увидѣлъ я лирника. Прислушиваюсь—поёт Лазаря. Увидѣл его опять черезъ нѣсколько времени на ярмаркѣ въ томъ же мѣстечкѣ; слу́шаю—поётъ Коновче́нка да какой же варіантъ! Изъ его варіанта я запомнилъ только разницу въ слѣдующемъ: (всего́ не помню потому что не пришлось записать) когда Ивась Коновченко пришолъ къ Ко́рсунському Полковнику пану Хвылону проси́ться позволить ему воевать, то Ко́рсунській Полковникъ его уговаривалъ та́къ, какъ и въ прочихъ думахъ на подобіе того, но только было такое выраженіе: «ты не бачывъ, якъ козацька кровъ» (на сраженіи) или проливается или алѣетъ; или рѣка ее блеститъ на солнцѣ. Послѣдняго слова никакъ не припомню. Но только не въ одной думѣ такого выраженія нѣту. Замѣчательно своеобразное и сильное было выраженіе. Потомъ совсѣмъ было непохожее ни на одну думу выраженіе, которое должно состоять тзъ многихъ словъ, а, можетъ быть и строчокъ о томъ, какъ Ивась Коновченко (въ томъ мѣстѣ думы, гдѣ онъ хочетъ напиться вина) не могъ преодолѣть желанія напиться вина. Такого я не читалъ выраженія и не слышилъ. Потомъ въ третьемъ мѣстѣ замѣтилъ слѣдующую разницу: когда Ивась Коновченко началъ пить обыкновенно или

Въ свій кубокъ налывъ,
Якъ серце козацьке молодецьке звеселивъ,

или иначе, а такъ лирникъ пѣлъ: «та до сороковой бочкы якъ прыхылывся», но про чопъ хорошо не помню, не буду и утверждать. Послѣ дальше весьма характерныхъ выраженій, слѣдующихъ послѣ выраженія до сороковой бочкы якъ прыхылывся, о то́мъ какъ онъ пилъ водку съ чопа не помню. Публика и вздыхала за этою пѣснею и плакала. А одинъ старый козакъ хлопотливо и торопливо объяснялъ публикѣ, преимущественно состоящей изъ женщинъ, каждый поступокъ Коновченка, стараясь и самъ не пропустить слушать лирника и объяснять публикѣ. Дальше слѣдовало сожалѣніе характерное и смѣшное и грустное о томъ, что Козакъ не можетъ иногда удержаться отъ проклятого вина. Не помню какое было слово: именно ли отъ проклятого вина или другое, но только смыслъ тотъ помню, что лирникъ чуть ли его не въ кубической степени проклиналъ. Послѣдующихъ выраженій не помню. Это тотъ лирникъ, о которомъ я говорилъ Вамъ, что пѣлъ «усѣхъ салдатовъ (удова) у свой вдоръ заклыкае». Лирникъ здорово руси́лъ. Я спросилъ: откудова онъ? Онъ отвѣтилъ, что Хорольскаго уѣзда. Я заставилъ его пропѣть Азовскихъ братеевъ. Варіантъ у него былъ такой: братья за то́, что не взяли меньшаго на возвратномъ пути терпѣли крушеніе на Чорномъ морѣ. Потонули или живы остались,—

[1]) Див. Ф. Колесса, Мельодії до українських народних дум, серія II с. 41. *К. Г.*

не помню, но только конецъ придѣланъ какъ бы изъ Алексѣя Поповича. Варіантъ все таки весьма интересный. Вѣдь и въ Самарскихъ братьяхъ придѣлано (какъ будьто) изъ Алексѣя Поповича или Черноморской бури, хотя въ этомъ случаѣ такое сравнение мало подходитъ. Про Вдову и, кажется, про Сестру и брата зналъ тотъ лирникъ. Дѣло только въ томъ, что варіантъ о Коновченкѣ нельзя оставить безъ вниманія. Я попросилъ этого лирника прійдти ко мнѣ на квартиру. Онъ сказалъ, что хорошо; прійдётъ. Я пошолъ домой, приготовилъ бумагу, застружилъ карандаши,—жду—жду, —нѣту. Такъ и не пришолъ. Оказалось послѣ что? по моёмъ уходѣ, онъ спрашивалъ у публики кто́ я такой. Тогда я въ томъ мѣстечке былъ новичокъ. Время было трудноватое. Меня тамъ сочли соціалистомъ и отчасти потому мужики то́, что рисовалъ ихъ нѣкоторыхъ съ натуры, считали тоже дѣломъ подозрительнымъ. Но мужики въ этомъ случаѣ иногда добрѣе мѣстечковой интеллигенціи. Можетъ быть они просто простодушно, съ свойственною имъ иногда веселостью, сказали, что винъ тебе зрысує. (Они не знали о томъ, что я записываю пѣсни). Лирникъ услышалъ [какъ мнѣ уже послѣ говорили] и потомъ скрылся подъ политикою. Я его поводыря спрашивалъ гдѣ онъ?.. тогда когда былъ въ мѣстечкѣ. Поводарь отчасти перепуганно сказалъ «не знаю».

Послѣ того черезъ мѣсяцъ пришолъ другой лирникъ въ Вереміевку тоже изъ Хорольскаго уѣзда, знавшій одну только пѣсню про Вдову. (Я съ нимъ говорилъ о кобзаряхъ. Спрашивалъ: почему не учатся на кобзахъ играть? Такъ онъ мнѣ отвѣтилъ въ томъ смыслѣ, что страшно. Чортъ является тѣмъ, которые начинали учится играть на кобзѣ. (Крюковскій знаетъ разсказъ о томъ, что кобзу выдумалъ Богъ, а лиру чортъ). Кравченко (Крюковскій) самый большо́й извѣстный въ литературѣ кобзарь. Андрій Шутъ меньше его знаетъ. Лирникъ тотъ приглашалъ меня, если хочу учитья играть на кобзѣ, въ Хорольскій уѣздъ. Говорилъ, что «у насъ ище чоловика тры жывыхъ тыхъ, що грають на полуто́рбанъ» (ко́бзу такъ называлъ). Это было около 1878 года. Вдовы я отъ лирника не записывалъ потому что, такая есть.

Потомъ въ прошломъ году въ Полтавѣ я разспрашивалъ лирниковъ куда пошолъ тотъ кобзарь, о которомъ я Вамъ писалъ [1]). (Кстати ка́къ бы не ошибиться: изъ пѣсни того кобзаря я помню такое одно слово на концѣ пѣсни: умеръ меньшій братъ вмѣсто «на Озо́вському поли».—кобзарь пѣлъ: «на Озимському поли»). Если у Ва́съ та́къ записано, такъ это онъ тотъ самый. Почему же Вы не записали отъ него Алексѣя Поповича? Или не интересно? Въ такомъ случаѣ и я его не буду трогать. Я писалъ Вамъ, хвалилъ тотъ варіянтъ. Можетъ быть онъ мнѣ показался такимъ хорошимъ потому, что я въ пѣніи кобзарей не слышилъ варіанта похожаго на первый въ Истор. пѣсняхъ малор. нар. Если же это не тотъ кобзарь, то я запишу отъ него.

Въ поискахъ за тымъ кобзаремъ нахожу:—стоитъ одинъ молодой нищій слѣпой съ перебитымъ носомъ, съ поднявшимися вверхъ съ тёмными волосами, въ кружокъ волосы. Не попадался ли онъ Вамъ? Спрашиваю его о томъ кобзарѣ. Онъ спрашиваетъ меня: «зачѣмъ?» Я говорю: старинныя пѣсни записать. Онъ говоритъ: про Коновченка и я знаю и про Азовскихъ братьевъ. Я удивился что молодой вѣроятно лирникъ (онъ былъ безъ инструмента) знаетъ эти пѣсни (голосомъ). Вотъ бы кого спросить о Зѣньковскихъ кобзаряхъ. Но тут подошолъ другой, а первый уже началъ было прозою разсказывать объ Азовскихъ братьяхъ. Другой подходитъ спрашиваетъ меня: откудова я? Я говорю: изъ Константинограда. «Знаю; я тамъ бу́въ». Приглашаетъ перваго нищого слѣдовать за собою, а мнѣ тоже нужно было идти въ другое мѣсто, а поводатарь зовётъ меня «на Воздвыженьську ярмарку прыбувайте къ намъ». Я сперва спрашивалъ: когда будетъ въ Полтавѣ тотъ кобзарь, о которомъ пишу, такъ сказали «на Воздвыженя въ ярмарокъ прийде». Если Вы отъ того молодого нищаго не записывали то, пожалуй я запишу.

Въ Константиноградѣ на ярмаркѣ однажды слушаю: лирникъ молодой послѣ Лазаря началъ пѣть Азовскихъ братьевъ. Только это былъ не варіантъ, а меньше даже чѣмъ остовъ Азовскихъ братьевъ пѣсни: всего словъ сто не больше И если и въ этомъ случаѣ меня память не обманываетъ, то тоже и здѣсь братья потопали на Чорномъ морѣ въ концѣ пѣсни. Такъ какъ жители Константиноградскаго уѣзда большею частью выселенцы изъ другихъ уѣздовъ Полтавской губерніи преимущественно ближайшихъ, то, вѣроятно прежнимъ учителемъ, может быть, учителевого учителя этого лирника былъ изъ Хорольскаго уѣзда.

Значить приставка о Черноморской бурѣ къ Азовскимъ братьямъ все таки относительно давняя, такъ какъ Хорольскій уѣздъ одинъ изъ давнихъ.

Относительно того, что кобзы мережанныя иззади, такъ въ Харьковѣ очень часто встрѣчаются такіе, съ мережаными кобзами видѣлъ кобзарей въ

[1]) Див. лист III.

дѣтствѣ, но, говорятъ, что и теперъ есть. Въ послѣднее время не встрѣчалъ. Это, какъ я предпологаю, кобзари изъ сѣверной части харьковскаго уѣзда потому, что въ южной части харьковскаго уѣзда ихъ нѣтъ. Тамъ издавна всё изъ Деркачéй—первая станція желѣзной дороги отъ Харькова, кобзари. Иногда они красятъ эти кобзы порошкомъ жолтой или красной краски разведенной въ водѣ, вслѣдствіе чего когда высохнетъ то остаётся меньшая часть окраски на инструментѣ, а остальная стирается.

Въ Харьковѣ я видѣлъ лирника: Пéтрыкъ фамилія его, который зналъ Кравченка (Крюковскаго), ходилъ съ нимъ вмѣстѣ по Харькову. Тотъ знаетъ его хорошо. Говоритъ, что Крюковскій «багато зна писень, веселыхъ выгадокъ. Тамъ якъ зашне, такъ дé воно въ ёго береться?!». Въ такомъ духѣ отзывался Петрыкъ о Кравченкѣ. Кравченко вотъ въ какомъ отношеніи рѣдкій нищій: онъ обошолъ всю Лѣвобережную Украйну отъ Черниговской губерніи до Керчи, если не ошибаюсь, гдѣ (т. е. на югѣ) удивлялъ любителей пѣнія нищихъ знаніемъ старинныхъ пѣсень. Говорили ему, что у васъ ещо сохранились старинныя пѣсни а у нас уже нѣтъ. О могиле Коновченка было много записано отъ Кравчéнка, что онъ слышилъ—ему одинъ гусаръ на югѣ Новороссіи разсказвыалъ, что его могила есть гдѣ то въ Херсонской кажется губерніи; тáкъ ее и называютъ Коновченковою могилою.

Долго Кравченко былъ въ Харьковѣ: «иной нищій сядетъ да начнётъ ныть Лазаря, а я сяду на ступенькахъ гостинницы или въ корридорѣ, да какъ заиграю Чечоточки, такъ купцы слушаютъ, такъ мнѣ гривеннички или двугривеннички и сыплятся. Такъ же было и въ Ромнахъ когда была тамъ Ильинская ярмарка».

Въ Харьковѣ кобзари впродолженіи цѣлого дня встрѣчаются. Они по дворахъ ходятъ. Иногда стоять двое: кобзарь и другой со скрипкой на ступенькахъ около какого нибудь магазина на хорошей улицѣ и играютъ Чечиточки сотый разъ на день если вечеромъ, а если утромъ такъ нѣтъ. А въ иномъ дворѣ поютъ, поютъ играютъ, играютъ!... Потомъ стоятъ безъ шапокъ пониклись около дверей—никто ничего имъ не выноситъ. Неохотно идутъ назадъ со двора.

Этотъ Петрыкъ говорилъ, что въ Константиноградскомъ уѣздѣ есть кобзарь. Не будь онъ лирникъ, такъ я бъ ему не повѣрилъ, но онъ утвердительно сказалъ что есть потому, что онъ тамъ былъ въ томъ уѣздѣ и въ городѣ на ярмаркѣ.

Я спрашивалъ есть ли теперъ обычай справлять «Одклинщыны?». Говорятъ —былъ, но вывелся; старики знаютъ ещо т. е. могутъ передать его словесно. Я, было, началъ его записывать отъ Крюковскаго. Кравчѐнко совсѣмъ мнѣ не такъ его началъ передавать словами какъ Трифонъ Магадынъ, отъ которого я, было, записалъ до словечка. Этотъ обычай такъ же вымираетъ, и такъ же, вѣроятно, имѣетъ свои районы какъ и кобзарскіе пѣсни. Харьковскіе кобзари говорятъ: «яки теперъ Одклинщыны? Якъ прочытáвъ одну дви молытвы— отъ тоби и одклинщыны. Тó въ старовину булы Одклынщыны. Теперъ и наука не така стала. Це въ старыкивъ треба пытать».

Не знаетъ ли Хорольскаго лирника Кравчéнко? такъ какъ онъ туда ѣздилъ верёвки продавать на ярмарки. Относительно варіанта Кишки Самійла когда я допрашивалъ у Крюковскаго гдѣ бы могла быть эта пѣсня и не подъучился ли бы онъ у кого нибудь знающого. Онъ думалъ-думалъ: «хиба въ Гадяцькому вьизди». О Гадяцкихъ нищихъ онъ много знает. Гадяцкихъ и я видѣлъ у него, но неловко было разспрашивать. Такія были обстоятельства: они гулять к нему пришли и сеячас же, почти, начали справлять вызвилокъ подъ предсѣдательствомъ Кравчѐнка, при чомъ принесенное ведро водки вылили въ миску, сѣли во кругъ же и ложками наливали въ рюмки для того, чтобы не пролить. Видющему было некстати подходить и мѣшаться въ ихъ дѣло. Слышилъ часто такое выраженіе: «господá майстрѝ якъ старшіи, такъ и младшіи! Благословить вызволклвойи напыться.» Значитъ кто то вызволялся то есть получилъ позволеніе принимать учениковъ. Когда обрядъ кончился,—уже всѣ были порядочно выпивши.

Афанасій Миргорóдскій кобзарь или иначе Афанасій Черѐвкивський очень симпатичная личность подошолъ ко мнѣ, дружественно бесѣдовалъ и между прочимъ сказалъ: нищая братія имѣетъ свой общественный капиталъ, который они ежегодно дѣлятъ на три части. На одну часть денегъ они или колодязь выкопаютъ въ такомъ мѣстѣ гдѣ нѣтъ его близко кругомъ, или икону закажутъ въ какую нибудь церковъ. На вторую часть поддерживаютъ немощныхъ больныхъ, немогущихъ никакъ заработать себеѣ пропитанія. А третію часть, собравшись въ удобное время вмѣстѣ, пропиваютъ. Балъ у Кравченка справлялся ночью, поздно съ вечера и до свѣта.

О Кременчугскихъ нищихъ кое что можетъ сообщить Крюковскій. Мнѣ онъ говорилъ, что тамъ ничего нѣтъ интереснаго. Тамъ онъ одному любителю

продалъ свою бандуру. Кстати, если будете у Крюковскаго,—пришлите мнѣ чертежъ теперешней его бандуры. Тогда у него была плоховатая. Но послѣ я слышилъ, что онъ новую пріобрѣлъ. О Кременчугскихъ нищихъ его свѣдѣнія могутъ быть тѣмъ интересны, если скажетъ, что тамъ ничего нѣтъ.

Харьковскіе кобзари, пришедши изъ своихъ селъ въ Харьковъ, съ весны походятъ мѣсяцъ или другой и потомъ, когда станетъ очень жарко въ городѣ, то одинъ другому: «Ходимъ, братъ, ище на Чорноморію;—Харькивъ уже уторохтився». По ихъ словамъ Чорноморцы не худо ихъ поощряютъ. О Чорноморцахъ что то и говорилъ и Кравчéнко, но не припомню. Онъ о Харьковской братіи многое знаетъ.

Кравчéнка не слѣдуетъ называть Крюкóвскимъ подобно тому какъ и Вересая Лабзóю. Нищіе не умѣютъ называть его Вересаёмъ а Лабзóю, а Кравчéнко (Крюковскій). Кравченко говоря о таланливомъ кобзарѣ Антонѣ Вечирскомъ, говорилъ, что онъ только Азовскихъ братьевъ умѣлъ: Антинъ прекрасно, трогательно ихъ игралъ.

Кобзари Черниговской губерніи: ихъ уѣзды прилегаютъ къ сѣверной части Харьковской .Не помню хорошо, а подъ рукой нѣтъ карты. Тамъ гдѣ то Полтавская, Черниговская и Харьковская сходятся вмѣстѣ, только не около Ромнá, Люботинá, Суммъ и Корóчанскаго уѣзда Курской губерніи. А въ южной части Харьковской губерніи и хохлы не похожи на такихъ, чтобъ у нихъ были кобзари.

Относительно Лубéнскаго варіанта Зайкевича Вы меня не поняли. Мнѣ нужно не напечатанный Костомаровымъ въ его статьѣ въ извлеченіи этотъ варіантъ, по которому, хотя и не полному, я было, добился полного Кишкы Самійла только безъ конца потому, что не было конца напечатано въ его статьѣ, И я не латалъ варіантомъ Зайкевича варіантъ Кравченка, но если прочитаю ему два три слова изъ Зайкевича, то Кравченко говорилъ: «Э-э, не такъ; а оттакъ». Такъ продолжаетъ дальше. Мнѣ нуженъ полный варіантъ. Я просилъ его у покойного Николая Ивановича. Онъ мнѣ сказалъ, что рукопись онъ передалъ вмѣстѣ съ другими бумагами въ Кіевъ, но не помню кому: или Антоновичу или кому. Мнѣ нужно не извлеченія, а весь варіантъ. Достáньте Вы полный варіантъ и поѣдьте съ нимъ къ Кравчéнку. Прочитайте ему конецъ: не вспомнитъ ли онъ конца въ своёмъ варіантѣ? Если сомнѣваетесь въ цѣлесообразности этого средства, то тогда я попробую записывать отъ него. Лишь бы только варіантъ былъ въ рукахъ, а безъ него ничего нельзя сдѣлать. Вóтъ о чомъ я прошу Васъ. Попросите у Антоновича полной копіи съ полнаго варіанта Зайкевича. Самарскихъ братьевъ Кравченко выучился не отъ Зиньковскихъ, а поближе къ тому мѣсту, гдѣ и тотъ записанъ, который въ Историческихъ пѣсняхъ малорусскаго народа, и значительно похожъ.

Относительно сказокъ поступите какъ удобнѣе. Я желалъ бы болѣе помѣстить ихъ въ Кіевскоій старинѣ потому, что тамъ есть цѣлыя странички весьма замѣчательныя. Въ одной сказкѣ говорится о старомъ Запоржцѣ жившем на хуторѣ на степи, и сказачного въ томъ мѣстѣ гдѣ говорится о нёмъ ничего нѣтъ. А въ другой сказкѣ о бытѣ малороссіянъ бѣглыхъ и не бѣглыхъ на рыбныхъ заводахъ или забрóдахъ. Кстати обратите вниманіе на тѣ сказки. Забродчики самые лучшіе сказочники въ Украйнѣ. Вторая сказка—въ ней есть одно мѣсто, гдѣ изображается бытъ забрóдчиковъ въ ихъ куреняхъ, гдѣ въ каждомъ куренѣ живутъ шестнадцать человѣкъ (тахвá) съ куренными отаманами. Совершенно такъ какъ въ Запорожской Сѣчи,—такіе нравы у забродчиковъ. Такое же пьянство, а юмору сколько въ этомъ мѣстѣ сказки, такъ удивительно. И самы Забродчики хранители запорожскихъ преданій самые найбольшіе въ Украинѣ сознаютъ себя въ томъ, что они прямые наслѣдники Запорожцовъ по образу жизни. И Заброды уже уничтожаются потому вопервыхъ, что рыбы меньше ловится, а во вторыхъ, что въ другихъ мѣстахъ много заводовъ выстроили, чѣмъ подорвали прежніе Заброды очень много по устройству и быту напоминающіе Запорожскіе гарды.

Вотъ тѣ выраженія, которыя я помню какъ диктовалъ мнѣ Кравчéнко:

Письня про Йвася Коновченка прекрасного лицаря.

Ой на славній Украйини
У славному городи Корсуни
То тамъ то живъ прожывавъ
Корсунськый полковныче
Пане Хвылоне.

Даже повторилъ, хотя я его и не спрашивалъ что нужно говорить,

То винъ жывъ прожывавъ,
По городахъ лысты засылавъ.
. . . . . .

. . . . . .
. . . . . .
«Не благословлю я тоби на Черкеню долыну иты гуляты
А благословлю я тоби на червоній кытайци за столомъ сидати».
Перомъ на папери пысати,
Та козакамъ Гетьманьськымъ Запорозьськымъ порядокъ даваты».

Слѣдующія строчки:

Ты ще дытя молодее.
На поли, на мори не бувало,
Смерти коло себе не выдало».

Не помню: это стихъ его или Трифона.

Симсотъ душъ порубавъ,
А симсотъ душъ жывьемъ на арканѣ забравъ,
Предъ Корсуньського полковныка
Пана Хвылона
Уси знамéна прыставлявъ.

Послѣ перваго сраженія Коновченка Корсунськый полковникъ

За билу руку хватае,
У наметъ увожае,
За дубову скамью сажае,
Дорогого напытка метае,
До Ивася Коновченка словамы промовляе,
Прекраснымъ лыцаремъ ёго называе:
«Эй то ты то, Ивасю Коновченку!
Ты́ жъ изъ дому одъйижджавъ
Чы ты молебни наймавъ?
Чы ты́ Мылосердного Творца на помичъ прохавъ?
Чы ты́ зъ матирью ридненькою
Удовою старенькою
Прощеніе прыймавъ?»
—«Эй ни́ жъ бо то ни́, Корсуньскій полковныче
Пане Хвылоне!
Я сього и въ голови не покладавъ.
А моя матуся ридненька
Удова старенька
До Божого дому на моленіе исхожала,
Може вона молебни й наймала».
. . . . . .

Пропуски громаднѣйшіе.

. . . . . .
Де взявся съ пидъ соньця съ пидъ правойи стороны
Сидобородый татаринъ,
Та такъ ёго сердешного спиткавъ,
Шо мало въ пи́лъ не перетявъ.

Потомъ онъ былъ изсѣченъ на маленькіе кусочки набѣжавшими ли свѣжими татарами или сидобородымъ татариномъ. Потомъ тѣло Ивася козаки

Ажъ тры дьни собыралы,
На червону кытайку клалы.

Пропущено:

Лыцарство козацьке всякому росскаже,
Сонъ Коновчыхы.
Выдытьця,—мій Ивась Коновченко
На Черкени долыни одружився...
Узявъ соби дружыну
Высоку могылу,
Вирнѐньку дружыну,

Остальныхъ пропусковъ не могу показать потому, что не помню стиховъ. Много переставокъ.

Ой вы сотныкы,
Полковныкы,

И вси козакы Гетьманьци
И Запорозьци.
. . . . . .

Въ Коновченкѣ эти слова пропущены.

Изъ Олексія Поповыча.

«Отымъ то, каже, «братьця!
Шо то годытьця отцева пани матчына молытва:
Козакови въ козацтви,
Чумакови въ чумацтви,
Багачеви въ багатстви
И на Чорному мори.
И на суходоли».

Въ нѣкоторыхъ думахъ у него припѣвъ вродѣ

Даруй ,Боже, мылосты вашій
И всёму війську Запорозьському
На многи лита
До киньця вика.

Запишите отъ него всё прозою, потомъ по напѣву раздѣлите на стихи, и это будетъ правильное дѣленіе. У Васъ записаны нѣкоторыя думы не по напѣву. Обратите на это особенное вниманіе, Василій Петровичъ. По записаніи въ строчку пѣсни, заставьте ее въ другой разъ его пропѣть. И во время пѣнія дѣлите на вышеуказаннымъ манѣромъ: III стихъ изъ четырёхъ строчокъ у псалёмъ бываетъ, а такое дѣленіе на стихъ какъ у псалёмъ для Азовскихъ братьевъ не годится. Относительно кобзаря Андрія Шута я въ прошломъ письмѣ Вамъ гиль сказалъ по болѣзни. Относительно Хорольскаго лирника я скажу, что Вы не всё достали, если его пропустите.

Въ Константиноградскомъ Полицейскомъ Управленіи, будетъ продаватся, какъ я слышилъ. съ торговъ архивъ: дѣла объ Украинской линіи. Дѣла, вѣроятно, которыя велись въ гарнизонахъ великорусскихъ солдатъ такъ какъ стража была великорусская. Но, можетъ быть тамъ есть о постройкѣ этой линіи малороссійскими козаками. Константиноградъ бывшій прежде Бѣлёвъ, бывшая прежде Бѣлёвская крѣпость Украинской линіи. Говорилъ мнѣ сегодня Земскій врачъ и при томъ опасался какъ бы его (архива) евреи не купили для обвёртки мыла на пуды. Лѣтъ двадцать тому назадъ пріѣзжалъ, говорятъ, какой то господинъ и взялъ сорокъ томовъ этого архива и повёзъ въ Петербургъ въ Военную Академію, а значительная часть и теперъ есть здѣсь, быть можетъ, интересная. Я плохо читаю старинныя рукописи. Сообщите объ этомъ въ Кіевъ. Не пожелают ли его купить. Его, вѣроятно, за безцѣнокъ будутъ продовать. Впрочемъ, объ этомъ узнавши подробнѣе, я напишу Вамъ особо.

Уважающій Васъ
Порфирій Мартиновичъ.

Адрессъ: Порфирію Денисовичу Мартиновичу.
Въ Константиноградъ.

Если Вамъ трудно будетъ отыскать того Хорольскаго лирника, о которомъ я Вамъ говорилъ, то я Вамъ скажу вѣрнѣйшій способъ: мнѣ извѣстенъ его поводатарь, который родомъ изъ мѣстечка Вереміевки Золотоношскаго уѣзда.

Ложась спать Кравченко (Крюковскій) когда молится Богу, то, по окончаніи молитвъ, читаетъ прекраснѣйшую нищенскую молитву за Православныхъ Христіанъ, которые за всё время подавали ему милостыню.

Передъ тѣмъ, когда уже собралась нищая братія, въ хатѣ Кравченка и дожидала его запоздавшагося на ярмаркѣ на Прокипья явился онъ. Я отрекомендовалъ ему своего товарища Афанасія Георгіевича Сластьона. Крюковскій между прочимъ, говоря о себѣ, называлъ себя Гетьманомъ братіи собравшійся и отсутствовавшей. Вѣроятно его власть простирается относительно далеко. Я его когда въ первый разъ увидѣлъ, то онъ былъ съ длинными волосами какъ у священника, побывшаго въ санѣ два года, разсчосанными на бокъ и длинной сѣдой бородой. По записаніи пѣсень, приступая рисовать съ него портретъ, я остригъ его въ кружокъ и обрилъ бороду, за что Лохвицкій одинъ довольно интеллигентный и художникъ содержатель лучшаго постоялаго двора былъ на меня недоволенъ за то, что я лишилъ Кравченка его прежняго оригинальнаго вида, и сдѣлалъ его похожемъ на солдата. Замѣчательно, что старинную причоску волосъ замѣнилъ длинными волосами, салившими спину и бока жилета.

Относительно пѣсень о Хмельницкомъ Кравчéнко говорилъ, что «воны булы колысь у Полтавськiй губернiи». Интересно отъ кого и въ какихъ уѣздахъ онъ слышилъ ихъ. Про КГáнжу Андыбéра—онъ изъ этой пѣсни зналъ и диктовалъ нѣсколько начальныхъ строчокъ, но совсѣмъ безсвязно; такъ что нельзя было это назвать стихами. Про Марусю Богуславку онъ очень слышалъ, но не знаетъ ее такъ же. Про Ивана Богуславця чуть чýть, что называется, не запѣлъ. Вотъ какое было кобзарство! Ивана Богуславця такъ же какъ КГáнджу нѣсколько словъ пытался соединить, но разсказывалъ только сюжетъ.

Записывали ли Вы псальмы отъ Полтавскаго кобзаря? Я замѣчаю, что пѣсни о Хомѣ и Яремѣ, Мѣщанка, Дворянка, Чечиточка и проччiя имѣютъ строго опредѣлённые районы. Не знаю éсть ли весьма интересный варiантъ Сосныцькои Чечиткы? Тамъ, мнѣ помнится такъ города:

«Изъ Кракова панъ Иванъ,
Съ Чернигова пан Романъ».

А Крюксвскiй:

Изъ Сосóнкы панъ Иванъ,
Изъ Лытóвкы панъ Демьянъ».

Въ Харьковѣ Чечитака, Мищанка, Хома и Ярема совсѣмъ не такъ поютъ но не знаю были ли онѣ записаны. Относительно псалёмъ нѣкоторыхъ, не всѣхъ: кажется нѣтъ варiантовъ, а впрочемъ не знаю.

Относительно того, что Хома и Ярема великорусская пѣсня: но и варiанты малороссiйскiе показываютъ древность ихъ.

Въ Константиноградскомъ уѣздѣ есть великорусскiя поселенiя основанныя во время постройки Украинской линiи. Нищiе великоруссы поютъ Лазаря совершенно тѣмъ же оборотомъ какъ и малороссiйскiй (Лазарь). Такъ, что вѣроятно они переняли Лазаря ота малороссовъ, и вѣроятно, очень давно. Такъ какъ малороссы были первые просвѣтителъ великороссовъ. Великорусскiй варiантъ Лазаря такъ и видно, что взятъ отъ малороссовъ.

VIII.

Константиноградъ
27 Iюня 1885 г.

Многоуважаемый
Василiй Петровичъ!

Послѣднее письмо Ваше 12-го Iюня я получилъ. Фамилiя—той художницы, у которой я видѣлъ въ альбомѣ рисунокъ кобзаря, Михальцева Елизавета Петровна. Адресъ ея: Петербургъ, Петербургская сторона, Пушкарская улица, домъ Глазуновыхъ, квартира № 3. Она сама великороссiянка любящая Малороссiю, но исторiи и ничего вообще о Малороссiи не знаетъ. Рисунокъ, кажется, снятъ въ Розбышевкѣ. Ей нужно написать, что рисунокъ интересенъ. Можно будетъ узнать отъ того о Гадяцкихъ кобзаряхъ.

На дняхъ я узналъ, что въ Константиноградскомъ уѣздѣ въ мѣстечкѣ Малой Перещéпинѣ, то есть въ томъ мѣстѣ, гдѣ Полтавскiй, Кобылякскiй и Константиноградскiй уѣздъ сходятся, жилъ кобзарь, но недавно умеръ. Кобзарь зналъ козацкiя пѣсни. Значитъ Харьковскiй лирникъ Пéтрыкъ сказалъ мнѣ правду. Узналъ въ полуторыхъ верстахъ отъ Константигнорада есть лирникъ изъ лучшихъ въ уѣздѣ. На дняхъ запишу отъ него. Я былъ у него, но не засталъ дома.

Относительно тѣхъ тетрадей, которыя у Драгоманова если бы Вы мнѣ поспособствовали ихъ достать я былъ бы Вамъ благодаренъ. Тамъ 16 думъ; 11 Кравченка и 5 Т. Магадына. Потомъ обрядъ «Одклúнщыны». Маленькiй словарь Шаповальськоий мовы. Разсказъ о страшномъ судѣ. Про Ивана Мылостывого. Преданiе о запорожцѣ Гайдасѣ (Лохвицкаго уѣзда). И маленькiе разсказы. Вотъ всё, что въ тѣхъ тетрадяхъ. 2 портрета, псальмы и веселыя пѣсни. Я здорово скучилъ за тѣми тетрадями. Мнѣ очень трудно ихъ достать. Я имѣю знакомыхъ художниковъ за границею, но пока я напишу въ Петербургъ, да получу оттуда отвѣтъ гдѣ они живутъ, да за границу написать и просить, чтобъ они отыскали Драгоманова, котораго я не знаю гдѣ живётъ, такъ, мнѣ кажется, пройдётъ не меньше года времени. Тамъ находится, если оно цѣло, лучшее изъ моихъ трудовъ по запискамъ. Если поспособствуете отыскать, то буду Вамъ благодаренъ. Мои записки отыскались! Но только не всѣ. Не отыскалось то, что пропало еще раньше не въ Петербургѣ, а въ Золотоношскомъ уѣздѣ, а отчасти въ Петербургѣ пропало. Въ Золотоношскомъ уѣздѣ пропало преданiе о побѣгѣ кошового Гладкого (родомъ изъ Дéнюкъ Золотоношскаго уѣзда) въ Турецкое Запорожье и бытъ у Запорожцовъ въ Турцiи. Въ

печати ничего подобнаго не было. Если живъ тотъ старикъ, котораго другой разсказъ не менѣе цѣльный и связный я здѣсь при письмѣ прилагаю, то я запишу опять (про Гладкого). При этомъ письмѣ я прилагаю разсказъ козака Грыцька Ганчаря одного его земляка из Вереміевки изъ родины ушедшаго потомъ послѣ на Запорожье. Упоминается о разореніи Сѣчи и дальнѣйшей судьбѣ Запорожцевъ. Потомъ осколокъ одной пѣсни о разореніи Сѣчи Петромъ I Галаганомъ полковникомъ. Потомъ тоже осколокъ о войнѣ подъ Измайловымъ. Тѣхъ сказокъ, о которыхъ я писалъ, если нѣтъ у Бернштама, то нужно спросить у Цвѣтковскаго. Кромѣ того имѣю еще сказки. Потомъ отыскавшаяся часть біографіи Кравчѐнка. Кромѣ этого осколка у меня въ Запискахъ которыя у Драгоманова часть свѣдѣнія о кобзаряхъ. Анекдотъ о кобзарѣ и лирникѣ. И нѣсколько разсказовъ или лучше фразъ Кравчéнка (Крюковскаго). Желательно бы въ такомъ родѣ и дальше бы записать: т.е. его кобзарское поприще. Если возможно то всё прилагаемое мною при этомъ письмѣ передайте въ Редакцію Кіевской старины для напечатанія. Я самъ не посылаю этого потому, что я въ прошломъ году послалъ туда Воспоминаніе о панщинѣ, записанное дословно отъ одной женщины. Но редакція, кажется, его не напечатала и не отвѣтила мнѣ. Можетъ быть сюжетъ не былъ подходящій, а можетъ быть и неряшливое заглавіе (съ помарками) была причиною, что не напечатано. У меня есть 136 свадебныхъ пѣсень, записанныхъ отъ одной женщины; подобраны (пѣсни) довольно по порядку, въ какомъ онѣ должны слѣдовать одна за другою. 15 Веснянокъ, 3 Купальныхъ пѣсни, 10 Колядокъ кромѣ Хрыстіанскихъ, 2 Щедривкы. Всего 153 Обрядовыхъ пѣсни, записанныхъ отъ одной и той же женщины. И около 30 или больше простыхъ пѣсень отъ нея же. Свадебныхъ пѣсень въ Константиноградскомъ уѣздѣ больше, чѣмъ напр. въ Золотоношскомъ. Я не знаю какъ съ ними поступить.

Кіевская Старина печатаетъ только тѣ пѣсни, которыя не печатались совсѣмъ. А, быть можетъ, найдутся интересные варіанты, то съ ни́ми ка́къ? А потомъ важенъ порядокъ, въ какомъ онѣ идутъ одна за другою. Вотъ жалко, что не издаются Свадебныя пѣсни такъ какъ Чумацкія Рудченка. Изъ изданій Чубинскаго я только хорошо разсмотрѣлъ тотъ томъ, гдѣ помѣщены пѣсни (самый большой томъ). А тотъ томъ, гдѣ пѣсни Свадебныя я только видѣлъ мелькомъ. И потому не знаю ничего объ этомъ отдѣлѣ. Слышилъ только, что их много тетрадей представлено въ Кіевъ и больше ничего не слышалъ.

Тѣ, которые говорятъ, что Кобзарскія пѣсни вывелись, ошибаются. Напротивъ: ихъ трудно собрать потому, что ихъ не мало; не такъ не мало, какъ то, что онѣ вездѣ есть. Если онѣ есть въ Константиноградскомъ уѣздѣ, то онѣ безъ сомнѣнія есть въ Кобыляцкомъ болѣе Украинскомъ уѣздѣ чѣмъ Полтавскій. А сосѣдніе съ Гадяцкимъ уѣздомъ Лебединскій уѣздъ и другіе! Въ Глуховскомъ уѣздѣ, о которомъ Вы писали, тоже что нибудь должно быть и въ другихъ уѣздахъ. Относительно Кобзарскихъ пѣсень въ Кобыляцкомъ уѣздѣ я наведу справки. (это сосѣдній уѣздъ). И если что окажется, то запишу не раньше осени.

Если будете у Кравченка, то, пожалуйста, раздѣлите строчки по напѣву. Интересно:—что оно выйдет? Я варіанты пѣсень почти всѣхъ позаучивалъ почти наизусть. Вы мнѣ доставите удовольствіе тѣмъ, что если правильно раздѣлено на строчки, то правильно ихъ можна читать. Правильная тогда интонація. Я это давненько ощущалъ, и потому, когда записывалъ отъ Кравченка, то не стихами, а все въ строчку, собираясь послѣ сдѣлать разкладку стиховъ. Но разкладку стиховъ нужно не самому выдумать, а отмѣчать её по напѣву. У Кравченка самый благодарный для этого напѣвъ. Послѣ каждого напѣва ...[1]) значитъ, четырехстишія должны быть или трёхстишія. Но у Кравченка четырехстишія. Припѣвъ «До конца вика» повторяется дважды, что́ для четырехстишія пропустить невозможно, а это пропускается записывателями.

Относительно тетрадей Котляревскаго, если Вы ихъ достанете, то Вы сдѣлаете прекраснѣйшее дѣло. Вы ихъ навѣрно спасете отъ пропажи. Развѣ у Костомарова не пропали пѣсни О Кошовомъ Иванѣ Зализнякѣ и Грéчѣ? Развѣ не могутъ эти также пропасть? Спасайте ихъ. Такія прекраснѣйшія пѣсни. Это, что называется, не видѣть въ печати начала дѣла. Такъ какъ Котляревскаго тетради первыя. Это, Василій Петровичъ, такъ же важно, какъ и собираніе пѣсень.

Если пожелаете узнать о кобзарѣ въ селѣ Шабалы́новомъ сосницкаго уѣзда, то напишите Козаку Мыхайлу Захаровычу До́вгому. Онъ Вамъ отвѣтитъ. Скажите, что живъ ли и гдѣ живётъ тотъ старый кобзарь, о которомъ вы говорили Мартыновичу, когда вы были въ Петербургѣ. (Они пріѣзжали

[1]) Не розібрано.

въ Петербургъ въ 1875 году, по дѣламъ три козака, въ числѣ которыхъ былъ Мыхайло Захаровичъ Довгый).

Желаю Вамъ всего лучшаго. Остаюсь уважающій Васъ
Порфирій Мартыновичъ.

Адресъ тотъ же: Въ Константиноградъ. Порфирію Денисовичу Мартиновичу.

Тамъ въ концѣ моего письма къ Вамъ я написалъ, можетъ быть, неразборчиво. Сказки, которыя у Бернштама, если получите, то пришлите мнѣ. Я выкину нѣкоторыя нецензурныя выраженія, которыя тамъ есть. И нѣкоторыя слова я вставилъ, замѣняя ими слова разскажчика. Я перемѣню тѣ слова на такія, какія я слышилъ отъ разскажчика. Тамъ слова два три на всю тетрадь, а всё таки не тѣ, которыя употреблялъ разскажчикъ. Потомъ напишите если тамъ всё написано на восьмиричное и десятиричное И,—не нужно ли ихъ перемѣнить на Ы и И для того, чтобы наборщики не ошибались? Или можно и безъ этого?

У Владиміра Бонифацьевича есть моя тетрадь: тамъ одна сказка и два разсказа. И ту тетрадь если бы мнѣ получить.

Порфирій Мартиновичъ.

Если Вы не будете въ Кіевѣ, то Антоновичу я самъ напишу.

Это письмо къ Михаилу Петровичу Драгоманову предлагаю на Ваше усмотреніе. Если знаете способъ, которымъ вѣрнѣе и скорѣе ихъ можно получить, то сдѣлайте такъ какъ лучше. Я отвыкъ или, лучше сказать, живя долго вдали отъ Петербурга и Кіева, совсѣмъ въ настоящее время не знаю способа получить ихъ. Если этимъ способомъ нельзя достичь, то сдѣлайте какъ сами знаете. Это письмо, мнѣ кажется, можно передать на другое лицо живущее въ одномъ съ нимъ городѣ, знакомое Михаилу Петровичу и кому нибудь изъ Кіевлянъ. Адресовать на имя того, лица и попросить его (написать к нему записочку) передать это мое письмо Михаилу Петровичу. А Михаилъ Петровичъ можетъ тогда отъ себя выслать мнѣ или отъ имени другого, если на посылкѣ изъ за границы обязательно приписать имя лица, отъ котораго посылается вещь, а если нѣтъ, то тѣмъ лучше.

Порфирій Мартиновичъ.

Можетъ быть заѣду къ Кравченку, если живъ онъ. Хотѣлось бы нарисовать портретъ съ него въ свиткѣ. Тотъ портретъ, который я нарисовалъ съ него безъ свитки въ жилетѣ—это всё равно, что по нашему безъ сюртука. Я тогда не зналъ этого.

IX.

18 іюля 85 г.
с. Ярошовка.

Многоуважаемый
Порфирій Денисовичъ!

Извините что долго не отвѣчал на послѣднее письмо Ваше, мною давно полученное. Хотѣлось написать Вам по пріѣздѣ из Лохвицы, куда я собрался ѣхать к 8-му іюля и ѣздил дѣйствительно. Никак не думал я только что моя поѣздка будет так печальна и что мнѣ придется передать Вам такую тяжелую новость. Крюковскіи умеръ 1-го или 2го іюля. В тот же вечер как я пріѣхал в Лохвицу (7го) я пошел на Прилипку к его хатѣ. Застал тамъ только какого то уральскаго козака (они расквартированы по всему городу) который и сообщил мнѣ что «слѣпого старика что жил здѣсь четыре дня как зарыли». Всѣ сыновья (кромѣ маленького) ушли в Новороссію на заработки. Жена Крюковскаго оказалась в сосѣднемъ шинку. Она страшно пьянствует. Я отправился в шинок чтобы разспросить ее подробнѣе. Она была так пьяна что ничего не могла разсказать мнѣ. Я просилъ ее обождать меня на другой день рано утром и неосторожно дал ей денегъ. Она верно пропила их, потому что когда я пришел на другое утро к ним в хату она еще была в безчувственном состояніи, спала и незахотѣла встать. От сосѣдей я узнал что Крюковскій болѣл шесть недѣль и страшно высохъ. Въ послѣднее время ему вдруг сдѣлалось легче и лучше. Онъ могъ сидѣть и ѣсть. Но через нѣсколько дней умеръ. У него осталась бандура с 24мя струнами. Я хотѣл хоть ее посмотрѣть, но от жены нельзя нельзя было добиться. Так и уѣхал. На ярмаркѣ я видѣл только двух лирников. хоть много искал их. Один пѣл мнѣ Азовских братьев, но это были какіе то

нелѣпые клочки. В слѣдующей книжкѣ «Кіевск. Старины» я помѣщу некролог Крюковскаго и включу в него ту часть его біографіи, которую Вы прислали [1]). Теперь болѣе чѣм когда нибудь слѣдует позаботиться о том чтобъ добыть ваши тетради. Наднях я буду писать вам и надѣюсь тогда отвѣтить на вопросъ: какимъ образом это сдѣлать.

Присланный вами, крайне интересный разсказ, чумака я отослал в редакцію Кіевской Старины также и запоржскія пѣсни. Вѣроятно все это будет напечатано [2]), Свадебных обрядов въ IV томѣ Чубинскаго записано болѣе 30-ти (т. е. цѣлых описаній 30 свадьб) а свадебных пѣсень—1950. Кромѣ того масса в сборниках Метлинскаго и Головацкого. Поэтому записанныя вами надо бы сравнить с тѣми. Без сомнѣнія очень возможно что у вас попадутся такія котор. тамъ не встрѣтятся или интересныя варіанты. Колядок тоже есть в печати не мало. Но это очень важная отрасль народной поэзіи и тутъ иногда дорого одно какое нибудь выраженіе или слово. Не можете ли вы написать той барышнѣ художницѣ насчет кобзаря из Розбышевки Гадячск. уѣзда? Будьте добры напишите—чтобы узнать у нее имя или по крайней мѣрѣ как его можно найдти, а также, если можно достать у нее портретъ. Если надо купить (если порядочный рисунок) то я готов выслать деньги.

Пишу вам этот раз немного т. к. сегодня ужасно некогда. Пожалуйста напишите мнѣ по полученіи этого письма что вы записали от того лирника которого собирались розыскивать? Скоро буду писать вам больше. Еще имѣю сдѣлать кое какіе вопросы, пока остаюсь искренно вас уважающій

В. Горленко.

Не нашлись ли ваши разсказы забродчиков?

X.

27 Іюля 1885 г.
Константиноградъ.

Многоуважаемый
Василій Петровичъ!

Письмо Ваше отъ 18-го Іюля я получилъ, въ которомъ Вы написали о томъ, что Кравченко умеръ. Я это лѣто предпологалъ заѣхать къ нему для того, чтобы нарисовать съ него возможно лучшій портретъ. У меня есть его портретъ рисованный карандашомъ съ этюда маслянными красками, котораго я тогда не кончилъ. Лицо приблизительно кончено, но я нарисовалъ его безъ свитки, а въ жилетѣ сверхъ сорочки т. е. какъ онъ ходилъ дома. Этотъ промахъ сдѣлали и Кіевляне, когда Вересая снимали, Снимали его без свитки. Это всё равно что безъ сюртука. Хотя есть снимки и въ свиткѣ, такъ въ шапкѣ опять не правильно. Кобзарь поётъ пѣсни, снявши шапку. Всё таки рисунокъ съ Кравченка есть относительно довольно полный. Если бы редакція пожелала съ него сдѣлать снимокъ, то можно бы прислать. Это я говорю про тó, что можно узнáть кто его видѣлъ по моему рисунку, но жалѣю, что не въ свиткѣ, а въ жилетѣ. Теперъ это непоправимо. Если поѣдете въ Зѣньковскій уѣздъ, и найдёте такого кобзаря, съ котораго слѣдовало бы нарисовать портретъ то дайте мнѣ знать. Я поѣду и нарисую. Я въ началѣ августа думаю поѣхать въ Хорольскій уѣздъ, который никогда не посѣщался записывателями думъ. Я слышилъ отъ лирника того, о которомъ я Вамъ писалъ такой варіантъ Коновченка и Азовскихъ братьевъ, какого я нигдѣ не встрѣчалъ въ печати. Прекрасные варіанты совершенно самостоятельные, не похожіе ни на Прилукскіе ни на Лубенскіе, ни на какіе извѣстные въ печати. Если бы мнѣ застать того лирника живымъ. Я знаю положительно того мальчика въ Золотоношскомъ уѣздѣ, который зналъ его мѣсто жительства. Но поѣхать къ нему въ то село въ Золотоношскомъ уѣздѣ не хочется потому, что, быть можетъ, онъ теперь пошолъ на заработки на югъ. И такъ я поѣду прямо на Хоролъ и тамъ надѣюсь разспросить отъ нищихъ. Пѣсни кобзаря Городни́цкаго, если мы оба видѣли одного и того же, похожи на тѣ, которыя слышилъ. Да и Городницкаго дума объ Азовскихъ братьяхъ произвела на меня хорошее впечатлѣніе, хотя я слушая ее, находилъ сходство съ помѣщонною въ 1-мъ томѣ Историческихъ пѣсень. Но тó, что я слышилъ, совсѣмъ не такъ какъ у Городни́цкаго и всѣхъ извѣстныхъ кобзарей.

Прошу Васъ, Василій Петровичъ, разбирайте какъ угодно почеркъ мой. Иногда я такъ пишу, что и самъ послѣ не прочитаю что написалъ. Другой лирникъ изъ Хорольскаго уѣзда лѣтъ 7 тому назадъ говорилъ мнѣ, что въ Хорольском уѣздѣ есть человѣка три кобзарей; вѣроятно, Городницкій третій.

---

[1]) Надруков. в «К. С.» 1885 кн. 8, з уривком біографії кобзаря що записав П. Мартинович; се перший його запис що потрапив до друку. Він з'явився без згадка про записувача. *К. Г.*

[2]) Було надруковано в «К. С.» 1885 кн. XI. *К. Г.*

7 лѣтъ прошло съ тѣхъ поръ. Я въ Хорольскій уѣздъ ѣдя и не предполагаю встрѣтить кобзарей, а записать отъ лирниковъ оставшіеся варіанты думъ. Постараюсь обшарить на сколько возможно.

Въ Константиноградъ приходилъ лирникъ изъ Зѣньковскаго уѣзда Хведоръ Холодный и восхищалъ слѣпцовъ малоросовъ и великороссовъ пѣснями о Коновченкѣ и другими. Если я ѣдя въ Хорольскій уѣздъ,не встрѣчу ли его въ Полтавѣ (потому, что я въ Полтавѣ видѣлъ лирника, знающаго 4 думы: Коновченка, Азовскихъ братьевъ Вдову и сестру и брата. Не былъ ли это онъ?) Если же онъ мнѣ не встрѣтится, то пріймите его въ соображеніе. Можетъ быть еще живъ его майстеръ. Когда будете въ Зѣньковскомъ уѣздѣ, то не забудьте записывать отъ нищихъ, по записаніи думъ, того обряда, о которомъ я Вамъ писалъ. Названіе перваго обряда Одклинщыны, когда ученикъ отходитъ, отклоняется одъ Майстра. Названіе второго обряда Вызвилокъ. Когда былъ я на Прокипья въ 1876 году въ Лохвицѣ у покойного Кравчéнка, то слышилъ отъ нищихъ слѣпыхъ слово «вызволяться» и выраженіе во время обряда: «господа майстри, якъ старшіи, такъ и младшіи благословить вызвилковойи напытыся». Отъ покойнаго Трифона я записалъ Отклинщыны только, а относительно второго обряда т. е. когда майстеръ получаетъ право брать себѣ для науки учениковъ что встарину соблюдалось строго разспросить слѣдуетъ получше отъ нищихъ слѣпыхъ. Вопросъ нуженъ въ такой формѣ: запрещалось ли не получившимъ отъ братіи позволенія брать себѣ учениковъ для помощи? Были ли такіе случаи, когда нѣкоторые избѣгали этого? И если были, то какъ нищіе поступали съ такими? Трифонъ Магадынъ говорилъ, что форма второго обряда такая же какъ и перваго: тѣ же молитвы, только во второмъ случаѣ проситъ бывшій ученикъ: «благословить мини помощъ прынять».

Какъ жалко, что нѣтъ тѣхъ тетрадей! Онѣ могли бы быть въ этомъ случаѣ и Вамъ годными для разспросовъ. Я предпологаю, что этотъ обычай подобно и другимъ обычаямъ малороссійскимъ имѣетъ свои въ разныхъ мѣстностяхъ особенности. Потому при разспросахъ напр. въ Зѣньковскомъ или Хорольскомъ уѣздахъ не нужно придерживаться того, что уже записано, а спрашивать такъ, чтобы расказчику дать побольше свободы разсказать до конца всё, что онъ знаетъ. И, главное, во время разсказа какъ можно меньше перебивать его разспросами, а записывать то, что онъ говоритъ, тогда получиться разсказъ хорошій. Хведоръ Кондратьевичъ Волковъ много помѣшалъ Запорожцу Коломыйцу разсказать тó, что онъ зналъ тáкъ, какъ ему хотѣлось. Трифонъ Магадынъ жилъ въ Бубнахъ не Ромёнскаго уѣзда, о которыхъ я тоже знаю, а въ Бубнахъ Лохвицкаго уѣзда неподалеку отъ селъ Яцынъ и Билоцеркивець. Я въ тѣхъ Бубнахъ Лохвицкаго уѣзда былъ. Это вѣрно. Я не смѣшиваю. Тамъ есть лирникъ Оверко въ Билоцеркивцяхъ. Живъ ли онъ теперъ— не знаю. Въ селѣ Билоцеркивцяхъ не задолго до моего пріѣзда умеръ кобзарь Иванъ Зоря́ или Зирá, какъ его называютъ нищіе. Но выучился ли отъ него Оверко чего нибудь? Этого Зорю знали Вересай и Кравченко. Кравченко говорилъ, что Зоря зналъ очень мало [1]). Потомъ кобзарь Мартынъ бывшій ученикъ Трифона: интересно знать у кого онъ выучился

«То не сызи орлы заклекоталы,
Якъ бидьни невольныкы у тяжкій неволи заплакалы».

Можетъ быть и отъ нищаго, а можетъ быть, подобно Братыци изъ книги. О Мартынѣ Сластёнъ можетъ Вамъ сообщить свѣдѣнія и о другихъ нищихъ из окрестностей сѣверо западной и западной части Лохвицкаго уѣзда. Онъ тамъ жилъ.

Въ тѣхъ тетрадяхъ, которыя отданы Драгоманову, записано мною отъ Кравчéнка имя умершаго кобзаря въ Миргородскомъ уѣздѣ. Кравчéнко говорилъ, что это былъ такой кобзарь, которому подобнаго онъ не встрѣчалъ по знанію пѣсень и по способности пѣть. Сообщилъ свѣдѣнія и объ ученикахъ его, но я не припомню ничего изъ того разсказа. Тотъ кобзарь пошолъ на переселеніе на Чорноморію и тамъ умеръ, а ученикъ его остался или ученикъ умеръ, а того ученика ученики есть? Словомъ не помню я объ этомъ, а только то скажу Вамъ, Василій Петровичъ, что пріймите во вниманіе, что Афанасій Миргородскій тоже Зиньковськойи наукы. (Объ Иванѣ свѣдѣнія были записаны у меня отъ Кравченка въ той тетради, что у Драгоманова). Изъ Миргородскаго уѣзда нѣтъ ни одного варіанта думы, а онѣ, какъ кажется, должны быть у лирниковъ. Кобзарь Афанасій—óнъ же и лирникъ; «Я, говоритъ, и на лиру всегда граю, а кобзу я тилько про панивъ держу». Говорилъ, что теперъ только паны цѣнятъ кобзарство. (Самъ Афанасій слѣпой и жена слѣпая) онъ

[1]) Относительно Зори Кравченко говорилъ, что тотъ очень мало зналъ, но все тки можетъ. быть, что нибудь передалъ, хотя говорятъ, что характера Зоря былъ неуживчиовага

можетъ быть Вамъ полезенъ. Отъ него Вы можете записать Одклинщыны и со слов его списать тó, что я Вамъ говорю.

Относительно того, что у нищихъ слѣпыхъ есть своя касса—теперъ доходитъ пора къ этого рода разспросамъ, а тó кобзари кобзари, а о нихъ никакихъ свѣдѣній. Вѣроятно у нихъ есть свои преданія и разсказы о бытѣ ихней артели или «Бурсы», какъ они называютъ свою кучу. И непремѣнно что то должно быть. Всё это о кобзарствѣ я говорю къ тому, что если мы будемъ вмѣстѣ искать, то запись думъ въ Полтавской губерніи скоро должна прійдти къ концу. Я этого желал бы. Я этому дѣлу, хотѣлъ бы помочъ. Если я поѣду въ Хорольскій уѣздъ, а Вы въ Зѣньковскій, то дѣло кончится въ главныхъ чертахъ. И Миргородскій уѣздъ требуетъ внимательнаго изслѣдованія. Относительно Константинограда въ селѣ Петровкѣ есть кобзарь Васыль Пересóчка, который учился въ Харьковской губерніи у кобзаря. Побылъ всего годъ, Вѣроятно не твёрдо выучился потому, что стѣснялся, когда я просилъ продиктовать мнѣ пѣсни. Онъ говорилъ, что на кобзу онъ давно не играет: «закынувъ. Тамъ десь валяетьця дóма на гори́щи», а играетъ теперь на лиру. Одного лирника онъ выучилъ Озовскихъ братьевъ. Кромѣ этихъ двухъ учителя и ученика я знаю двухъ лирниковъ знающихъ Азовскихъ братьевъ и Про Вдову. А кобзарь Васыль Пересóчка знаетъ и Алексія Поповича. Пересочка говорилъ, что о Коновченкѣ въ Харьковской губернии не знаютъ, а только въ Полтавской губерніи: «цé якъ бы́ Хведиръ Холодный зъ Зинькивськаго въизда...»

Въ Харьковѣ мнѣ въ лицо извѣстны теперъ пять кобзарей. Трёхъ я самъ видѣлъ года полтора назадъ или два. Съ одного видѣлъ фотографическую карточку, а объ одномъ самомъ лучшемъ майстрѣ старомъ кобзарѣ слышилъ я отъ нищихъ слѣпыхъ и отъ одного студента, который слышилъ какъ тотъ кобзарь пѣлъ Крапивницкому Азовскихъ братьевъ. Говорилъ, что очень трогательно пѣлъ. Кромѣ этихъ пяти кобзарей я знаю четырёхъ лирниковъ въ Харьковѣ: трёхъ по портретамъ фотографическимъ, а одного лично знаю. И двухъ слѣпыхъ скрипачей (ихъ въ Харьковской губерніи очень много: поють Сковородыньськыхъ и прочихъ) и одного цымбалиста видющаго. Всего 11 душъ мнѣ извѣстно въ Харьковѣ но ихъ тамъ больше (въ Харьковѣ). Около двадцати душъ слѣпцовъ въ самомъ Харьковѣ. Кобзари есть въ шести уѣздахъ Харьковской губерніи, какъ я предполагаю. Въ двухъ я знаю положительно, что есть въ Харьковскомъ и Валковскомъ, а относительно Ахтырскаго сосѣдняго съ Зѣньковскимъ уѣздомъ, когда будете въ Зѣньковскомъ уѣздѣ, то объ Ахтырскихъ [кобзаряхъ] Лебединскаго и Богодуховскаго уѣзда, сосѣдняго съ Валковскимъ уѣздомъ узнать можно. Одно изъ удобствъ для изслѣдованія, что чрезъ всѣ уѣзды кромѣ, кажется, Лебединскаго проходитъ желѣзная дорога. Длина всей линіи отъ Суммъ до Харькова 250 вёрстъ.

Относительно Розбы́шевскаго кобзаря я напишу Михальцевой художницѣ. Отномительно тѣхъ тетрадей, которыя у Драгоманова, у меня просто ноетъ на душѣ. Если бы Вы прочитали варіанты отъ Трифона! Прекрасные и прекрасно сохранившіеся! Не дай Богъ они пропали! Если бы были дóстаны поскорѣе тетради отъ Драгоманова, то было бы много новыхъ изслѣдованій сдѣлано о нищихъ, собственно о кобзарствѣ. Запись отъ Трифона этому поспособствовала бы. Если отъ Васъ тутъ можетъ что нибудь зависѣть, то, будьте добры, поспособствуйте.

Адресъ тотъ же; Кон-градъ. Порфирію Денисовичу Мартиновичу.

О Кравченкѣ (Крюковскомъ) я знаю кое что, чего въ Вашей біографіи его нѣтъ. Послѣ я сообщу, пожалуй. Писать только я не брался. Поэтому всегда тó, что запишу отъ разскажчика—на то полагаюсь. Нѣкоторые эпизоды интересные я знаю. Напр. такой: Однажды шолъ онъ домой откуда то: или изъ Ромнá изъ маслянской бывшей там ярмарки—не помню. Только съ той стороны шолъ съ кобзою. Дѣло было весною. По дорогѣ въ Лохвицу изъ Ромёнъ нужно перейдти рѣку Псёлъ. Тогда мостъ передѣлывали; доски сняли и перилъ не было (тóже бы́ли сня́ты) Кравчéнко кажется, шолъ безъ поводыря. Не помню я кáкъ онъ говорилъ. Онъ надѣялся, что онъ съ помощью одной только палки перейдётъ черезъ мостъ. И началъ идти, ощупывая дорогу палкою. Гдѣ то и оступился (оступы́вся «порéнчатъ не було» Я спросилъ: «якы́хъ порéнчатъ?» Онъ сказалъ: «по мужыцьки кобы́лыци». т. е. перилы (пóручни) перéнчата [1]). И началъ потопать. Его какимъ то образомъ спасли, а кобза его поплыла дальше по теченію рѣки. Гдѣто около какого то села её поймали

[1]) Значитъ «поренчата», по понятію простолюдина украинца слово больше образованное чѣмъ «кобылыци».

и возвратили ему. Этотъ его разсказъ поддерживала и его жена. Люди, гдѣ его кобза плыла, узнали чья она; «цé Крюкóвского кобза плыве». Въ окрестностяхъ знали его кобзу по ея особенной формѣ. (Его кобза большая).

Онъ много работъ дѣлалъ тѣхъ, которыя дѣлаютъ выдющи. Шилъ самъ. Штаны самъ кроилъ и шилъ. Поэтому то онъ и понадѣялся, вѣроятно, и черезъ мостъ полуразобранный перейдти без поводыря. (Доски поперечныя были сняты). Этотъ случай слѣдовало бы записать отъ Крюковской.

Тотъ калѣчка ученикъ Кравчéнка знаетъ Коновченка и ещо нѣсколько думъ. Значитъ, для собирателя музыкантавъ мотивовъ думъ этотъ калѣчка имѣть долженъ значеніе. Сынъ Кравчéнко Севастьянъ при мнѣ хорошо игралъ на кобзу. И тотъ можетъ, я думаю, сказать какіе были мотивы думъ. Кромѣ того калѣчка можетъ сообщить и псальмы тѣ, какія выучилъ отъ Кравчéнка.

У Кравченка въ 1876 году на Прокúпья между нищими я видѣлъ мальчика слѣпца лѣтъ 12-и игравшаго на кобзѣ «Вербýнкы». Онъ тогда не могъ быть извѣстенъ какъ кобзарь потому, что былъ маленькій и мало еще умѣющій. Теперь онъ долженъ уже быть настоящій кобзарь. Мы ему тогда съ Сластёномъ говорили: чегó онъ не выучится думъ? Онъ говорилъ «нúкому вчы́ть» Но не помню чей онъ былъ ученикъ Афанасія или Ивана только не Кравчéнка.

И такъ, желаю Вамъ въ Зѣньковскомъ уѣздѣ собрать побольше. Не забывайте записывать отъ кобзарей псалёмъ, чтобы послѣ не пришлось ихъ записывать отъ лирниковъ. Вы ещо, спасибо Вамъ, въ Вашей статьѣ помѣтили заглавія псалёмъ. Вотъ это хорошо сдѣлали. Не отъ Савки ли Вы записали Озовскихъ братьевъ? Я Савку тоже видѣлъ.

«О Забродчикахъ» находится въ той тетради, которая у Бернштама Получили ли Вы ее. Если полýчите, то пришлите мнѣ. Тамъ нужно нѣсколько нецензурныхъ выраженій выкинуть и нѣсколько словъ мною не такъ записано, какъ говорилъ разскажчикъ. Какія слова—я пóмню. О Забродчикахъ говорится въ сказкѣ (длинной) про Правду. Страницъ нѣсколько занимаетъ мѣста разсказъ о жизни двухъ товарищей (изъ Украйны) у Забродчиковъ. Если нѣтъ этой тетради у Бернштама, такъ она у Цвѣтковскаго, который жилъ вмѣстѣ съ Бернштамомъ въ Петербургѣ. Тетрадь эту во время моей болѣзни далъ, кажется, Сластёнъ Берштаму. Если знаете его адресъ, то сообщите мнѣ; такъ же и имя и отчество его.

Если живъ Остапъ Вересай, то запишите отъ него обряды «Отхода ученика отъ учителя». Позволеніе отъ собранія нищихъ. (Тамъ есть предсѣдатель. Покойный Кравчéнко былъ такимъ.) Хотя слова Вересая, какъ я думаю, должны быть близки къ словамъ Трифона Магады́на. Но такъ какъ по этому предмету у одного только меня было записано, да и того нѣту въ рукахъ, то слѣдовало бы записать. А въ Зѣньковскомъ уѣздѣ непремѣнно запишите это. Тамъ должна быть разница.

Сластёнъ мнѣ говорилъ, что онъ слышилъ отъ кобзаря Мартына такую пѣсню, которая произвела на него сильное впечатлѣніе. Въ этой пѣснѣ говорилось о тяжелой жизни слѣпца нищаго. Но Сластёнъ говорилъ, что онъ тогда подумалъ что, можетъ быть, эта пѣсня есть гдѣ нибудь записана потому не записалъ. Подобную пѣсню очень трогательную поютъ слѣпцы въ Харьковѣ, и если ее нѣтъ записано, такъ я запишу. Полтавскія нищенки тоже похожую пѣсню, если не такую же пѣли, я слышилъ; изъ нее я только замѣтилъ слѣдующій стихъ:

Ой у поли пташка тай та матку мае
А бидная сыротына слёзамы рыдае.

Эта псальма, её въ Харьковѣ слышилъ отъ кобзаря, принадлежитъ ближе всего къ пѣснѣ (по роду) къ «Нема въ свити правды».

И тáкъ я опять возвращаюсь къ Зѣньковскому уѣзду. Въ 1876 году у Кравчéнка (на пирушкѣ нищихъ) одинъ изъ нищихъ говорилъ мнѣ, что въ Зиньковськимъ уйизди отамъ кобзарыкы добри! А́-хъ, кобзарыкы тамъ». Я спрашивалъ и у Кравчéнка, и онъ говорилъ, что тамъ есть кобзари. И Васыль Пересóчка кобзарь Константиноградскаго уѣзда (который немного зналъ Кравчéнка), говорилъ, что тамъ есть кобзари.

Въ Харьковскихъ нищихъ кобза совсѣмъ иного устройства, и напѣвъ думъ нигдѣ такъ не своеобразенъ какъ у Харьковскихъ. Совсѣмъ не похожъ на Полтавскіе! Вотъ область совсѣмъ не тронутая почти! Не знаете ли Вы консерватористa, который согласился бы записывать, если бы ему назвать такихъ нищихъ». Надо такого консерватористa искать.

Харьковскіе нищіе весёлыхъ пѣсень играютъ два кобзаря на одной бандурѣ въ три руки. Тотъ который безъ бандуры становится или садится дóли (чаше

всего вѣроятно) и играетъ правой рукой по струнамъ на грифѣ и по ближайшимъ отъ грифа пристрункамъ. А первый кобзарь играетъ обѣими руками.

Потомъ мотивъ думы Харьковскими кобзарями играется подробно во время пѣнія думы, а не аккомпанируется только нѣсколькими струнами. Въ Алексѣѣ Поповичѣ упоминается Кошовый Грыцько Коломнычeнко, а Азовскіе братья поются какъ записано у Нѣговскаго въ мѣстечкѣ Вильшанѣ Богодуховскаго уѣзда. Тоже самое выраженіе и теперъ употребляется.

«До тернивъ до мелюсивъ (два браты) добигалы», но не пришлось мнѣ спросить значенія этого слова, о которомъ говорилъ Николай Ивановичъ Костомаровъ, что оно не понятно. Не очень давно мнѣ сказано въ Константиноградѣ, что слышено такое выраженіе: два мужика ѣхавшихъ возами, повстрѣчались одинъ на мѣшкахъ (вѣроятно съ хлѣбомъ) и спрашиваетъ другого сидяшаго на пустомъ возѣ: «ты вже свое замелюсывъ?».

Однажды, не помню гдѣ и когда я повстрѣчался съ жителемъ Конотопскаго уѣзда. Я спрашивалъ его есть ли кобзари нищіе въ уѣздѣ Конотопскомъ? Онъ сказалъ, что есть. Онъ сперва какъ будьто не понималъ, когда я говорилъ о кобзѣ, но когда я разсказалъ о формѣ кобзы «а?! Ти́, що въ коря́къ грають? Корякъ?» Кобзу корякомъ повсемѣстно дразнятъ, даже и Екатеринославскіе нищіе. Быть можетъ въ Конотопскомъ уѣздѣ эти кобзари захожіе изъ другихъ уѣздовъ, а, быть можетъ, и жители Конотопскаго уѣзда.

Я написалъ отъ лирника Екатеринославской губерніи Новомосковскаго уѣзда псальму про Остахвія. Но Константиноградскіе нищіе сказали: «ото скилько не есть лирныкивъ, тамъ ото́ самый найхужый; у його и лира найхужа». Дѣйствительно, самъ тотъ лирникъ не обладаетъ способностью запоминать отчетливо и твёрдо псальмы, и насколько умѣлъ передалъ псальму про Остахвія. Ее въ Вашемъ спискѣ псалёмъ нѣтъ. Константиноградскіе нищіе объ этой псальмѣ знаютъ. Но я пока ещо отъ Константиноградскихъ ничего не записывалъ. Если найду лучшій варіантъ, то сообщу. Ищите и Вы,—не найдется ли? ..

Про Остахвія.

Исъ пустыни старець въ царскій домъ прыхо́де (2).
Онъ принесъ исъ собо́ю
Все любе́зное и прекрасное каминь драго́й [1]).
Остахвій царе́вычъ про́се у Варла́мя (2) [2]).
«Покажы сей каминь. Я увыжу и впозна́ю це́ну ему»
«А когда́ жъ ты возмо́жешъ со́нце взять руко́ю, (2)
А цього́ ты не мо́жешъ умисты́ть.
Протывъ се́го,
Нѣтъ ниче́го!»
«Охъ ты купець премудрый! [3])
Скажы мнѣ всю тайность:
Отчего сей каминь уродывся?»
«Родыла сей каминь Пречистая Дѣва,
Положы́ла въ я́сли» (2).
«Оста́влю я ца́рство,
Пойду́ жы́ть у пусты́ню.
Та́мъ зищу́ я ста́рця,
Буду жыть и служыть ему какъ отцу́.
Пустыня любезна доведе до старця.
Жыть я зъ нымъ желаю,
Де Хрыста́ обря́щу, че́резъ его?»
«Во мнѣ трудно жыты.
На́да всегда́ бы́ты
У постахъ у молытвахъ молытвы творыты».
—«Какъ тебѣ завго́дно,—такъ я бу́ду жыты.
Затворюсь у верте́пе.
Начну́ пла́кать во грисихъ своя́.»

Значитъ приходилъ проповѣдывать Евангеліе.

(1885 г. Терентій Захаровычъ Юхыменко зъ Герцеванивки. Лирныкъ Новомосковскаго уѣзда Екатеринославской губерніи).

Если Редакція Кіевской старины пріиметъ напечатать псальму про Остахвія, то пусть напечатаетъ.

---

[1]) Алмазомъ въ Богословіи называется Іисусъ Христосъ и ученіе его.
[2]) Имя старца.
[3]) Тотъ же самый старець называется купець.

XI.

11 Августа 85 г.
С. Ярошовка.

Многоуважаемый
Порфирій Денисович!

Письмо Ваше, съ приложеніем розсказовъ о запорожцахъ я получилъ. Всѣ сообщенныя Вами подробности о Крюковскомъ, о харьковских кобзарях и т. п. для меня крайне интересны и не пропадутъ напрасно. Присланный Вами прошлый раз розсказ чумака о запорожцах и обѣ запорожскія пѣсни я отослал в «Кіевскую Старину». Лебединцев еще не отвѣтил мнѣ на то письмо, но я увѣренъ что разсказъ и отрывокъ пѣсни о запоржцахъ подъ Измаиловымъ будутъ напечатаны. Первая пѣсня гдѣ говорится о Галаганѣ, хотя очень любопытная, навѣрное в печать не попадетъ. Иногда, въ трудныхъ случаяхъ нынѣшній Галаган заступается за «Кіевск. Стар.» а потому редакція не рѣшится ссориться съ нимъ, напоминая о поганых поступках его поганаго предка. Видите к каким соображеніям принужцены, при наших порядках обращаться редакціи даже ученых журналовъ. Как только я узнаю что Ваши посылки будут напечатаны я напишу Лебединцеву о высылкѣ Вам той книги.

Присланная Вами псальма мнѣ извѣстна. Я записалъ ее от Братицы, у котораго она плоха и также искажена как и у Вашего лирника. Она великорусскаго происхожденія и в нѣскольких варіантах встрѣчается в «Каликах Перехожих» Безсонова. Когда я сосговлял списки напечатанных псальм (тот что помѣщенъ в моей статьѣ) у меня не было подъ рукой сборника Безсонова (это огромное изданіе в семи книгах, дорогое и уже рѣдко попадающееся в продажѣ) я мог только отмѣтить по старым своим замѣткам тѣ выпуски Безсонова гдѣ помѣщены малороссійскія псальмы. Их там штук 20 не болѣе и всѣ болѣе или менѣе извѣстныя. Сохраните ее у себя как варіант, в журналѣ же она не можетъ быть помѣщена т. к. не имѣет отдѣльно интереса. Что касается разсказов о запорожцах то напишите передать ли их для печати? Вы ничего об этом не написали в своемъ письмѣ.

Выраженіе «стали до тернівъ до мелюсівъ доіжжати»—встрѣчается в нѣскольких варіантах. Мелюсы, есть искаженное названіе рѣки Міус—лежащей на пути бѣгства Азовских братьев. Р. Міусъ, носящая и теперь это названіе принимаетъ въ себя рѣку Крымку и впадаетъ въ Азовское море. Тот округъ гдѣ она течетъ называется Міуским округом. Может быть в старину эта область носила названіе во множественном числѣ—Міусы, или по народному произношенію Мелюсы. (Как напр. теперь встрѣчаются урочища съ назван. во множеств. числѣ:—Крути Горбы и т. д.) Во всяком случаѣ это имя собственное. Пишу это въ отвѣтъ на вашъ вопросъ.

Я непремѣнно отправлюсь въ Гадячскій и Зеньковскій уѣздъ, недѣли через три. Такимъ образомъ я объѣзжу уѣзды Гадячскій, Зеньковскій и Миргородскій, а вы—Хорольскій и если можно Кобеляцкій и Константиноградскій. Случайно я узналъ недавно о существованіи кобзаря в с. Петровкѣ близ Константинограда. Не тот ли это о которомъ вы пишите что встрѣтили его? [1]) Во всяком случаѣ пожалуйста запишите отъ него что возможно. Если мы хорошо изслѣдуем эти шесть уѣздов относительно кобзарей, то действительно в Полтавской губерніи извѣстно будет по этой части почти все. Уѣзды Прилуцкій, Пирятинскій и Переяславскій я знаю. В Прилуцком кромѣ Вересая и нѣскольких лирников нѣт ничего. В Пирятинском есть Баша и два три ученика его. В Переяславском кобзарей нѣт, лирники есть на ярмарках. Лохвицкій уѣзд Вы знаете. Там может быть еще кое что и найдется. В Лубенском и Роменском—навряд ли. Пожалуйста сообщите мнѣ скорѣе что напишет Вам Михольцева относительно кобзаря из Розбишевки и относительно продажи копіи с ея рисунка. Мнѣ необходимо знать до выѣзда из дому. Я написал Трегубову о том чтобы взять у Бернштама ваши сказки. В первых числах августа Бернштам был в Кіевѣ и Трегубов должен был передать ему эту просьбу лично. Бернштама зовут Вильямъ Людвиговичъ. Петербурскаго адресса его я не знаю. Трегубов мнѣ еще не отвѣчал. Как только получу отвѣт сообщу Вам и тогда, если надо можно написать Бернштаму или Цвѣтковскому в Петербургъ. В том же письмѣ я написалъ о передачѣ через вторыя руки Вашей просьбы Драгом. объ обратной высылкѣ рукописей. Желаю от души чтобъ удалось их добыть обратно. Неудобно то что о Драгом. не совсѣм можно даже переписываться в письмах, т. как письма иногда читаютъ на почтѣ. Поэтому в этом отношеніи и Вам надо дѣйствовать осторожно, чтобы результат получился хорошій. Пишу Вам безсвязно потому что очень спѣшу. Сейчас ѣдут на почту и боюсь утерять случай, т. к. долго не отвѣчал вам, не бывъ дома. Пожалуйста напишите мнѣ

[1]) Степан Пересада, від якого Мартинович записував чимало—див. М. «Записи» с. 275. *К. Г.*

все то чего вы не успѣли написать в прошлый разъ и о чемъ хотѣли писать. Гдѣ портрет Крюковскаго рисованный Вами? У Вас или нѣт. Мнѣ кажется что неоконченность в костюмѣ еще не так важна. Если лицо выписано совсѣм, то костюм можно писать с другого, одѣв его так как был тогда одѣт Крбюковскій. Впрочем вы все это лучше меня знаете.

Пишите же мнѣ пожалуйста. Искренно уважающій Вас

В. Горленко.

XII.

Полтава.
14 Авг. 1885 г.

Многоуважаемый
Василій Петровичъ!

Около недѣли прожилъ я у слѣпца лирника Николая Дорошенка въ хуторѣ Шмыгляхъ подъ Полтавою. Отъ него я собралъ многія свѣдѣнія, указанія кобзарей неизвѣстныхъ доселѣ въ Полтавской губерніи. Если Вы не выѣхали еще для поисковъ, то очень желательно, чтобы моё письмо Васъ застало.

Дѣло въ томъ, что страна кобзарей въ Полтавской губерніи Миргородскій уѣздъ. Лирникъ Николай Дорошенко назвалъ мнѣ адресы тѣхъ кобзарей, которыхъ онъ знаетъ въ Миргородскомъ, Зѣньковскомъ, Хорольскомъ, Кобыляцкомъ уѣздахъ, а въ Полтавскомъ уѣздѣ назвалъ имена и адресы всѣх совершенно лирниковъ. Его сообщенія о кобзаряхъ такъ интересны, что ихъ слѣдуетъ напечатать вмѣстѣ съ тѣмъ, что собрано отъ него. А собралъ я отъ него около 600 словъ Слипѐцького языка̀. Записалъ съ полной подробностью обряды полученія отъ братіи права собирать въ пользу свою милостыню, играть на инструментѣ. Обряда этого строжайше держатся Полтавскіе и вообще, кажется, всѣ нищіе въ Полтавской губерніи. (Если я писалъ о Харьковскихъ, что тамъ многое не такъ какъ въ старину, то оказывается, что это только не въ этомъ отношеніи). Какъ жалко, что я не имѣю теперь времени прислать Вамъ копіи съ него, а оригиналъ прислалъ бы, но онъ настолько неразборчиво писанъ и въ иныхъ мѣстахъ написано послѣ то, что нужно прежде. И прежде то, что нужно послѣ. Я Васъ увѣряю, что совершенно ничего не поймёте. Дѣло только, скажу Вамъ, въ томъ, что есть «Одклинщыны» когда отходитъ ученикъ отъ Майстра и «Вызвилокъ» когда получаетъ позволеніе брать учениковъ».

Потомъ есть совершенно особый способъ здравствоваться учащемуся и выучившемуся уже майстру. Такой же, но только болѣе краткій товарища къ товарищу здравствованіе.

Дорошенко лирникъ сказалъ, что въ Миргородскомъ уѣздѣ въ его бытность тамъ встрѣчалъ онъ кобзарей больше чѣмъ лирниковъ. Изъ кобзарей онъ назвалъ слѣдующихъ, о которыхъ онъ на Ильи́нской (ярмаркѣ) объ ихнихъ слышилъ что живы, а [о] другихъ недавно.

Кобзари:

«у Мыргородьському уизди лирныкивъ мало, а самой кобзарь.
1. Самійло (стары́й) въ сами́мъ Мыргороди жыве. Жывый и до́си. Бачивъ виттиля парня на Вылѝньській бувъ.
2. Мыхайло його́ у́чень у Соро́чыньцяхъ [1]).
3. Олексій (старый) у Хомутци за Мыргородомъ.
4. Петро́ у Ма́льцяхъ. (и то́ стары́й.)
5. Охванасій у Чере́вкахъ по́ то́й бикъ Сорочынець.» (то есть отъ Полтавы.)

Знаменитые лирники.

1. Бутовській Юхымъ у Лыпнягáхъ зна [Запорозьськихъ (песень) Литъ 50. Бутовськый Юхымъ сьпивавъ Канивченка у Яреськахъ у яримарку.» Потомъ говорилъ (Мыкола Дорошенко). что Бутовській знаетъ такой варіантъ Азовскихъ братьевъ, что «серце якъ ножемъ пробывае.» Учился въ Кременчугскомъ, кажется, уѣздѣ. Въ Кременчугѣ его братъ, Бутовскаго, купецъ. Дорошенко учился въ Кобыляцкомъ уѣздѣ и поётъ Азовскихъ братьевъ (хотя всей (пѣсни) не знаетъ, (такихъ, какихъ нигдѣ не записано). Говорилъ, что Бутовскій этотъ варіантъ знаетъ въ совершенствѣ. Если я найду [пѣсни [Бутовскаго въ Хорольскомъ уѣздѣ, то запишу отъ него.

[1])Відомий Михайло Кравченко, кобзар. *К. Г.*

2 лирника:

1. Семенъ у Яреськахъ.
2. Архыпъ у Шышаци.

. . . . . .
. . . . . [1])

Въ Зѣньковскомъ уѣздѣ есть найлучшій, какъ оказывается, кобзарь Хведоръ Холодный (старый, но бездо́мный и бродя́жничаетъ). Недавно его привели по этапу изъ Бахмутскаго уѣзда. Если я его не застану въ Опошнѣ, то поѣду въ Ахтырскій уѣздъ, куда, какъ предполагаетъ Дорошенко, онъ, можетъ быть успѣлъ пойдти. Въ Зѣньковскомъ уѣздѣ, по словамъ Дорошенка, ничего особеннаго нѣтъ кромѣ Хведора Холоднаго. Если бы его живымъ застать!

P. S. Если успѣю за сегодня и зазавтра переписать то, что записалъ отъ Дорошенка, то пошлю Вамъ.

О Хведорѣ говорятъ, что очень хорошій кобзарь и... [1]) такъ видно, что знаетъ много.

...знавъ у Гадяцькимъ уизьди Миколенко Хома (кобзарь) старый уже чоловикъ. Росторопный. Ше, кажысь, жывый есть. Бувъ у Ху́хри въ ярмарку.» (Спросить у кого нибудь изъ слѣпцовъ.)

Ѣдьте въ Миргородскій уѣздъ. А я въ Зѣньковскій; мнѣ сручнѣе. А Миргородскій отъ меня дальше Зѣньковскаго. Хотя и Хорольскій дальше Зѣньковскаго? Лучше было бы, если бы поѣхали, прочитавши мои записи.

XIII.

Константиноградъ.
1 Сентября 1885 г.

Многоуважаемый
Василій Петровичъ!

Сегодня я пріѣхалъ съ своей поѣздки за слѣпецкими пѣснями. Пишу Вамъ теперъ покамѣсть что главнѣе Я былъ проѣздомъ въ Зѣньковскомъ уѣздѣ и спрашивалъ одного лирника молодого въ селѣ Тарасовкѣ въ двухъ верстахъ отъ Зинькова: есть ли въ уѣздѣ кобзари? Онъ сказалъ: нѣтъ ни одного, кромѣ того, котораго вы ищете. Его слѣпцы называютъ Холоднымъ за его бездомною жизнь, а настоящая его фамилія Грыце́нко Хведиръ Хведоровычъ. Ему 72-й годъ. Онъ ученикъ кобзаря Кочерги́ Мытра. Этотъ Кочерга Мытро ученикъ Хмельницкаго или какъ Хведиръ Хведоровычъ называетъ его Хмиль или Хмель, не умѣя совершенно назвать его иначе и не зная, что его Хмельницкимъ называютъ. Дѣло въ томъ, что Кочерга Мытро живъ до сихъ поръ. Онъ годами тремя старше Хведора Хведоровыча, который ему ученикъ и кумъ. Крестилъ у майстра дитя. Живетъ Мытро Кочерга въ мѣстечкѣ Би́льську верстахъ въ 17-и отъ Зѣнькова. Лѣтъ около сорока́ какъ оставилъ играть на бандуру. О нёмъ говорилъ Хведиръ Хведоровичъ, что онъ кромѣ Озовськыхъ братив, Алексѣя Поповича, Вдовы и другихъ знаетъ Марусю Богуславку, которую кобзарь Грыце́нко забылъ вмѣстѣ съ Кишкою Самійломъ и Самарскими братьями. Изъ Маруси Богуславки онъ Грыце́нко сказалъ нѣсколько десятковъ словъ, но не захотѣлъ мнѣ продиктовать ихъ для записи. Грыце́нко знаетъ четыре думы. Озовськыхъ братив, Олексія Поповича и Вдову. (Эти варіанты у него мало интересны потому, что такіе есть. Кобзарь Иванъ Городнцькій и Константиноградскій кобзарь Васыль Парасо́чка или Пересочка его ученики. Потомъ выучилъ одного играть на кобзу в Барвинковой. въ изюмскомъ уѣздѣ харьковской губерніи. А Коновченка четвертая его дума; онъ выучился ее въ Ахтырскомъ уѣздѣ отъ Кобзаря. Это очень и очень прекрасный и самостоятельный варіантъ. Единственная у него интересная дума.

Возвращаюсь опять назадъ. Я кобзаря Грыценка или Холоднаго нашолъ въ Гадяцкомъ уѣздѣ въ мѣстечкѣ Лютенькѣ, ѣхавши за нимъ слѣдомъ. Сперва я пріѣхалъ въ Опо́шню, которую мнѣ указали какъ мѣсто его жительства. Въ Опошнѣ я его не засталъ. Ещо ѣдя изъ Полтавы въ Опошню, мнѣ одинъ слѣпецъ на дорогѣ сказалъ, что онъ живётъ въ мѣстечкѣ Котельвѣ Ахтырскаго уѣзда. Я изъ Опошни поѣхалъ въ Котельву. Въ Котельвѣ въ шпытали сказали, что онъ жилъ дѣйствительно, но пошолъ за нищими опять въ Зѣньковскій уѣздъ прямо на Зѣньковъ и живетъ подъ Зѣньковымъ въ пяти верстахъ въ селѣ Сту́пкахъ. Я поѣхалъ въ Сту́пки. Та́мъ сказали что онъ въ селѣ Тарасовкѣ. Я въ Тарасовку. Тамъ сказали, что онъ въ послѣднее время былъ въ Лютенькѣ, мѣстечкѣ Гадяцкаго уѣзда. Я поѣхалъ въ Лютеньку, гдѣ и нашолъ его. Онъ такъ бѣденъ, что не въ состояніи имѣть своего поводыря,

[1]) Шматок листа загублено.
[2]) Нерозібрано.

и потому гдѣ возьмутъ его прохожіе нищіе и куда они идутъ, имѣя своихъ поводырей,—туда и онъ идётъ за ними.

Я засталъ его въ Лютенькѣ, гдѣ записалъ все что было возможно отъ него и поѣхалъ въ Константиноградъ. Я за нимъ поѣхалъ потому, что зналъ о нёмъ многое, и зналъ способъ его искать. До Вашего свѣдѣнія довожу, что въ Зѣньковскомъ уѣздѣ кромѣ Грыцéнка, который по рожденію и по наукѣ Зѣньковскій кобзарь, а съ молодости ещо не житель Зѣньковскаго уѣзда, есть ещо два кобзаря: одинъ Мытро Кочерга въ Мѣстечкѣ Бильську, а другой тотъ, о которомъ я говорю. Хведиръ Хведоровичъ Грыценко Уроженецъ Груни Опошнянской волости.

А кромѣ того я отъ Грыценка записалъ имена и фамиліи всѣхъ лирников Зѣньковскаго уѣзда и ихъ адресы, и, по возможности ихъ возрастъ и знанія Этотъ списокъ я приложу при этомъ письмѣ. У Кочергы я не былъ. Сообщаю Вамъ о нёмъ какъ объ очень интересномъ кобзарѣ, знающемъ «Дивку Бранку» какъ говорилъ Грыценко. Я же въ Зѣньковскій уѣздъ не поѣду, а поѣду въ Хорольскій уѣздъ, но только черезъ нѣсколько времени. Потомъ сообщу Вамъ очень важное обстоятельство относительно Кочерги. У него произношеніе сдѣлалось очень труднымъ для пониманія. Говорилъ быстро и не разборчиво, и, если не ошибаюсь, сильно глухой. Но если есть посредникъ при разговорѣ, такъ дѣло поправимое. Кромѣ того у него жена, говорятъ, пьянствуетъ и распутствуетъ, и къ людямъ болѣе такая, что прогонитъ чужого человѣка. Это обстоятельство очень важное въ пользу того, что къ нему нужно ѣхать съ проводникомъ. Значитъ, для Васъ остаётся отыскать Хведора Грыценка. Но Вамъ нужно спрашивать не Хведора Грыценка а Хведора Холодного у нищихъ. Искать его слѣдуетъ начиная съ Лютéньки, гдѣ я его оставилъ. Въ настоящее время, какъ я предполагаю, онъ и до сихъ поръ тамъ.

Когда пріѣдете въ Лютéньку, то спросите гдѣ живётъ слѣпецъ Романъ Гацькó. Онъ живётъ на Западной сторонѣ мѣстечка. Вамъ лучше всего спросить:—гдѣ шынокъ жыда Борыса? Когда Вамъ укажутъ улицу и Вы дойдёте до того шинка,—тамъ спросите гдѣ живётъ слѣпецъ Романъ Гацько? Въ мѣстечкѣ слѣпцовъ много даже и на той удицѣ, гдѣ шинокъ жида Борыса, два слѣпца мнѣ извѣстные живутъ, а можетъ быть ихъ есть и больше въ томъ околоткѣ. Вы спросите Романа Гацька. Наружность опишете такъ: чернéнького скажите. Потому, что тамъ вблизи живётъ блондинъ слѣпецъ. Я думаю, что такъ не ошибётесь, если такъ спросите. У этого Романа жилъ Хведоръ Холодный. Когда войдёте въ хату, то спросите: это живётъ Романъ Ивановичъ Ярéменко? Гацькó его уличное прозаніе и онъ обижается за это. Ярéменко очень честный человѣкъ. Замѣчательная въ нёмъ черта: некорыстолюбивый. Когда я пришолъ къ нему въ хату, гдѣ сразу увидѣлъ Холоднаго и когда я сказалъ, что хочу записать отъ него пѣсни, то Романъ сказалъ, что до тѣхъ поръ пока я запишу т. е. недѣли двѣ онъ будетъ меня кормить и ему очень странно кажется, что за это нужно деньги платить (собственно за хлѣбъ). Я удивлёнъ былъ этимъ. Это я Вамъ говорю на тотъ случай, что можетъ быть, если Вы застанете Хведора Хведоровича Грыцéнка у него, то, можетъ быть, Вамъ придётся и пожить у него до поѣздки Вашей съ Грыценкомъ въ Бильське, которое, какъ я думаю, никакъ не далѣе 50-и вёрстъ отъ Лютеньки. Мнѣ сказалъ Грыцéнко, что Бильське 17 вёрстъ отъ Зѣнькова, но я не спросилъ въ какую сторону. А Зѣньковъ отъ Лютеньки верстахъ въ 30-и если не меньше.

Если Вы застанете у Романа Грыценка, то Вы дѣло, быть можетъ, сдѣлаете. Но если не застанете у Романа; то всё таки онъ Вамъ скажетъ куда пошолъ Хведоръ Хведоровичъ Грыценка. Тогда уже Вамъ придётся искать Грыцéнка и съ нимъ всмѣтѣ ѣхать. Мнѣ кажется, что безъ Хведора немного рисковано ѣхать къ Кочергѣ ввиду его косноязычности. Хведоръ не косноязычный и то я по нѣсколько разъ спрашивалъ какъ онъ выговариваетъ какое нибудь слово. Потомъ—это моя личная и убѣдительная просьба: когда запишите какую нибудь думу, то потомъ заставьте слѣпца повторить, а сами повѣряйте и приписывайте то, что онъ прежде диктовалъ. [Если] пропустилъ или разницу замѣтили, то есть другое употребленное имъ выраженіе. Записавши думы записывайте псáльмы. Дня черезъ три заставьте его опять продиктовать думу; опять найдёте разницу, потомъ ещо весьма важное обстоятельство: когда дума записана и повѣрена за вторымъ разомъ,—заставьте его пропѣть. Тогда Вы прибавите къ записаному ещо новыя слова и выраженія. Напримѣръ: слѣпецъ когда диктуетъ, то говоритъ: «Изъ города изъ Азова». А если поетъ, то говоритъ: «Ой то то жъ изъ города жъ изъ Азова». И вся дума въ пѣніи совсѣмъ можетъ быть не такая, если внимательно прослѣтдиь за выраженіями въ пѣніи, чѣмъ въ диктовкѣ. Въ рѣдкихъ случаяхъ то, что я сказалъ, бываетъ не примѣнимо.

Прошу Васъ, обратите на это вниманіе. Тогда увидите, что будетъ разница между записаннымъ прежде и послѣ.

Поспѣшите отыскать Холоднаго Хведора въ Лютенькѣ или пока, быть можетъ онъ не отошолъ отъ Лютеньки, а то можетъ зайдти далеко. Онъ говорил что хочетъ прйдти въ Полтаву, а изъ Полтавы въ Константиноградъ къ своему ученику Пересо́чкѣ въ Петровку, но это, я думаю относительно, не такъ скоро будетъ.

Въ Миргородскомъ уѣздѣ, я узналъ отъ Романа Яременка, ещо слѣдующихъ кобзарей. Пишу ихъ вмѣстѣ съ тѣми, о которыхъ я Вамъ послалъ письмо. Получили ли Вы моё письмо, писанное мною иза Полтавы? Если получили, то отвѣтьте.

Отъ Романа:

1. Въ Мыргороди Самійло. (Литъ сорокъ пьять.)
2. У Хомутци Иванъ Сироштанъ. (нема ще со́рока.)
3. У Хомутци Олексій. (сорокъ литъ.)
4. У Хомутци Семенъ Ла́врышъ (40—50 литъ).
5. У Хомутци Якивъ.
6. У Зайивця́хъ Мусій. (литъ трыдцять.)
7. У Зайивця́хъ Петро, та
8. У Зайивцяхъ Ахванасій (тотъ, который жилъ у Чере́вкахъ.) но это не всѣ Миргородскіе кобзари. Тамъ ещо есть. Мнѣ названы только тѣ, которые, извѣстны Яременку. Если я не ошибаюсь, то ещо Юхымъ съ Попивкы, если я не назвалъ Юхыма съ Попивкы нечаянно кобзаремъ. Остальные всѣ записаны вѣрно. Миргородскій уѣздъ вѣроятно оазисъ кобзарей въ Полтавской губерніи. Впрочемъ можетъ быть, невѣрно потому, что неизвѣстно ничеге о Хорольскихъ, кобзаряхъ. Трёхъ кобзарей въ Хорольскомъ уѣздѣ мнѣ наззвали. Въ Кобыляцкомъ одного (старого).

Хведоръ Холодный совершенно безпріютный и ему всё равно гдѣ бы ни скитаться. Его одинъ дурило панычъ женилъ на слѣпой, когда ему было 40 лѣтъ. Хведоръ съ женою не живётъ, хотя ее очень уважаетъ. Этотъ панычъ держалъ у себя кобзарей за ихъ нецензурныя пѣсни. И послѣ «за качества» попалъ въ ссылку, гдѣ вскорѣ и умеръ. Но видно всё таки, тотъ панычъ имѣлъ что то хорошое. Кобзарь разсказывалъ о нёмъ страшныя его юродства и вместѣ съ тѣмъ не пропускалъ лучшихъ его сторонъ, и вспоминалъ о нёмъ съ уваженіемъ.

Лучшаго кобзаря какъ музыканта я не слышилъ, какъ Хведоръ Грыценко. У него у бандуры три строя: «К о́ с ы й» с т р о й, «Скры́пошный» и «Б а н д у р ы́ с ь к ы й». Играетъ лѣвой рукой на приструнках всѣми пальцами и правой не всѣми. Игра его напоминаетъ хорошую игру на скрипкѣ. У него были бандуры въ 45 струнъ съ полутонами и діэзами. Но теперъ у него старая бандура орѣховая, принадлежавшая кобзарю Г а в р ы л у В о́ в к у.

Ученикъ Г а в р ы л а В о в к а кобзарь С а в к а Л о́ т ы ш ъ. (фамилія Ло́тышъ по вулышному.) Живётъ въ Лютенькѣ. Я отъ него не записывалъ пѣсень, но мнѣ извѣстно, что онъ знаетъ Озовскихъ братьевъ, Вдову и Сестру и брата. Можетъ быть и ещо что нибудь онъ знаетъ—мнѣ неизвѣстно. Псальомъ онъ немного знаетъ.

Отъ Холоднаго я записалъ около сорока псалёмъ которыя онъ твёрдо знаетъ. А такихъ, которыя онъ не твёрдо знаетъ, то же немного. Пріймите въ соображеніе С а в к у Л о́ т ы ш а или Л о т а ш я́.

Въ Вашихъ письмахъ Вы пишите: что Вамъ сдѣлать съ преданіями, которыя я послалъ Вамъ? Я, значитъ, забылъ въ томъ письмѣ попросить Васъ передать ихъ въ редакцію. Будьте столь добры, передайте. Я бы Васъ и не затруднялъ этимъ, но я это дѣлаю потому, что пославши одинъ разъ запись, не получилъ отвѣта. По этому я совершенно не знаю какъ мнѣ поступить въ такихъ случаяхъ. Будьте добры передайте въ редакцію.

Главнаго забылъ написать.

Въ Розбышовкѣ этимъ лѣтомъ около Петра и Павла умеръ хорошій кобзарь Лыходи́лъ. Говорили, что «стары́й и ма́йстеръ до́брый». Это вѣроятно тотъ что нарисованъ въ альбомѣ у Михальцовой. Михальцевой я не писалъ до сихъ поръ. На дняхъ напишу непремѣнно.

Обратите особое внимание на лирника Буто́вскаго Юхы́ма. Его въ Миргородскомъ уѣздѣ должны всѣ слѣпцы знать. Онъ между слѣпцами аристократъ. Хорошо одѣвается и держитъ себя по барски. Его братъ купецъ въ Кременчугѣ, но онъ пожелалъ быть лирникомъ и, говорятъ, знаетъ много и поётъ хорошо. Дорошенко лирникъ говорилъ, что онъ «струме́нщыкъ безъ чысла́». Наукы онъ или Кобыляцкой или Кременчугской. Я слышилъ отъ Дорошенка Озовскихъ братьевъ Кобыляцкой науки; это совершенно неизвѣстный варіантъ имѣющій свои красо́ты, но Дорошенко его всего (варіанта) не знаетъ. Бутовскій Юхымъ знаетъ «подходяще къ тому» по словамъ Доро-

шéнка. Говоритъ что такія слова, что каждымъ словомъ «якъ ножемъ серце пробывае.»

Потомъ назвали мнѣ въ Красномъ Кутѣ Богодуховскаго уѣзда, Харьковской губерніи кобзаря знающаго много Козацкихъ пѣсень. Я спрашивалъ Хведора Грыценка какъ эти пѣсни называются? Озóвськи браты, Олексій Попóвычъ, Удовá. Онъ сказалъ: «Козáцьки письни» [1]). Я спросилъ его не слышилъ ли онъ отъ старыхъ майстрúвъ, что эти пѣсни назывались «думами». Онъ сказалъ, что нигдѣ никогда не слышилъ. И однажды, совѣтуя мнѣ какъ разспрашивать у кобзарей пѣснь, сказалъ: «скажить Козáцькыхъ писéнь; потому, що всú кобзарú знáють, шо вонú такъ называ́ютьця.» Обратите вниманіе какъ Вамъ будуть называть другіе кобзари эти пѣсни.

Въ томъ варіантѣ Дорошéнка должно быть такъ: братья проѣзжали дубовыми лѣсами. Средній братъ рубилъ дубовыя вѣтви. Костюмъ на братьяхъ красивый: золотыя кисти на жупанахъ.

Обратите особое вниманіе на Бутовскаго Юхыма. Жилъ онъ въ Лыпнягáхъ, но теперъ Дорошéнку положительно не извѣстно гдѣ онъ живётъ. Лѣтъ Бутовскому около 50.

Если Вы письма моего изъ Полтавы не получили, то напишите мнѣ, я Вамъ повторю о кобзаряхъ Миргородскихъ. Повторю Вамъ теперъ слова лирника Дорошенка:

«У Мыргородьському вьизди лирныкивъ мало а самый кобзарь.

1. Самійло у самимъ Миргороди живе. Живый и доси. Бачывъ виттиля парня оце на Выльиньській бувъ.

2. Мыхайло его учень. (Самійла) у Сорóчыньцяхъ.

3. Олексій старый у Хомутци за Миргородомъ.

4. Петро у Мáльцяхъ. И тó старый.

5. Охванасій Черéвківськый.

Но искусныхъ кобзарей мало и въ Миргородскомъ уѣздѣ, а большею частью такіе, которыхъ слѣпцы и видющіе дразнятъ «корякáмы неотéсанными», Плохая форма бандуры напоминаетъ корякá.

Въ Лебединскомъ уѣздѣ кобзарей нѣтъ. Но я это ещо обстоятельнѣе повторю. Въ Лебединѣ былъ кобзарь Чапля Семенъ. Умеръ давно, лѣтъ около тридцати. У него, по словамъ Кобзаря Грыценка была бандура въ 75 струнъ. Грыценко много очень интереснаго про объ этомъ покойномъ кобзарѣ разсказывалъ.

Повторяю Вамъ о Кочергѣ. Имѣйте его въ виду и къ кобзарю слѣдкуетъ къ первому къ нему поѣхать. А Миргородскіе пусть потерпятъ. Въ Ахтырскомъ уѣздѣ тоже кобзарей нѣтъ.

Портрета (Крюковскаго) Кравчéнка того, который имѣю, рисованый карандашомъ, послать немогу во первыхъ потому, что не имѣю, такого состава, которымъ покрываютъ рисунокъ, чтобы онъ не растёрся, а во вторыхъ: главнаго портрета, съ котораго нарисованъ этотъ у меня, здѣсь нѣтъ, а въ Петербургѣ. Когда получу его оттуда—тамъ не кончена совершенно бандура;—когда кончу, то пришлю.

Остаюсь уважающій Васъ
Порфирій Мартиновичъ.

Извините, что неразборчиво написано. Читайте какъ нибудь.

Кобзарь Грыценко умница замѣчательный. Онъ Вамъ окажетъ большую помощь у Кочергы.

Лирныкы и кобзари зинькивського уизда.

Лирныкы.

1. Клацькó у Бúркахъ. Грачъ добрый, сказавъ кобзарь Грыценко. Лютенька. Литъ до 70-ы, мабуть. Жывéть и теперъ у Бúркахъ, сказавъ Лирныкъ Мыкола Дорошенко. Хутиръ Шмыглú пидъ Полтавою.

2. Сомпсонъ у Ковалúвци. Ни грать ни сьпивать. (т. е. плохой артистъ)

3. Быкъ Грыцькó. Кóло Тахтаулова въ Грýни на хуторáхъ жывéть винъ.

4. Захáрько въ Грýни.

5. Антонъ у Пúркахъ. Не óвсимъ дýже.

6. Пылы́пъ Поклóньськый. у Грýни. Не щó (т. е. порядочный артистъ.) Есть трохы та не óвсимъ дýже, щобъ такы óтъ дýже.

7. Сы́минъ Груньськы́й. Парубокъ. А може теперъ и жонáтый.

[1]) Я спросилъ: «И Вдова козацька письня? Он сказалъ: «И Вдова козацька письня» это совершенно сходно съ тѣмъ, что говорилъ покойный Крюковській-Кравченко.

8. Кондратъ Лейбивськый. Лейбынъ хутиръ. И той добренько гра, а псальомъ, то й не тотъ. Литъ у сорока въ пьяти.

9. Васыль въ Тарасивци. (у этого я былъ въ Тарасовкѣ. Онъ молодой.)

10. Ялысей у Батькахъ. Въ того, положымъ е, та не багато. Годивъ 45 можеть.

11. Ярестъ у Грути. Та трохы въ того.

12. Хведотъ у Будыщахъ у Лютеньськыхъ. Самъ Груньськый. (Лютеньськи Будыща, кажеться, въ Гадяцькимъ уизьди.)

13. Сукара Иванъ у Грути. Сообщилъ Кобзарь Хведиръ Хведоровичъ Грыценка.

Кобзари.

1. Мытро Кочерга. У Билськy жыве.

2. Хведиръ Хведоровычъ Грыценко. Ученикъ Кочергы. Родывся у Гляньську Зинькивського вьизда. Опишлянськойи волосты. Слова Грыценка.

Подробный списокъ лирниковъ Полтавскаго уѣзда тоже я сдѣлалъ. Когда будете въ Миргородскомъ уѣздѣ, то сдѣлайте списокъ кобзарей и лирниковъ, которые составляютъ, приблизительно третью часть изъ всѣхъ слѣпыхъ въ уѣздѣ.

Такъ же прошу, будьте добры, достаньте поскорѣе отъ Бернштама мои сказки. Напишите ему. Это тѣ сказки, которыя записалъ я отъ Забродчика, и отъ него можно ещо записать о запорожцахъ, если показать ему хоть одну сказку напечатанную. Что забылъ теперъ написать,—напишу въ другомъ письмѣ.

Художницѣ Михальцевой напишу обстоятельно объ этомъ дѣлѣ. Если она не согласится продать рисунка, такъ какъ онъ у нея въ альбомѣ: рисунокъ на одномъ листѣ нѣсколько рисунковъ, то, по крайней мѣрѣ, копію, я думаю, что согласится сдѣлать.

При письмѣ я прилагаю нѣсколько разсказовъ о запорожцах и просто разсказовъ не о запорожцахъ. Обратите вниманіе на тотъ, около котораго стоитъ такой знакъ: Х. Будьте добры, пошлите это въ редакцію. Мнѣ очень бы хотѣлось, чтобы они были поскорѣе напечатаны. Потому, что я могъ бы ещо записать отъ того старика, если онъ живъ, представивши ему напечатанныя его разсказы. Я съ нимъ въ такихъ отношеніяхъ, что являться къ нему безъ напечатанныхъ неловко. Пять лѣтъ, почти тому назадъ, какъ онъ мнѣ говорилъ и я, молъ, съ ними ничего не сдѣлалъ. Значитъ, может подумать,—не стоитъ говорить, потому, что это переливаніе съ пустого въ порожнее,—въ этомъ родѣ.

Порфирій Мартиновичъ.

XIV.

Константиноградъ.
10 сентября 1885 г.

Многоуважаемый
Василій Петровичъ!

Въ прошломъ письмѣ я забылъ Вамъ написать ещо о двухъ кобзаряхъ, писать о которыхъ я сперва не считалъ нужнымъ потому, что слышилъ, что они многое перезабыли. Оба эти кобзаря старики и лѣтъ по 30 или 40 какъ оставили играть на бандурѣ.

О нихъ сообщилъ мнѣ слѣпецъ Романъ Ивановичъ Яременко въ Лютенькѣ.

1. У Павливци Даныло Хомовычъ (фамиліи не извѣстно) кобзарь. 18 верстъ до Зинькова.

2. У Лютеньськыхъ Будыщахъ Мусій Гордіецъ Кобзарь.

Лютеньськи Будыща, кажется, въ 7-и верстахъ отъ Павливкы. А Павливка въ 18-и верстахъ отъ Зинькова. Оба эти кобзаря живутъ не далеко отъ Мытра Кочергы, который живётъ у Билськy. Лютеньськія Будыща, я не знаю, кажется на границѣ Зѣньковскаго уѣзда. Будыща есть недалеко отъ Полтавы называются Велыки Будыща, а это Лютеньськи Будыща. Они недалеко отъ Лютеньки, гдѣ живётъ ученикъ Гаврыла Вовка кобзарь Савка Максымовычъ Лотышъ. Кацюба, кажется, настоящая его фамилія. Самъ же покойный Гаврыло Вовкъ жилъ тоже въ Павливци, гдѣ теперъ живётъ кобзарь Даныло Хомовычъ. Кочерга живётъ постоянно дома. За подаяніемъ не ходитъ ни осенью ни зимою.

Къ этимъ кобзарямъ не худо бы было обратиться, такъ какъ дѣйствительно старымъ майстрамъ товарищамъ Гаврыла Вовка и другихъ. Какъ я о нихъ не разспрашивалъ, но только узналъ, что одинъ изъ нихъ не помню кто или

Даныло Хомовычъ или Мусій Горціецъ пѣлъ недавно на ярмаркѣ Сковородынську «Всякому городу» [1]). Знають ли они козацкія пѣсни—не узналъ какія, навѣрно Озовськыхъ братывъ и пр. знаютъ. Безъ этихъ пѣсень не могли быть кобзари. Если Вы ещо не ѣздили въ Зѣньковскій уѣздъ, то всё таки прежде всего поѣдьте къ Мытру Кочергѣ въ Бильське. Этого кобзаря никакъ нельзя пропустить, чтобы не записать отъ него пѣсень. Кромѣ того, если будете у него, то не забудьте отъ него записать псальму «про Глиба й Борыса». Я слышилъ отъ кобзаря Грыценка, что Кочерга ее знаетъ.

Эти два кобзаря старики. Объ одномъ изъ нихъ я слышилъ что здорово забылъ то, что зналъ. Кажется, это говорилось о Будыщанскомъ (Лютеньськихъ Будыщъ) Мусіѣ Гордійцѣ. И такъ въ Зѣньковскомъ уѣздѣ три кобзаря:

1. Мытро Кочерга.
2. Хведиръ Грыценко.
3. Даныло Хомовычъ.

Тотъ кобзарь въ селѣ Петровкѣ близь Константинограда мнѣ извѣстенъ. Онъ ученикъ Хведора Грыценка. Значитъ по наукѣ онъ внукъ Кочергы и правнукъ Хмеля или Хмельницкаго. Кобзарь Иванъ Городныцькій въ Готвѣ тоже правнукъ по наукѣ Хмеля потому, что ученикъ Грыценка Городницкій.

Въ Гадяцкомъ уѣздѣ кобзари.

1. Савка Лотышъ въ Лютенькѣ.
2. Мусій Гордієць у Лютеньськихъ Будышахъ (старый.)

Кочерга знаетъ думу про сестру и про брата, которую Грыценко не всю знаетъ. Если отъ Кочергы только есть возможность записать, судя по многимъ обстоятельствамъ, я думаю, что есть, такъ это должна быть хорошая находка.

Потомъ въ Лютенькѣ есть ешо Хома слѣпецъ житель Лютеньки кое какъ умѣющій играть на бандуру. Озовскихъ братьевъ и онъ знаетъ. Объ остальныхъ пѣсняхъ не знаю. Знаю только, что онъ очень мало знаетъ и очень не твёрдо. Если онъ ученикъ Савки, то онъ не интересенъ.

Относительно Миргородскихъ кобзарей: тамъ не больше, вѣроятно, четырёхъ человѣкъ хорошо обученныхъ и твердо знающихъ пѣсни. Юхыма Бутковскаго исключать изъ числа лирниковъ нельзя потому, что Вы отъ него запишите такой варіантъ Озовскихъ братьевъ, какого нѣтъ во всёмъ сборникѣ. (въ смыслѣ новины.) Онъ уроженецъ Кременчугскаго уѣзда. Если Бутовскій Кременчугской науки, то варіантъ его долженъ быть весьма интересенъ. Если бы Вамъ пришлось побывать у Бутовскаго, то свѣдѣнія отъ Бутовскаго о Кременчугскихъ и Кобыляцкихъ лирникахъ могли бы пополнить мои свѣдѣнія. Во всякомъ случаѣ Бутовскаго не минайте. Остальные же кобзари Миргородскіе кромѣ Самійла, Олексія и Петра [2]), на котораго говорили, что хорошъ и ещо нѣсколькихъ говорятъ, что большею частію плохія кобзари. А чтобы въ Зѣньковскомъ уѣздѣ продолжалось кобзарство такъ какъ въ Миргородскомъ уѣздѣ, такъ я положительно говорю, что нѣтъ.

Въ Красномъ Кутѣ тамъ, гдѣ жилъ кобзарь, который учился у Рыгоренка думъ есть и теперъ кобзарь знающій много козацкихъ пѣсень.

Остаюсь уважающій Васъ
Порфирій Мартиновичъ.

Адресъ. Константиноградъ. Порфирію Денисовичу Мартиновичу.

Получили ли Вы то моё письмо, которое я послалъ изъ Полтавы простымъ не заказнымъ въ началѣ Августа?

XV.

С. Ярошовка.
20 Сентября.

Многоуважаемый Порфирій Денисовичъ!

Оба Ваши письма я получил, одно в концѣ августа, другое в началѣ сентября. Я не писал вамъ съ тѣхъ поръ, как вы вѣроятно и догадались, потому что все это время провел в предположенной поѣздкѣ. О ней сейчас и сообщу вамъ. Для меня она была крайне неблагопріятна. Получивши ваши, так обрадовавшіе меня свѣдѣнія о миргородских кобзарях, я двинулся к 8-му (выѣхал 5-го) в Миргород, зная что 8-го там ярмарка и что я большинство их там встрѣчу. На ярмаркѣ записывать что нибудь невозможно, но т. к. они там собираются, то это значительно облегчает труды их поисков. Съ первого же

[1]) Мусій Гордієць співав.
[2]) Очень можетъ быть, что изъ этихъ трёхъ два одной науки.

дня я нашелъ их. Были почти всѣ означенные в вашем спискѣ, причемъ, впрочемъ, съ струментом, было только двое,—остальные с веревочными издѣліями. Пристановище их было у Самійла, о котором вы тоже писали. Туда я и направился. Самійло этотъ оказался величайшій негодяй: вѣчно пьяный, едва ворочающій языком. У него живут слѣпые женщины—нищенки и кажется он их ужасно эксплуатируетъ. В хатѣ живет еще другой слѣпой—тесть или зять Самійла—не разберешь—но такое же безтолклвое созданіе—Онисько. Вечером вся братія была в сборѣ. Встрѣтили меня нѣкоторые крайнѣ подозрительно (знакомство началось с одним на ярмаркѣ, потом я сказал что я прійду к ним). Другія напротив не обнаружили боязни и были хороши со мной. Между ними попадались симпатичные личности как извѣстный вам Афанасій, еще молодой слѣпец из Хомутца (Хомутец оказывается средоточіем кобзарей, но все очень плохих) и один из Мальцев. Сам же хозяин чуть меня не выгнал, хотя он сам не представляет для меня не малѣйшаго интереса. Очевидно что сам он ни черта не знает, да из его пьяной глотки все бы вышло в обезображеном видѣ, и отъ него я не стал бы и записывать. Тѣм не менѣе и на другой день я был у них в вмѣстѣ с ними справлял б а л ъ как кажется всегда кончающій у них них ярмарку [1]). Я угощал их водкой а они меня, все в надеждѣ все таки чего нибудь добиться. Тут, от нѣкоторых, наслушался много подробностей о их бытѣ. Оказывается напр. что одною из причин исчезновенія старых думъ, то что старые кобзари, умышленно, н е с м о т р я н а ж е л а н і я и н а п р о с ь б ы м о л о д ы х не учили их хорошим думам, чтобы имѣть преимущество перед ними. В этом отношеніи и Крюковскій не дѣлал исключенія. Вообще я о нем услыхал много дурного, и от таких, заслуживающих довѣрія лиц как Афанасій. Да, надо вам сказать, что къ миргородским кобзарям дошла уже какими то путями чутка о ваших поисках Федора Холоднаго. То обстоятельство, что вдруг за этим вслѣд являюсь я и тоже начинаю усиленные поиски кобзарей и дум—привело их в смущеніе. «Э! Шось буде! Десь мы опинимось!» Всѣ мои усилія разтолковать истинный смысл дѣла розбивались сначала и вопросы один безсмысленнѣе и нелѣпѣе другого—все повторялись. Потом я сговорился дружески с нѣкоторыми. Но эти молодые совсѣм не интересны. Они ничего не знают, т. е. один—может спѣть Озовских братьев, другой Олексія Поповича, третіи Вдову—но все съ такими ничтожными разницами, против извѣстных текстов что записывать не стоит. Единственным хоть нѣсколько старосвѣтскимъ, пѣвцом оказался лирник—Олександр Кузьменко (по прозванію Сокуръ) изъ города Хорола, на него конечно я и обратил вниманіе. Это старик, довольно буйного нрава, циничный на словах, котор. перед другими пользовался каким то престижем, не смотря на то что он лирник, а они кобзари. На него то я и налегъ. Но трудно было добиться. Он пил и послѣ ярмарки еще два дня и наконец только на третіи я мог записать от него Азовских братьев (посредственный варіант) и Коновченка—варіант котор. когда то был прекрасным, древним, но теперь мѣстами искаженный примѣсью какой то кабацкой грязи. Тѣм не менѣе в нем есть превосходныя строки и выраженія большой древности. Сокур изучил его давно, в Пирятинском уѣздѣ, не сказал от кого. Еще от него я записал одну п а р о д і ю н а д у м ы. Онѣ есть уже в сборн. Чубинскаго. (т. 5-й) но у Сокура длиннѣе, хотя приправлена совсѣм уже безсмысленной болтовней. При ваших поисках, добрѣйшій Порфир. Денисов. обратите ваше вниманіе и на этого рода произведенія Пародіи. Может быть отыщется еще двѣ три, не в этом ли родѣ Козак Михій? Онѣ очень характерны и составлены с большим юмором. Таким образом из Миргорода по селам я не поѣхал т. к. видѣл на лицо всѣх мѣстных кобзарей. Был еще один, который ушел от Саміила до начала пьянства домой а между тѣм, по разсказам, оказался самым интересным. Это—П е т р о С и д о р о в и ч ъ Н е с т е р е н к о из села [?] [1]) Мелюшéк, Хорольскаго уѣзда (на границѣ Миргородскаго (хотя это была уже ваша область, но зная как легко пропустить этих господъ, я рѣшился погнаться вслѣд за ним. В Мелюшкáх его уже не оказалось—отправился у х о д к у. Я переночевал там в чьей то коморѣ и вернулся в Миргородъ. Но на Петра Нестеренка вы обратите пожалуйста особенное вниманіе, когда будете в Хорольск. уѣздѣ. По словам наиболѣе достовѣрных миргородских кобзарей—он хороших знаній. Ему около 50 лѣт. Вдобавок извѣстный вам Бутовскій его зять и от него выучился. Слѣдоват. тут можно убить двух зайцев одним выстрѣлом. Бутовскій живет тепер в Кременчуцком уѣздѣ, возлѣ села Броварок в $1^1/_2$ верст., в хуторѣ. Из Миргорода я отправился в Полтаву, гдѣ имѣл дѣло. На ярмаркѣ Полтавской (14 сент.) как и слѣдовало ожидать кобзарей не встрѣтил. Я имѣл намѣреніе от Полтавы двинуть на Зеньковскій уѣзд, чтобы отыскать Кочергу (кстати по словам слѣпцов Холодный уже ушел

[1]) Тут видрано шматок паперу.

из Лютеньки) и проѣхать в Гадячскій уѣзд. Но получил письмо из Дому вслѣдствіи которого должен был немедленно уѣхать и обратно поѣхать уже по желѣзной дорогѣ.

Вот исторія моей поѣздки. Таким образом у меня остался Кочерга и гадячскій кобзарь (в Венслововвкѣ) до другого раза, на эту же осень. Напишите пожалуста подробнѣе о ваших поисках. Вы гораздо энергичнѣе и безконечно самоотверженнѣе меня, а потому надо надѣяться что и удача у вас будет лучше. Откровенно признаюсь что перед вашим самоотверженіем я совершенно преклоняюсь. Я же сам часто начинаю терять вѣру в возможность спасти еще чтонибудь. Ваши запорожскіе разсказы и пѣсни из Вереміевки отдалъ в «Кіевскую Старину» Но Лебединцев кобениться почему то желая приспособить их для печати т. е. испортить. Я на это не дал согласія, а потому до сих пор они и не напечатаны. Но я сдѣлаю все возможное чтобы он напечатал их без перемѣн. Ради Бога не теряйте энергіи, которой так много нужно для собирателя. Пускай пока хоть все будет у вас. Нѣт никакого сомнѣнія,что все это увидит свѣт и ваш безкорыстный труд и ваша рѣдкая любовь к родинѣ и народу встрѣтит справедливую оцѣнку! Я получил отвѣт от лица, котор. просил добыть ваши рукописи от Мих. Петр. Увы! Этим путем нѣт надежды. Попробуйте своим путем, соблюдая в письмах крайнюю осторожность (для пользы самого дѣла) Пишите мнѣ в Дмитровку. Искренно вас уважающій

В. Горленко.

XVI.

Константиноградъ.
25-го Сентября 1885 г.

Многоуважаемый
Василій Петровичъ!

Письмо Ваше 20 сентября я получилъ. Что могу вспомнить или придумать нужное для Вашей поѣздки къ Кочергѣ, постараюсь припомнить и сказать. Дѣло въ томъ, что Кочерга единственный, кажется въ Полтавской губерніи, а можетъ быть, и на свѣтѣ знающій пѣсню о Марусѣ Богуславкѣ кобзарь, но что у Кочерги Вамъ, быть можетъ, придётся встрѣтить тоже, что у Самійла Миргородскаго. Я слышилъ, что у него жена пьяница, грубіянка. Значитъ тутъ нужно здорово такъ дѣйствовать, чтобы не испортить дѣла. Мнѣ кажется, нé было бы здѣсь умѣстнымъ купить какой нибудь подарочокъ, подарочокъ ввидѣ десятка тарани или полъ десятка. Я этого не практиковалъ самъ, рыбы не покупалъ, но мнѣ кажется и даже въ слѣдующей поѣздкѣ я думаю такъ дѣлать т. е. купить что нибудь съѣстное хорошее. Я покупалъ, когда нужно было узнать что нибудь интересное. А тутъ кругомъ подозрѣніе, но и то почти ничего не успѣлъ этимъ. Иногда какъ то валитъ въ руку, а иногда изъ рукъ убѣгаетъ. Мнѣ такъ же эта поѣздка не вполнѣ была удачна, хотя не совсѣмъ и неудачна. Вамъ безъ Холоднаго нельзя туда ѣхать, а Холодный такой, что хоть куда, то не усумнится поѣхать. Он здорово умный. И тѣмъ болѣе, что онъ сáмъ напрашивался быть проводникомъ къ Кочергѣ. Вы только впередъ съ нимъ поговорите что можно ли навѣрно надѣятся, что Кочерга продиктуетъ свои пѣсни? И старайтесь получить отъ него утвирдительный отвѣтъ. До тѣхъ поръ, однимъ словомъ, говорите съ нимъ, пока онъ Вамъ скажетъ: «можно. Я берусь исполнить это дѣло».—Тогда Вы ѣдьте съ нимъ. Теперъ Вамъ нужно сказать о Холодномъ что нибудь. Онъ нисколько не похожъ на своихъ собратовъ кобзарей простаковъ. Онъ съ молодыхъ лѣтъ попалъ къ одному панычу, который держалъ у себя кобзарей за ихъ похабныя пѣсни и поощрялъ ихъ здорово, прямо сорилъ деньгами. Дѣлалъ выѣзды въ степь съ бандуристами. Бандуристовъ оркестръ (не знаю только большой или маленькій) сопровождалъ его. Панычъ былъ гуляка, скандалистъ, и попалъ послѣ «за качества», какъ говорилъ кобзарь въ Сибирь на поселеніе, гдѣ и умеръ скоро. Этотъ панычъ его женилъ на слѣпой, что сдѣлалъ не къ благополучію Холоднаго, но былъ щедрый. Когда его уже отправляли въ дорогу, паныча, то онъ по 10 рублей бросалъ въ толпу. Тáкъ, что кобзарь, при разсказѣ о нёмъ, прощаетъ ему всѣ его возмутительнѣйшія продѣлки за его щедрость. Там же онъ познакомился съ панскимъ бытомъ. Послѣ того былъ въ Полтавѣ и приходилось ему играть у Кочубея и у Абазы и у многихъ Полтавскихъ знатныхъ людей. Много хорошихъ личностей онъ вспоминаетъ. Судя по его разсказамъ, можно догадаться кто былъ любитель поэзіи народной, а кто заѣзжій генералъ смѣялся над Чечоткою или какою нибудь вродѣ того пѣсенькою. Ему давали рублей по 25 за вечеръ и онъ ходилъ въ плисовыхъ шароварахъ и блестящей чумаркѣ и бандура была искусно сдѣланная. Жилъ въ Полтавѣ, нанималъ хорошую квартиру и имѣлъ содержанокъ. Игралъ на бандарѣ по балаганахъ, «по кумедіяхъ» вмѣстѣ съ

зрячими музыкантами трубачами, флейтистами, барабанщиками и скрипачами. И поэтому игра у него не такая, какъ у кобзарей, а далеко совершеннѣе. У него три строя: скрыпошный, кóсый и бандурыськый. «Дванадьцять маршивъ», знаетъ множество полёкъ и проччей привеллегированной музыки. Словомъ, въ Полтавѣ онъ жилъ богато. Постоянно чай пилъ, обѣдалъ хорошо, была прислуга. Такъ онъ жилъ, когда крѣпостное право было. Помѣщики любмтели кобзарей и «кумедій» баловали его, и каждый почти вечеръ его звали куда нибудь въ Полтавѣ. Когда уничтожена крыѣпостная зависимость, Хведоръ Холодный чрезъ нѣсколько времени очутился въ бѣдственномъ положеніи. Тогда жилъ въ роскоши, а теперъ не въ состояніи имѣть себѣ пріюта. 12 лѣтъ бродилъ по Новороссіи и Чорноморіи и въ Харьковской губерніи: оттуда пригнали его по этапу. Года три послѣ того онъ такъ скитался то въ Полтаву пойдётъ за слѣпцами, у которыхъ есть поводырь, то въ Константиноградъ. (Его ученикъ въ селѣ Петровкѣ) то изъ Константинограда опять въ Полтаву. Изъ Полтавы въ Опóшню, изъ Опошни въ Котельву, изъ Котельвы въ Зѣньковъ, изъ Зѣнькова въ Гадячъ и изъ Гадяча въ Лютеньку, а изъ Лютеньки не знаю куда. Словомъ, идётъ туда, гдѣ помноголюднѣе. Какъ только прекращается подача,—онъ дальше идётъ. Въ Полтавѣ онъ ходилъ въ старыхъ резиновыхъ калошахъ и въ узенькихъ рваныхъ брюкахъ. Но кáкъ только сядетъ съ кобзою на базарѣ, то отнималъ у всѣхъ положительно слѣпцовъ заработокъ. Бандура у него большая, многострунная, «та якъ зареве, так лучче якъ на скрыпку! Такъ увесь народъ тáкъ и стоить коло його, такъ и стоить коло його! и паны́ й ку́пци и жыды́. Нашыхъ же псальомъ уже всихъ чысто знають уже повыучувалысь люде, тай не слухають, а въ його що дня та все й нови та все й нови. Та такъ якъ сыдышъ коло його, то такъ гроши й скыдають: тильки брязь брязь брязь, у кучу! Тóй пьятакъ, а тóй грывенькъ. Мы жъ за базаръ копійкы по тры заробымо, а въ його грывень висимъ. Ну шо жъ? Винъ такый, шо оце сыдыть, а дáли й пишовъ. (Ото вже выпыть пишовъ восьмушку. Якъ не выпье восьмушкы, такъ винъ и грать не буде. Выпывъ восьмушку,—впьять сивъ, впьять гра.) И дóма жъ якъ прыйде зъ базарю якъ пье, одно пье, одно пье, одно пье, такъ я подывывшысь», (это слѣпецъ о нёмъ говорилъ лирникъ Дорошенко Мыкола), «шо винъ у мене пивторы чы дьви недили прожывъ, а вже въ мене пивтора карбованьци нема;—винъ пье, то й ты пидешъ зъ нымъ, то тоби не ловко не поставить; а дали бачу, що дали то не лучче, та взявъ, та зъ його свою чумарку, шо дававъ йому» (и проччую кой какую одёжу), «та тоди: зъ Богомъ! Такъ винъ— ото ёго й нема въ Полтави. Винъ до мене якъ прыйшовъ, такъ я звеливъ своиій баби окропу нагрить, та вымывъ, ёго добре, росчесавъ, у баню водывъ, а то въ його якъ винъ прыйшовъ зъ степивъ, такъ на ёму чоботы булы стареньки оти, шо зъ пидковамы зъ велыкымы такымы, якъ ото рогачъ зализный. Такъ я думавъ одъ ёго вывчыться псалёмъ, колы винъ—усе пье, усе пье, так я: Э, годи жъ! Бандурщикъ винъ безъ чысла хорошый. И вже гра вже гра, такъ, мабуть, винъ не своимъ духомъ гра тай годи. Ото вже достометельный кобзарь! Одна така, шо держала зайиздны́й двиръ (гдѣ то по Зѣньковской дорогѣ) такъ держала його у себе. Дала ёму отдѣлну комнату и крóвать поставыла зъ высокымы быньцямы и обидать ёму давала и чай, шобъ винъ тилько гравъ, якъ произжи е паны або купци. Такъ винъ и гра, було.» Словомъ если бы разсказать о нёмъ подробно, то надо много о нёмъ ещо говорить того, что слышилъ. Это такой, что онъ, кажется, въ глухой деревнѣ не проживётъ долго. Ему непремѣнно нужны привелегированные слушатели: писаря волостные, мѣщане, шинкари. Отъ нихъ онъ и имѣетъ свой заработкъ, покá служатъ ещо ему пальцы перебирать струны. Уже тѣ, кто его зналъ прежде, говорятъ, что начинаютъ, застывать. Не такая быстрая игра, и во время игры случаются нежелательныя для него мѣста: какъ нибудь заиграетъ въ иномъ мѣстѣ не такъ какъ бы ему хотѣлось. И это сразу видно. Онъ недоволенъ тогда становится, но иногда и теперь ещо играетъ хорошо. Я лучшаго кобзаря не слышилъ и уже не услышу.

Отъ него разъ тридцать записывали пѣсни, но большею частью не всѣ. Или купцы записывали по нѣскольку псалёмъ, или паны, но опять таки не всё. У когó изъ слѣпцовъ онъ живётъ,—онъ тому помагаетъ канаты дѣлать. До тѣхъ поръ живётъ, пока ему окажется возможность пробраться куда нибудь подальше. Замѣчательная у него черта: увидѣвши, что я быстро забираю отъ него пѣсни (а онъ бы [?] [1]), бы почувствовалъ, что ему предстоитъ долго повозиться, то сей часъ бы на попятный, и тогда его никакимъ путёмъ бы нельзя привлечь объяснять или диктовать. Онъ избѣгаетъ и слѣпцовъ, которые желали бы у него поучиться. Вообще онъ съ ними вѣжливъ, добръ, обѣщаетъ, что выучит; поживётъ у него и уйдётётъ дальше: потому,

[1]) Нерозіґрано.

что, думаетъ, не стоитъ возиться. Увидѣвши, что запись пѣсень идётъ скоро, сказалъ, что онъ такихъ записывателей встрѣчалъ рѣдко; кромѣ меня ещо двухъ встрѣчалъ въ такомъ родѣ, сталъ относиться съ большимъ уваженіемъ къ своей славѣ какъ кобзаря. Узнавши, что это будетъ напечатано въ книгахъ, онъ охотно объяснялъ всё, что нужно, и даже настаивалъ иногда, что бы было тó не пропущено или другое, и чтобы его въ печати не называть Холóдный, а Грыцéнко. Значить, всё къ тому, что съ Грыцéнкомъ нужно такъ обходиться чтобы онъ съ перваго же разу принялъ Васъ за этнографа, а не за кого нибудь другого. А тó онъ можетъ капризничать: я, молъ, по 25 рублей за одну пѣсню получалъ; но когда Вы ему скажете, что хорошо побладарите, то онъ согласится съ Вами поѣхать. Онъ говорилъ, что онъ хотѣлъ въ Константиноградскій уѣздъ на зиму въ Петровку къ кобзарю забраться, но говорилъ это неопредѣлённо. Говорилъ, и въ Полтаву пойдти тоже, но неопредѣлённо. Какой не случится заработокъ,—онъ сейчасъ пропьётъ. Одёжа самая печальная. А если Вы ему пообѣщаете доставить его отъ Кочергы въ Полтаву (оттуда не далеко), то, быть можетъ тó, что онъ обрадуется этому обстоятельству. Или повезти его обратно на то мѣсто, откуда его возьмёте. Словомъ, обойдитесь съ нимъ поаккуратнѣе для того чтобы съ своей стороны тоже Вамъ не помѣшалъ. Онъ самъ по себѣ умнѣйшій и добрѣйшій человѣкъ, но только безхарактерный, но не гадкій характеръ. Передайте ему и отъ меня поклонъ и привѣтствіе и желаніе блага. Объясните ему, что тó, что записано отъ него, послужитъ для него хорошимъ, но не худымъ. У него я записалъ замѣчательный варіантъ Коновчéнка, котораго онъ выучился у кобзаря Однорóга въ Ахтырскомъ уѣздѣ. Не только между варіантами Коновченка, но и между всѣми козацкими пѣснями она должнá быть интересна, но только, кажется, не полная. Есть пропуски т. е. мѣста забытыя Грыцéнкомъ или Однорóгомъ. Въ своё время я пришлю его списокъ Вамъ и попрошу Васъ передать его въ редакцію. О Холодномъ тáкъ ещо можно сказать, что это кутило; пока у него есть на чтó кутить, такъ онъ недоступенъ, а какъ только нѣту такъ онъ и за дешовую цѣну радъ послужить. Поклонъ отъ меня передайте не вдругъ; по тому, что я съ нимъ разстался не вполнѣ хорошо. Когда я записалъ отъ него пѣсни, то потомъ записывалъ отъ другого слѣпца отъ его хозяина и моего. Во время записи онъ хотѣлъ меня пріостановить: «це вы жиноцьки письни запысуете, це чор зна щó». Женскія пѣсни у слѣпыхъ нищенокъ особыя: «Пустельныкъ» и «Пьяныця» напр. это женская. «Когда бъ я знавъ, когда бъ я видавъ а свой посьлидьній день»—это тоже женская. Но я продолжалъ записывать, а слѣпецъ (хозяинъ) продолжалъ диктовать. Онъ опять: «це жиноцька; це чорзна що. Воно сюди не йде». Я, такъ какъ онъ мнѣ мѣшалъ, ругать его удержался, но не удержался что то такое промычать. Собственно слова я никакого не произнёсъ браннаго, но звукъ былъ действительно злой. И я сáмъ жалѣлъ, что такъ поступилъ; просто минута такая случилась. Какъ началъ же меня ругать Холодный, такъ ругалъ преизрядно. Но когда дня черезъ два пріѣхалъ подводчикъ за мною чтобы ѣхать, я пошолъ съ нимъ прощаться. Онъ лежалъ на дворѣ подъ повиткою на соломѣ; такъ онъ былъ тогда очень нѣженъ, тáкъ, что какъ будьто ничего и не было. Лучше всего останавливаться на квартирѣ у слѣпцовъ, въ томъ смыслѣ, что и записывать можно больше и лучше и больше Вы спрятаны отъ зѣвакъ разныхъ. Но можетъ случиться и слѣпецъ вродѣ Самійла. Теперь осень. Теперь эти господа кутятъ, а лѣтомъ они должны бы быть посмирнѣе. Потому что осень и зима для слѣпцовъ прибыльны, а лѣто нѣтъ.

Въ Венславовку Гадяцькаго уѣзда не ѣдьте потому, что тамъ ничегó не найдёте. Въ Розбышевкѣ умеръ хорошъ кобзарь это лѣто старинный кобзарь. Не тóтъ ли это, когда я говорилъ Крюковскому, что если знаете гдѣ нибудь кобзаря, знающего «Кишку Самійла», то подъучитесь. Онъ мнѣ сказалъ подумавши немного: «хиба въ Гадяцькому вьйизьди.» Можетъ быть это тотъ кобзарь и умеръ, но только скóлько не вспоминали въ Лютéнькѣ слѣпцы—нѣтъ ли въ Гадяцкомъ уѣздѣ кобзарей, назвали мнѣ въ Розбышевкѣ кобзаря Лыходúда, но потомъ дня черезъ два сказали, что когда стали разспрашивать о нёмъ, то узнали что онъ умеръ. «Цé мы вамъ на тó кажемъ, шобъ и не забывалысь туды.» А тóтъ, что игралъ въ Венславовкѣ, я, кажется, въ письмѣ немного смѣшалъ: Хомá называется: у него есть очень хорошая кобза какъ инструментъ;—живётъ въ Лютенькѣ и тоже ничего не знаетъ; úзрѣдка побрéнькиваетъ на бандурѣ, но неучился никогда серьёзно играть. Я его видѣлъ, говорилъ съ нимъ, и слышилъ о нёмъ. Вамъ въ Гадяцкомъ уѣздѣ нужно будет поѣхать въ Лютéньку. Тамъ мнѣ не пришлось записать отъ ученика Гаврыла Вовка кобзаря Сáвки Лóтоша Озовскихъ братьевъ, Алексѣя Поповича, Вдовы и Сестры и брата. Вотъ куда Вы поѣдьте; быть можетъ это варіанты замѣчательные. Но только Сáвка тоже какъ

всталъ съ утрá, такъ и отправляется съ товарищами по шинкамъ. Въ мѣстечкѣ много шинковъ. И наквасившись большую часть времени проводитъ. Но тамъ не смотиря еше на то, что и жена его пьяница и кромѣ того такіе они, что всё «постáвъ имъ пивъ кварты», а потомъ ещо «пивъ кварты», а потомъ еще «пивъ кварты», говорятъ, что здорово вымогательные. Словомъ, говорят, что это такіе люди, что готовы послѣднее высосать съ человѣка. Тáкъ я о нихъ слышилъ; самого Савки я не видѣлъ. Погнавшись за Холоднымъ, я уже и не предпологалъ, что мнѣ прійдётся такіе круги дѣлать. отыскивая его, и потому я и не обращался въ Лютенкѣ къ Савкѣ. зная, что туда нужно съ свѣжимъ, кошелькомъ ѣхать. Вы непремѣнно должны добиться отъ Савки того, чтобы онъ Вамъ продиктовалъ. Мнѣ кажется, что это возможно потому, что сколько я о нёмъ слышилъ, такъ онъ миролюбиваго всё таки характера. Предупреждаю Вас чтобы Вамъ не было непріятности у Савки въ томъ что въ бытность мою въ Лютенькѣ меня арестовали, повели въ волость, разсматривали мои записки и портретъ срисованый съ кобзаря Грыценка, но обошлись со мною хорошо. Спасибо, что не тормозили, то есть не давали знать о том становому, а то бы много дней у меня тогда бы пропало. Очень можетъ быть, что послѣ моего ареста слѣпцы обо мнѣ возымѣли худое мнѣніе, а Вы тутъ явитесь, не зная какъ они на это смотрятъ. Но тутъ я Вамъ еще объясню: когда меня привели въ волость, то тамъ дожидало меня маленькое собраніе. Тамъ есть Двухклассное училище. Какъ мнѣ показалось—это были учителя. Или они сами пришли посмотрѣть на эту исторію, или, быть можетъ, ихъ пригласили для мнѣнія. (Одинъ изъ нихъ, кажется, семинаристъ. Очень умный господинъ, и другой тоже не простакъ.) Они сразу поняли, что доносчикъ опростоволосился и не на того напалъ. Разсмотрѣли мои работы, поговорили. Писарь одинъ тоже очень симпатичный. Тамъ два писаря. Когда оказалось, что не подлежу аресту и я уже уходилъ изъ волости, то староста, который послалъ былъ за мною, чтобы арестовать, меня попросилъ у меня извиненія. Если бы вездѣ были такія волости то это бы хорошо для этнографовъ. Потому. что не задерживаютъ. За это буду долго имъ благодаренъ. Идя домой, я думалъ, что мои хозяева слепцы Яременко и жена его (оба слѣпые) будутъ ко мнѣ теперъ хуже чѣмъ прежде. Оказалось, что нѣтъ. Даже лучше чѣмъ прежде. Они здорово поняли въ чомъ заключается вся эта исторія и расторопность доносчика и распорядительность волостныхъ произвела на нихъ обратное впечатлѣніе надъ тѣми, кому впало въ мысль арестовать меня, какъ дѣлающаго что то противузаконное. Записывалъ псальмы. Въ это время тишина была въ хатѣ. Сами они говорили что эту недѣлю мы прожили хорошо. Холодный диктуетъ псальмы а слѣпцы слушаютъ. Они любители послушать. Холодный около 40 псалёмъ мнѣ продиктовалъ. Есть такія, которыхъ не было, кажется, въ печати. (Есть вродѣ Почаевской псальмы двѣ я записалъ отъ Холоднаго. Тó про Почаевскую Божію Матерь, а я́ записалъ про Лынковскую Божію Матерь и про Хытыньську Божію Матерь лучше сказать вродѣ Ахтырской Божьей Матери или лучше сказать Каменецкую, псальмы. Потому, что въ обѣихъ про войну не говорится, но обѣ посвящены мѣстнымъ событіямъ, гдѣ Матерь Божія принимала участіе.) И по этому слѣпцы хозяева не подумали этого на худой конецъ. Не знаю какъ они теперъ, когда будете въ Лютенькѣ, то остановитесь въ центрѣ мѣстечка на постояломъ дворѣ: тамъ три копѣйки заплатите и хорошая будетъ Вамъ на первыхъ порахъ квартира.

Оттудова идите къ Савкѣ Лотышу. Скажите слѣпца бандурщыка Савку Лотыша. Его Вамъ сразу покажутъ. Только Савку спрашивайте потому, что въ Лютенькѣ много слѣпцовъ. Когда запишите отъ Савки, тогда зайдите къ слѣпцу Роману, у котораго я жилъ, а то онъ можетъ обидѣться, что были у Лотыша, а къ нему не зашли. Потому, что я говорилъ, что Вы пріѣдете въ Лютеньку.

Потомъ Павли́вскаго кобзаря и въ Лютеньскихъ Будыщахъ, о которыхъ Вамъ писалъ; объ нихъ Вы у него пообстоятельнѣе разспросите. Онъ трезвый человѣкъ и на свою братію смотритъ безпристрастно. Онъ мнѣ разсказывалъ о Миргородскихъ слѣпцахъ. И по его словамъ тамъ распущенность нравовъ и между самыми слѣпцами самыя гадкія другъ къ другу отношенія. Объ этомъ я Вамъ буду писать особо тогода, когда пришлю Вамъ старинные обряды «Одкли́нщыны» и «Вызви́лка», варіанты котораго я записалъ теперь въ Полтавскомъ уѣздѣ. Кромѣ того я записалъ цѣлый словарь слѣпецкаго языка. (Записалъ около 600 словъ, но ихъ есть больше.) Теперь я почти понимаю слѣпецкій языкъ. Это новая совсѣмъ вещь. Языкъ я въ первый разъ записалъ. Но всѣ слѣпцы говорятъ имъ и знаютъ его вездѣ. Я Вамъ со временемъ пришлю этотъ словарь. Мнѣ слѣпецъ открвылъ этотъ языкъ, взявши съ меня слово, что я объ этомъ не скажу слѣпцамъ, а то они съ нимъ

за это могутъ худо поступить. Всё это я Вамъ пришлю, а теперь Вы объ этомъ не говорите пока слѣпцамъ ни слова, а то они сочтутъ Васъ за шпіона, потому, что они чистые слѣпецкіе обряды и языкъ держатъ въ секретѣ. Значитъ Савки никоимъ образомъ нельзя пропустить, и я надѣюсь вполнѣ, что Вы должны записать отъ него безъ препятствій. Нужно только къ нему зайти съ утра, пока онъ еще тверезъ, а днемъ онъ уже выпивши, тогда у него другой разговоръ будетъ. А какъ утромъ пораньше прійдёте, такъ это будетъ другое дѣло. Обдумайте это получше, т. е. такъ чтобы не выпустить его изъ рукъ.

Потомъ я ещо Вамъ сообщу одну вещь: Въ Харьковской губерніи, недалеко отъ Кочергы, въ Богодуховскомъ сосѣднемъ съ Зиньковскимъ уѣздомъ въ мѣстечкѣ Красномъ Кутѣ есть кобзарь знающій много козацкихъ пѣсень. Быть можетъ, это что нибудь вродѣ Крюковскаго? Фамилія его была у меня записана на бумажкѣ, но я той бумажки теперь не найду. Я её найду со временемъ, но на этихъ дняхъ никакъ нельзя найдти, но дѣло въ томъ, что въ Красномъ Кутѣ легко найдти. Онъ тамъ единственный бандуристъ. Онъ на хо́дку не ходитъ, а сидитъ дома. Ему лѣтъ 50. Если Вамъ удобно будетъ отъ Кочерги къ нему заѣхать, то, будьте столь добры, заѣдьте, а то мнѣ трудно будетъ одному; тѣмъ болѣе мнѣ прійдётся много имѣть дѣла въ Хорольскомъ, Кобыляцкомъ и Полтавскомъ уѣздѣ. Я имѣю кое что сдѣлать и въ Константиноградскомъ. Но это только съ тѣмъ, что бы Вы всё таки дѣло дѣлали не торопливо потому, что это можетъ помѣшать. А остальные кобзари на послѣ т. е. Павливськый тотъ, что въ Лютеньскихъ Будыщахъ Городіець и даже Савка Лотышъ.

Однимъ словомъ первое дѣло Кочерга́ а второе кобзарь въ Красномъ Кутѣ.

Говорилъ Хведоръ Холодный, что Краснокутскій кобзарь псалёмъ меньше противъ его знаетъ, а козацкихъ больше. Впрочемъ главнѣе всего то́, чтобы это не помѣшало Вамъ изслѣдовать Кочергу. Вы когда пріѣдете въ мѣстечко,— купите чаю заряда два и полъ фунта сахару, и когда прійдёте къ Кочергѣ, то скажите: «я бъ хотивъ бы чаю напыться, та якъ бы вы, може, вы знаете де достать самоварю, та чаю напыты́ся бъ, и васъ бы чайкомъ попо́штувавъ бы». А если скажутъ, что нѣтъ самовара, то тогда «глечычокъ бы поставыть у пичъ». Когда Вы его напоете чаемъ та́къ, что онъ вдоволь напьётся,—на другой день его расположеніе къ Вамъ совсѣмъ улучшится; и тогда Вы убѣдитесь забылъ ли онъ пѣсни или только притворяется, что забылъ. Запишите отъ него и Азовскихъ братьевъ и проччія думы. Объ этомъ я Васъ прошу убѣдительно, а такъ же и всѣ псальмы.

Къ Краснокутскому кобзарю лучше поѣдете послѣ и за другимъ разомъ для того, чтобы лучше дѣло сдѣлать. Навѣрно, по моему мнѣнію, та́къ бы слѣдовало поступить. А впрочемъ можно и отъ Кочергы поѣхать къ нему. Но только я слышилъ отъ многихъ, что Краснокутскій кобзарь хорошъ, и по разсказамъ о нёмъ я составилъ о нёмъ такое мнѣніе, что онъ принадлежитъ къ первоклассным кобзарямъ вродѣ Вересая́, Три́фона и Холоднаго. О Кравче́нкѣ не говорю, потому, что изъ всѣхъ извѣстныхъ кобзарей составлялъ удивительное исключеніе. Кстати о Кравченкѣ, и о томъ, что молодые кобзари жалуются на стариковъ, я прошу Васъ ничего не печатайте. Изъ тѣхъ свѣдѣній, которыя я добылъ отъ старого кобзаря Грыце́нка, и соображая при этомъ то́, что слышилъ отъ старыхъ кобзарей, такъ молодёжъ совсѣмъ не права, обвиняя ихъ. Потому, что прежде отношенія ученика къ учителю были совсѣмъ не такія какъ теперь; потому, что у слѣпцовъ тогдашнихъ и у всего простого народа нравъ былъ другой, и то́ на что́ теперь не обращаютъ особеннаго вниманія въ отношеніи подчиненія младшихъ старшимъ, прежде могли бы строго взыскать. Вслѣдствіе этого у учителя было больше привязанности къ ученику. Однимъ словомъ это очень интересная вещь, но только объ этомъ я послѣ передамъ то, что записано отъ слѣпцовъ о ихъ обычаяхъ; скажу Вамъ только вотъ что: есть теперь обычай у слѣпцовъ, содержимый вслѣдствіе многихъ обстоятельствъ в секретѣ отъ выдющихъ а въ особенности отъ интеллигенціи. То, что слѣпцы Вамъ говорили «десь мы опынымось», если бы Вы узнали настоящій смыслъ этого почему они такъ бояться, то здорово бы удивились. У нихъ въ настоящее время произошла перемѣна нравовъ, а въ нѣкоторыхъ мѣстахъ происходитъ, а въ нѣкоторыхъ мѣстахъ едва только начинаетъ происходить, а въ нѣкоторыхъ мѣстахъ все по старому.

Въ Миргородскомъ уѣздѣ найбольше произошло перемѣны, не смотря на то, что тамъ и кобзари удержались вѣроятно больше чѣмъ во всей Полтавской губерніи. То, что я Вамъ пишу можетъ показаться преувеличеннымъ и ненатуральнымъ, но я говорю,—мнѣ извѣстны въ значительной степени многіе печальные факты изъ слѣпецкаго быта. Въ послѣднее время изъ хорошаго

мира, гдѣ была идеальная чистота нравовъ, переходитъ, кажется, въ хужее, но только навѣрно извѣстно мнѣ, что на той точкѣ не держится.

Въ старину, когда общество кобзарей или майстри́въ давало право ученику бывшему быть товарищемъ ихъ равнымъ имъ, безъ чего онъ не могъ ни ходить съ бандурою, ни принятымъ быть въ обществѣ слѣпцовъ. Обычай этотъ въ разныхъ мѣстностяхъ различенъ и въ послѣднее время здорово измѣняется, но существуетъ повсемѣстно. Онъ, по ихъ словамъ, на подобіе свадьбы, гдѣ говорятъ законныя рѣчи, а на меня произвелъ впечатлѣніе и такое какъ говорятъ они т. е. на подобіе свадьбы и на подобіе какого то монашескаго обряда съ тою только разницею, что пили водку. Я въ эту поѣздку записалъ варіантъ этого обряда въ Полтавскомъ уѣздѣ не такой древній какъ отъ Трифона, который въ тѣхъ тетрадяхъ, которыхъ здѣсь нѣтъ. У Трифона древнѣе несравненно. Такъ я возвращаюсь къ началу: въ то время, когда майстры совершали этотъ обрядъ, то если бы изъ молодыхъ закурилъ трубку, или лёгъ зъ дивчыною, то былъ бы жестоко наказанъ прямо такъ какъ въ Запоржской Сѣчи. Наказаніе у слѣпцовъ за [1)] вины бычáмы. Вотъ дочего было строго! За то, что выучитъ ученика,—отъ ученика къ учителю въ настоящее время существует большое вознагражденіе. Онъ купитъ учителю или на чумарку, а начальству во время принятія его въ товарищи сперва не въ полные...

Существуетъ обычай выбирать 5 человѣкъ начальства: Майстеръ, Пидмайстéрый, Клюшныкъ, Пидмоложый, и Счóтчыкъ. Въ настоящее время всѣмъ нужно ученику дать по подарку. Ученикъ всѣмъ имъ обязанъ купить подарки. А Миргородскіе слѣпцы выдумали съ ученика ещо и столовеé требувать. И ученикъ кромѣ подарковъ, которыхъ чѣмъ далѣе тѣмъ всё болѣе дорогихъ требуютъ, а еще и на всѣхъ собравшихся долженъ столове на свой счетъ отбыть.

Въ старину не было никакихъ отъ ученика учителю подарковъ. А въ настоящее время на этихъ обрядахъ, кстати слова этого[?], сохранились далеко древнѣе и чище въ Лохвицкомъ уѣздѣ, и Вы ихъ можете записать отъ любого лирника въ самомъ лучшемъ видѣ, но только ищите изъ нихъ, по ихъ же разсказамъ болѣе умнаго и честнаго. Въ этомъ случаѣ это здѣсь, кажется, нужно. Только не говорите имъ «честного», а говорите: «хто тутъ есть такый, шобъ и псáльомъ хорошо много знавъ и шобъ хорошый бувъ господынъ?»

Возвращаясь опять къ прежнему: многіе нищіе здорово недовольны на новые порядки. Нѣкоторые совершенно прекращаютъ отношенія съ братіею по части общественныхъ дѣлъ.

Въ Миргородскомъ уѣздѣ и въ Гадяцкомъ да и вообще въ ближайшихъ къ нимъ уѣздахъ большая сутолка; и по этому если, кто нибуть явится къ нимъ изъ панивъ, такъ они здорово боятся за свои новыя законовведенія и думаютъ, что это чиновники пріѣхали. Они «въ простотѣ» думаютъ что жалобы на нихъ обижаемыхъ ими дошли до начальства и начальство принимаетъ сторону обиженныхъ и пріѣхало для окончательнаго разбирательства дѣла.

Ещо пропустилъ одно весьма и весьма важное обстоятельство. Обратите на мои слова особое вниманіе на то, что я буду сейчасъ говорить. Въ старину и даже ещо не очень далёкую слѣпцы не судились никогда совершенно по своимъ дѣламъ въ волостяхъ. У нихъ был свой судъ организованный. Онъ и теперь (не вполнѣ) уцѣлѣлъ. Вотъ Вамъ слова кобзаря Грыцéнка (Холоднаго): «прежде, було, нашъ братъ якъ пидеть у волосьть, такъ по зашыйку дають: «ступайте, у васъ свій судъ есть», а теперь не такъ.» Эту фразу онъ сказалъ во время разговора съ слѣпцомъ о ихъ слѣпецкихъ дѣлахъ. Да вспомните: развѣ не замѣтно, что слѣпцы никогда не фигурируютъ на судахъ по своимъ дѣламъ, а всегда или въ качествѣ свидѣтелей по какому нибудь дѣлу, но по слѣпецкимъ дѣламъ никогда.

Потомъ слышилъ я еще фразу, которую неудобно было записать: «пидъ бычи положуть». Значитъ, у нихъ вопіющія дѣла рѣшаетъ судъ слѣпцовъ и наказываетъ за крупные поступки бычами. Но жалуются на своихъ собратовъ и въ волость нѣкоторые смѣльчаки и тó лишь въ такомъ случаѣ, если кто нибудь присвоилъ вещь и не отдаётъ. «Я пиду въ волость». Этимъ онъ показываетъ, что, значитъ, и вашего суда не побоюсь. Нѣкоторымъ, я думаю, онъ въ тягость теперъ. Напримѣръ, прежде было если слѣпецъ «Одклонéнный» и «Вызволéнный» такъ онъ куда угодно идётъ за мылостынею, а теперь не такъ. Слѣпцы одного уѣзда беруть дань съ слѣпцовъ другого уѣзда. Значитъ, «Отклоненный», и «Вызволенный» теперь не въ такой силѣ. Отклонен-

[1)] Нерозібрано.

ный значить отошедшій отъ учителя, а «Вызволенный»—имѣющій учениковъ. Но здѣсь это къ тому сказано, что на Одклинщыни и на Вызвилку бывает братія пьётъ могорычъ отъ Отклоняемого и отъ Вызволяемаго, а у слѣпцовъ если выпитъ отъ него могорычъ, такъ если и въ другой уѣздъ пріидётъ, то другіе скажутъ, что этого не трогайте, онъ могорычъ поставилъ, Мнѣ кажется, и я, со временемъ узнавши, лучше сообщу, что совершеніе обряда над ученикомъ извѣстно въ нѣсколькихъ уѣздахъ между слѣпцами. Теперь слѣпцы видющимъ и панамъ жалуются на притѣсненія ихъ властями, а на притѣсненія ихъ своею братіею ни гугу! А я теперь немного знаю, что пришедшего изъ одного уѣзда въ другой они (слѣпцы) могутъ стѣснить порядочно. Всё это въ ихъ быту весьма серьёзныя вещи, и потому я Вамъ чрезъ нѣсколько дней—дня черезъ два пришлю для того, чтобы Вы познакомились нѣсколько съ обычаемъ, свою тетрадь, которую Вы прочитавши, мнѣ возвратите. Прочитавши то, что тамъ есть, Вамъ будетъ понятнѣе что я хотѣлъ Вамъ сказать этимъ письмомъ для того, чтобы Вамъ удобнѣе было отпарировать тѣ вопросы, которые будутъ дѣлать слѣпцы.

Крюковскому неудобно было учить учениковъ потому, что ученики не хотятъ быть къ своему учителю такъ, какъ онъ былъ къ своему. Это мнѣ такъ кажется. Потому, что теперь ученикъ выйдя изъ дому за подаяніемъ, встрѣтясь съ молодежью, наберётся такого, что, прійдя домой, Крюковскому онъ мало полезенъ. Опять таки потому, что если бы были прежнія понятія, то ученику за его новыя установленія дали бы нахлобучку посторонніе, чѣмъ бы его приблизили къ учителю. Мнѣ кажется, что въ настоящее время вульгарности у молодыхъ слѣпцовъ больше къ женщинамъ чѣмъ прежде. Казалось, что слѣпцы издавна были слабы относительно женщинъ, но оказывается, что нѣтъ. Это видно изъ того, что во время Одклинщынъ или Вызвилки поставлю здѣсь слова Грыценка: «такъ отамъ на Вызвилку якъ винъ тилько люльку закурыть, то дадуть ему хлосту! Зъ дивчиною парубокъ, Боже сохраны, ляже, такъ и тожъ саме.» Такъ вотъ какіе были обычаи у пѣвцовъ Запорожскихъ Козаковъ!. А теперь тó ли Вы видѣли въ Миргородѣ? Теперь Вы догадаетесь почему они боятся.

Теперь скажу еще что нибудь о Холодномъ (Грицéнкѣ) не смотря на то что съ молодости при панахъ былъ и набрался много кой чего, остался всё таки чистѣйшій и типичнѣйшій мужыкъ съ самого лучшаго понятія этого слова. Панивъ въ душѣ онъ идеализируетъ, не смотря на то, что онъ въ глаза выругаетъ всевозможнѣйшимъ манѣромъ. Натура замѣчательно славная. И кобзарь этотъ принадлежитъ къ такимъ какъ Вересай, хотя по мастерству лучше всѣхъ ихъ. Если Вы найдёте, что онъ Вамъ нуженъ, теперь покамѣсть онъ еще далеко не могъ зайдти.А если спустить много времени, такъ онъ далеко очутится. Но если Вы захотите съ нимъ поѣхать, то считаю долгомъ успокоить Васъ, что онъ далеко не зашолъ, и отыскать его не такъ трýдно, какъ я предполагалъ, когда искалъ его, и когда еще раньше того писалъ Вамъ. Мнѣ кажется, что начать поиски его лучше всего изъ Лютеньки отъ слѣпца Романа Ивановича Яременка (по вулышному Гацькó). У Гацька онъ жилъ. У Гацька и я записывалъ. Гацько скажетъ куда онъ пошолъ. На первыхъ порахъ что бы не удивит Гацька, скажите, что онъ Вамъ нуженъ не на тó, чтобы записывать, а на то, чтобы Холодный провелъ Васъ къ Кочергѣ. Гацько объ этомъ знаетъ,что Вы поѣдете къ Кочергѣ.Я ему говорилъ, что я поѣду съ Лютеньки на Полтаву, а къ Кочергѣ поѣдетъ другой. Говорилъ имъ о Васъ. Говорилъ,что поѣдетъ такой,что будетъ къ Вамъ хорошъ, а не худой. Кланяйтесь ему отъ меня. Онъ ко мнѣ былъ очень добръ. И не хотѣлъ брать платы за квартиру. По его понятію брать деньги за хлѣбъ, который онъ выпросилъ, а не купилъ, стыдно. Жалко только что онъ не совсѣмъ понятливъ, но добръ идеально. Скажите ему, что тó, что отъ него записано не послужитъ къ худу для него, а къ памяти о нёмъ. Если хотите,—запишите отъ него псальму про Василія. У Васъ она въ печати не полная. Онъ её полностію знаетъ. Я записалъ отъ Грыценка, а отъ него не записывалъ. Яременко скажетъ какъ Вамъ его [Грыценка] искать; въ какую сторону онъ пошолъ и у какихъ слѣпцовъ его спрашивать. Если Вы поѣдете на Лютéньку, то изъ Лютéньки къ Кочергѣ не составитъ круга, а развѣ только тó, что до Лютеньки нужно ѣхать, такъ тó кругъ. То прямо можно было бы до Зенькова, а съ Зенькова въ Бильське. Но а если ж Кочерга глухой, косноязычный, а въ добавокъ еще и баба тамъ, какъ Холодный говорилъ мнѣ что Вамъ трудно бýдетъ черезъ хозяку, то пожалуй, такъ, что нужно будетъ искать прежде Холоднаго.

Относительно того, что Вы пишите, что Вы не умѣете съ ними обращаться, такъ я тоже читавши Ваши записки, хотя они относительно и давно написаны, нахожу и себя, что я ни лучше нисколько умѣю обращаться съ ними. Иногда приходится такъ неловко и подъ часъ тяжело, что таки прямо очень. Я раз-

мышлялъ не разъ, сравнивая свой способъ въ этомъ дѣлѣ и Вашъ и самое правильное и честное мнѣніе было то, что я нисколько и ни въ чомъ лучше Васъ не обходился.

Поѣдь я въ Миргородъ,—и сомною тоже было бъ, со мною было въ Лютенькѣ тоже столкновеніе съ слѣпцами. Если Вамъ еще прійдётся встрѣтить пару слѣцовъ, которая бы непріятности Вамъ наносила, такъ Вы къ нимъ погрознѣе. Разумѣется къ этому средству прибѣгать только тогда, когда ихъ нападки бываютъ черезчуръ обидны. Когда нужно отстоять свою личность, чтобы она не упала въ глазахъ прочихъ слѣпцовъ; что можетъ быть вредно для Вашего дѣла, вотъ тогда нужно отстаивать себя.

Вмѣстѣ съ этимъ письмомъ пошлю то, что у меня есть начисто переписано, но это я еще для себя только переписывалъ начисто, а для редакціи нужно съ этого списка особый списокъ дѣлать. Теперь исторія съ тѣми тетрадами проучила меня.

Вмѣстѣ съ этимъ письмомъ посылаю Вамъ то, что записалъ тогда подъ Полтавою. По прочтеніи, если не найдёте для себя нужнымъ переписать слѣпецкаго словаря... [верните?] Обратите на него вниманіе. Послѣ словаря тамъ маленькая біографія со словъ Дорошенка: И ту прочитáйте. А дальше идутъ псальмы. Прочитавши такимъ же образомъ и отошлите, т. е. положивши въ эти же самыя палитурки. Только такъ, какъ это совершенная новость, то прочитайте внимательно. Какъ только не нужно Вамъ будетъ, такъ и пришлите мнѣ сейчасъ же. Мнѣ кажется, если бы Вы переписали словарь, то имѣя у себя, Вы могли бы прибавить къ нему еще отъ слѣпцовъ тѣхъ, какіе будуть встрѣчаться. Но только съ первыхъ поръ не говорите съ ними объ этомъ, а то и думъ не запишите.

Вы мнѣ пишите, что Вы получили отъ меня два письма. Я Вамъ три послалъ. Развѣ послѣднее еще въ то время не было получено Вами? Отвѣчайте мнѣ. Можетъ быть Вы не получили того письма, которое было послано изъ Полтавы не заказнымъ? Отвѣта жду отъ Васъ.

Остаюсь уважающій Васъ Порфирій Мартиновичъ.

Къ Петру Назарéнку поѣду. Онъ у меня записанъ отъ лирника Дорошенка «Петро Мелюшкивськвый». Но я думалъ, что Мелюшки Миргородскаго уѣзда. Лирникъ мнѣ такъ диктовалъ: «Петро у Мáльцяхъ», а на другой день говорилъ «Мелюшкивськй Петро». Я записалъ и это, но думалъ, что это одно и тоже. Какъ только во первыхъ перепишу начисто тó, что написано, а во вторыхъ мнѣ кажется, что теперъ ѣхать чуть ли не такъ, что зимой лучше чѣмъ теперъ потому, что теперъ хóдки: вёрстъ за 70 отъ дома отходять.

Спрашивайте слѣдующихъ псáльомъ у кобзарей.

1. Іисусе мой прелюбéзный.
2. Іисусе мой пренаслащáющій.
3. Царю Хрыстé Спáсе мы́ра.
4. Родъ жыдовській заснущéнный.
5. Рождествя́ньська.
6. Хрещеньська.
7. Воскресéньська.
8. Мыронóсыцька.
9. Вознесéньська.
10. Иванъ Хресты́тель.
11. Иванъ Богословъ.
12. Петрá и Пáвла.
13. Архыдыяконъ Стехванъ.
14. Олексій Бóжый чоловикъ.
15. Варвара.
16. Мыколай. Мыколáя чудотвóрца священная глáва.
17. Мыколай. Ой хто хто Мыколая любыть?
18. Иванъ Златоустъ.
19. Онóхрій.
20. Ылыйй пророка.
21. Гри́шеныця. (Самая бóльшая изъ всѣхъ псáльомъ.)
22. Дывна твоя тайна чудáмы зъявыся...
23. Егдá прыйдеть душа съ тиломъ розлучáться.
24. Когда бы видавъ чоловикъ жытія бытія конéць ви́ку соби.
25. Горе гóре на симъ сьви́ти жыты.
26. Плаче душа и рыдáе.
27. Смотры́ся къ намъ смéрте.
28. Ушлы́ мой лита.
29. Превелыкой мой жалю.
30. А хто въ мыри являеться.

31. Ты хвальшывая жóно [?].
32. Древо древо пресьвятое.
33. Жытныци.
34. Лáзурь.
35. Адамъ.
36. Сонъ Богородыцкъ.
37. Охтырська Богомáтеръ.
38. Почайвська Бóжа Маты.
39. Чуднáя Помощныце.
40. Радуйся, Маріе. Лыньковська Божа Маты
41. Правда.
42. Мыхаилъ (Бильшій). Камьянецька Божа Маты
43. Мыхаилъ (Мéньшій).
44. Ягóрій. эти псальмы я пришлю.

32 псальмы Грыценко (Холодный) знаетъ. Кромѣ того ещо три записаны мною отъ него. А остальныя, если прійдётся Вамъ записать (напр. отъ Кочергы,) то было бы хорошо.

Всѣхъ кобзарскихъ пѣсень я записалъ болѣе 57-и отъ Хведора Грыценка (Холоднаго.)

Когда будете у Кочергы, то спросите его не знаетъ ли онъ Кишку Самійла и Самарьськихъ братывъ. Холодный эти думы зналъ, но забылъ. Холодный продиктовалъ строчокъ десять изъ Маруси Богуславки весьма интересныхъ, такихъ, какихъ нѣтъ въ печати, но не захотѣлъ мнѣ продиктовать ихъ для записи потому, что не знаетъ всей.

Относительно Краснокутскаго кобзаря я знаю утведительно, что это настоящій старосвѣтскій бандуристъ въ Харьковской губерніи. По словамъ одного стараго и весьма умнаго поводыря, которому извѣстны всѣ Харьковскіе бандуристы.

Бандуристовъ въ Лебединскомъ уѣздѣ нѣту. Въ Ахтырскомъ нѣту. Былъ одинъ неумѣющій даже и настроить бандуры, но и того, кажется, такъ нѣтъ. (Объ этомъ по разысканіи своей записки сообщу Вамъ).

Въ Богодуховскомъ уѣздѣ въ Красномъ Кутѣ одинъ хорошій бандуристъ, знающій Козацкія пѣсни.

Относительно того что Вы слышили отъ Крюковскаго слово «думы», Вы на это нисколько не полагайтесь. Я нѣсколько разъ упорнѣйшимъ óбразомъ съ нимъ говорилъ. Это слово онъ заучилъ отъ панивъ. Отъ бандуристовъ, у которыхъ онъ выучился 11 «думъ» онъ этого слова не слышилъ. Это его слова.

Кстати у каждаго кобзаря не забывайте спросить и записать какъ называются пѣсни про Озовськыхъ братывъ, Олексія Поповыча, Вдову и т. д.

Значитъ, остаётся, поѣхавши въ Харьковъ, записать имена́ и фамиліи бандуристовъ Вальковскаго и Харьковскаго уѣзда.

Въ Вальковскомъ уѣздѣ есть нѣсколько бандуристовъ, это тѣ, что въ Харьковъ на лѣто ходятъ. Такимъ образомъ ихъ тамъ и собирается кучкѐ, годъ съ годомъ рѣдѣющая.

Есть кобзарь въ Изюмскомъ уѣздѣ ученикъ Холоднаго въ селѣ у Барвинковимъ Семенъ Скóрынъ. Но намъ интересно только его имя.

Краснокýтскій кобзарь на ходку не ходитъ.

По полученіи моего письма, отвѣтьте мнѣ, по возможности, не откладывая.

Значитъ, въ Полтавской губерніи относительно числа кобзарей, terra incognita одинъ только Хорольскій уѣздъ. Въ Кобыляцкомъ уѣздѣ одинъ старый кобзарь у Ненайдыси Ахванасій. Но мнѣ кажется, что эта Ненайдыха не кобыляцкаго уѣзда. Лирникъ Дорошенко сказалъ, что она Кобыляцкаго уѣзда, но они уѣзды спутываютъ. А скорѣе или Кременчугскаго или Хорольскаго.

Если будете у Кочергы и Краснокутскаго кобзаря, то записывайте, пожалуйста, всѣ псальмы; вѣдь уже кобзарей не стаётъ.

Репертуаръ псальмъ у Вересая жалкій. И то большею частью жиноцьки псальмы.

Мнѣ прежде чѣмъ ѣхать въ Хорольскій уѣздъ, нужно списаться относительно одного лирника изъ Хорольскаго уѣзда. По знанію множества думъ— это Баша Пирятинскій, а по варіантамъ такъ если онъ только живъ такъ это величайшая находка въ смыслѣ разницы и силы выраженія.

Пришлите, если только это не затруднительно для Васъ, копію Коновченка съ Вашего варіанта, записаннаго отъ Кузменка. Можетъ быть тотъ Хорольскаго уѣзда лирникъ у Кузьменка ее выучился, а такъ же и Азовских братьевъ. Если только Ваши думы похожи на тѣ, что я слышилъ, а я ихъ узнаю, такъ это значительно облегчить мою поѣздку.

Если Вамъ извѣстенъ адресъ того Господина, у котораго находятся мои пѣсни, записанные отъ Кравченка и Трифона, то сообщите мнѣ для того чтобы я началъ доискиваться ихъ такъ какъ я знаю. Пожалуйста, не забудьте.

Съ Хведоромъ Холодным Вы можете поѣхать и къ Красно Кутскому кобзарю потому, что онъ съ нимъ хорошо знакомъ, но это только тогда, если Холодный не будетъ Вамъ мѣшать и тормозить Вашего успѣха у Кочерги. Вамъ нужно съ Холоднымъ отъ всего чисто старанія обойдтись хорошо. Отъ меня хвалите и благодарите. То, что пришлось написать о нёмъ дурное—по необдуманности. У него хорошаго больше чѣмъ дурнаго.

До чего нищіе другъ друга далеко знаютъ? мнѣ, напр. извѣстенъ Баша и Ефимъ Перепелица по разсказамъ нищихъ.

Если будете у Краснокутскаго кобзаря, и если онъ будетъ пѣть въ Азовскихъ братьяхъ.

«До тернивъ до мелюсивъ добигалы»

То спросите его: что значитъ «мелюсы»? Тому объчяненію, которое Вы прислали не вѣрьте ни сколько. Оно здорово превратное. Если бы Міус рѣка выговаривалась по простонародному Мелюсъ, то она и теперь, бы такъ выговаривалась, а то я сколько не слышу это названіе, то ее простолюдины здорово и теперь знаютъ тѣ, которые ѣздятъ въ ту сторону. Они её называютъ Міюсъ, а не Мелюсъ.

Въ разспросахъ кобзарей о слѣпецкомъ языкѣ и объ Одклинщынахъ и Вызвилку соблюдайте найвозможнѣйшую осторожность. И дѣлайте это тогда, когда у Васъ думы будутъ уже записаны. Но непремѣнно дѣлайте разспросы по этому поводу и зáписи. Холодный въ совершествѣ знаетъ слѣпецкій языкъ тáкъ, какъ теперъ рѣдко кто изъ слѣпцовъ. Онъ Вамъ съ охотою продиктуетъ его, но только не въ присутствіи нищихъ. У Холоднаго больше словъ найдёте чѣмъ 600 потому, что онъ знаетъ нарѣчія этого языка.

Кстати если Вы будете печатать, если только ещо не напечатали тотъ мой листокъ изъ біографіи Кравчéнка, то, прошу Васъ, зачеркните слово «Крюковскаго». Тамъ такъ написано: Изъ біографіи кобзаря Ивана Кравченка (Крюковскаго). Такъ Вы то слово, которое въ скобкахъ (Крюковскаго) зачеркните, а пусть будетъ: изъ біографіи кобзаря Ивана Кравченка.

Потомъ вотъ ещо важное обстоятельство: бандуристъ молодой принятый обществомъ кобзарей, называется у них не по имени просто а по имени и отечеству по этому слѣдуетъ надписать: «изъ біографіи кобзаря Ивана Григорьевича Кравчéнка». А если кто назовётъ по имени, такъ взыскивается. Если ещо не напечатано, то, будьте добры, исполните мою просьбу.

XVII.

С. Ярошовка.
9. окт. 85 г.

Посылку вашу, дорогой Порфирій Денисович я получилъ и письмо ваше, какъ всегда прочиталъ съ живѣйшим интересом. Простите меня если отвѣчаю на него нѣсколькими словами. Я нездоровъ кажется начало горячки и нѣт сил писать, если же пишу теперь то только чтобъ извѣстить вас о полученіи цѣнной посылки. Только кой о чем, что припомню отвѣчу вам. Во 1-х я вышлю вам обратно вашу тетрадь так же посылкой, как только спишу словарь, чего не могу сдѣлать теперь. 2-е) Я совершенно согласен с вами, что Кочерга и Краснокутскій кобзарь должны быть посѣщены прежде всего. Если только поправлюсь скоро то и поѣду к ним. В Венславовкѣ же живет кобзарь о котор. мнѣ разсказывали миргородскіе нищіе как о великом знатокѣ пѣсень. Он учился у Щура когда то знаменитого кобзаря (гдѣ он жил не знаю) потом жил в Ромнах или под Ромнами, а теперь в Венеславовкѣ. Может быть он и навралъ но как провѣрить их? То что вы сообщаете о Грищенкѣ крайне интересно, но мнѣ кажется что вы изслѣдовали его вполнѣ. Вотъ если бы я был музыкантъ, то тогда искал бы Грищенка по всему свѣту. Может быть я проѣду въ Лютеньку, но ужасно сдѣлать такой крюк на авось, рискуя почти навѣрное не застать. В вашем спискѣ лирниковъ нѣкоторыя села показано ошибочно. Напр. Шахворостовка, показана в Хорольскомъ уѣздѣ, между тѣм как она в 7 верст. от Миргорода. Лирник Онисько показанный в ней живет въ самом Миргородѣ, вмѣстѣ с ненавистным мнѣ Самійлом. Он ничего не знает. Чтобы исправлять ошибки в указаніях—полезно имѣть карту губерній. Я непрѣменно вышлю ее вам из Кіева.

У меня записано нѣсколько псальм, которых нѣт в вашем спискѣ Напр.:

О Боже мій милостивий
Чімъ я свою душу спасу и т. д.

Потом «Сонце» (Да праведнее солнце у раі присвітило, Кипариснее древу, а Богу сподобило) и еще нѣсколько, котор. я пришлю вам списки (также как Коновченка) когда в состояніи буду это сдѣлать.

Отъ всей нашей переписки для меня выяснѣется одно—что самое лучшее что мы можем сдѣлать—это издать сборникъ вдвоемъ, хотя у меня безконечно меньше матерьялу, хотя я в сравненіи с вами не больше как лѣнивый дилетант, но многое из моего дополняет ваше и наоборотъ. В цѣлом может выйдти довольно замѣчательное собраніе, гдѣ будет много совершенно новаго. В журналѣ же напр. присланные вами теперь матерьялы помѣстить невозможно. Как не важны и не интересны обряды одклинщыны и вызвилок. Но без статьи о них, без изслѣдованія их значенія,—журнал не напечатает их. Это может войдти только в сборник, назначенный для спеціалистов и любителей. Тоже и псальмы, котор. как чтеніе конечно очень скучны. Мы соберем все что у нас есть и что запишем еще за год или за два и издадим книгой. Что кѣм добыто будетъ отмѣчено. Средства на изданіе можно будет достать. Напишите что вы об этомъ думаете? Я теперь ничего не буду печатать из своих послѣдних разъисканій. Ни за что я не выступил бы теперь с такими поверхностными статьями как «Кобзари и лирники». Мнѣ совѣстно за себя теперь, когда я о них вспомню. Это не помѣшает что нибудь интересное само по себѣ напечатать в журналѣ. Кстати ваш розсказ Гончаря о запорожцах будет напечатан в «Кіевск. Стар.» за ноябрь. Цензор не хотѣлъ пропускать но Лебединцев уломил его. Одну из псальм котор. вы отмѣтили крестом я когда то записал въ Прилукѣ от лирника совсѣм обрусѣлого. Онъ говорил чисто по русски и псальмы совсѣм русскія. Вырываю из своей книжки эти листки и посылаю вам, если вы что нибудь розберете.

Не могу больше писать, напишите мнѣ поскорѣе. Тетрадь я вам вышлю скоро. Если можно нарисуйте мнѣ хоть контуром Грищенка съ вашего портрета. Розумѣется если это вас не затруднит.

Искренно ваш В. Горленко.

Дописано з боку:—[У меня еще в Сосницком уѣздѣ Думченко знающ. думы о Хмельницком и Рак: бывшій цехмистер нищих, вѣрно в совершенствѣ знающій обряды.].

Съ другом вечеромъ сидѣлъ
А нынѣ смерти здрю предѣлы
О горе, горе мнѣ великое!
Плоть мою въ гробъ кладуть
А душу на судъ ведуть
О горе...
Милостиня будель там
Коль не миловавъ я й сам
О горе...
Вѣрна друга нѣтъ со мной
Скрылся свѣтъ хранитель мой
О горе...
Мимо царства прохожу
Горко плачу и гляжу
О горе...
Царство чорне слезно здрю
И прегорко говорю
О горе...
Царство святое, дом святый
Грѣшныхъ не пріемлешъ ти
О горе...
Ти прости прекрасный рай
Иду я у иной край
О горе...
Вѣчно не уздрю тебя
В бездну я извергъ себя
О горе ...
Вѣсь я въ пламені стою
Пѣснь плачевну вопію
О горе...
Я во вѣки не згорю
Бога свята не уздрю
О горе...
Смолу-огонь я пію
За прегорку жизнь мою
О горе...

Какъ я на сем свѣтѣ жилъ
Крѣпко Бога раздражил
О горе...
Дней воскресных я нечтил
Во грѣхах дни проводил
О горе...
Бога всуѣ призывалъ
Страшный судъ позабивалъ
О горе...
Я не чтил отця и мать
Всѣх старался раздражать
О горе...
Ни въ чему невѣрно жилъ
Како скверный песъ ходил
О горе...
Грѣхъ усякій я творилъ
Стократ райских палатъ не искалъ(?)
О горе...
Каятися не хотѣлъ
Бога в сердцѣ не имѣл
О горе...
Всѣ законы проступил
Крайний Богохульник был
О горе...
Поруган не будет Бог
И всѣм сломит гордий рогъ
О горе...
И всѣм воздаст подѣлом
Наружающим закон
О горе
Горе мнѣ великое.

XVIII

Константиноградъ.
12 Ноября 1885 г.

Дорогой Василій Петровичъ

Пишу это письмо,—я предпологаю, что здоровье Ваше поправляеться, потому, что прошло уже много времени съ тѣхъ поръ, какъ Вы писали, что здоровье Ваше ослабѣло.

Если Вы ещо нездоровы, то когда сдѣлается Вамъ лучше, напишите мнѣ. Я хочу Вамъ прислать ещо тетрадь, въ которой найдётся кое что [что] при-Вашихъ будущихъ поѣздкахъ для записыванья отъ слѣпцовъ пѣсень и пр. будетъ нужнымъ и, пожалуй, можетъ способствовать записи.

Всё это время я не отвѣчалъ Вамъ потому, что подумалъ, чтобы не потревожит здоровья Вашего. Предполагаю, что теперь уже должно настать время выздоравливанья. Если Вы напишите, что Вамъ лучше, то я тогда отвѣчу полнѣе на то письмо Ваше, которое Вы прислали. Не сдѣлалъ ли я промаха тѣмъ, что не отвѣчалъ долго? Могло быть, такъ предполагаю,что Вы уже были въ Зѣньковскомъ уѣздѣ. И если это безъ упѣшно,—тогда отчасти и я причиною тому, потому, что не прислалъ Вамъ того, что нужно для этого.

Ожидаю Вашего отвѣта въ полученіи моего письма. Если Вы не были въ Зѣньковскомъ уѣздѣ, такъ я пришлю тетрадь, а если уже были, то тогда не нужно.

Въ Хорольскій уѣздъ я не ѣздилъ потому, что теперъ нищихъ нельзя застать дома; они ходятъ иногда очень далеко изъ дому и не скоро приходятъ. Я думаю туда поѣхать весною; тогда навѣрно ихъ можно застать дома. (Стариковъ дома застать можно).

Остаюсь уважающій Васъ
Порфирій Мартиновичъ.

Адресъ тотъ же: въ Константиноградъ Порфирію Денисовичу Мартиновичу.

XIX.

Кіевъ 12 ноября

Многоуважаемый Порфирій Денисович! Что значитъ, что Вы не пишете мнѣ? Не отправились ди вы опять в экскурсію и потому замолчали. Рукописи ваши у меня и я вышлю их вамъ сейчас по полученіи вашего письма, т. е. когда узнаю что вы въ Константиноградѣ. Ваши преданья о запорожц. напечатаны

в 10 № Кіевск. Стар. Я похлопочу чтобы книгу вам выслали. Напишите же мнѣ пожалуйста скорѣе. Адрессъ мой—Кіевъ Театральная улица, домъ Городницкаго № 3. Вас. Петр. Горл. Искренно вас уважающій В. Горленко.

XX.

Константиноградъ
16 Ноября 1885 г.

Многоуважаемый Василій Петровичъ!

Сегодня я получилъ отъ Васъ изъ Кіева письмо. Вы пишите: —почему я долго не писалъ? Получивши отъ Васъ послѣдній разъ письмо, въ которомъ Вы писали, что Вамъ тогда нездоровилось, я до времени пересталъ писать. На дняхъ въ томъ предположеніи, что Вамъ должно быть лучше, я нап исалъ Вамъ письмо и послалъ по адресу въ Ярошо́вку,но сегодня получилъ отъ Васъ письмо, на которое сегодня и отвѣчаю.

Во первыхъ благодарю Васъ за то, что Вы сдѣлали то, что разсказъ Гончаря напечатанъ. (Я посылалъ въ редакцію одинъ разсказъ по моему мнѣнію очень важный, и никакого отвѣта отъ редакціи не получилъ.) Теперъ я Вамъ отвѣчу на предъидущее Ваше письмо. Относительно того, чтобы вмѣстѣ издать современемъ собранные матеріалы мнѣ это очень нравится и я совершенно согласенъ. Лучшаго нельзя кажется, и выдымать. Но дѣло въ томъ, что успѣю ли я къ тому времени достать свои прежнія тетради съ думами. Я не знаю теперешняго адреса Михаила Петровича. Если бы я зналъ его адресъ и если онъ такой какъ былъ однажды, то тогда бы я могъ написать кому нибудь изъ художниковъ, которые за границей, но я его адреса не знаю и потому въ этомъ дѣлѣ у меня, какъ говорится «ни куётъ ни мелетъ».

Если бы я жилъ въ Кіевѣ, то узналъ бы тамъ всё по этой части и подвинулъ бы это дѣло, а такъ совершенно дѣло не подвигается нисколько. Кромѣ того если бы то́, что я записалъ отъ покойнаго Кравче́нка не пропало у Михаила Петровича, и мнѣ бы пришлось достать тѣ тетради, то такъ какъ то, что записано мною отъ Кравченка, на сколько я помню, здорово не похоже на то какъ Вами записано, то по этому должны быть и интересны и мои и Ваши записи (какъ рельефнѣйшій образецъ того какъ разно кобзари диктовали пѣсни.)

2. Если Вы ещо не ѣздили въ Зѣньковскій уѣздъ, то отчасти хорошо. У меня есть въ записи отъ кобзаря Гоыценка нѣкоторыя имена учениковъ кобзаря Хмеля (Хмельницькаго). У него много было учениковъ бандуристовъ. Изъ нихъ живой одинъ только Кочерга [1]). То для знакомства съ Кочергою может быть полезны будутъ имена его бывшихъ товарищей. Меньше, можетъ быть, будетъ сомнѣваться. Эти имена на записочкѣ я непремѣнно вышлю Вамъ, если Вы не ѣздили.

Про кобзаря Щура я слышилъ отъ Грыценка, что это былъ настоящій кобзарь, а про его ученика что то не въ домёкъ. Если есть его ученикъ въ Венславовкѣ, такъ это, можетъ быть, хорошая находка.

Въ Хорольскій уѣздъ я не ѣздилъ потому, что теперъ у слѣпцовъ х о́ д к и. Ихъ навѣрно теперъ нельзя застать дома. Зимою ходки продолжаются ещо сильнѣе чѣмъ осенью. Думаю поѣхать весною въ Хорольскій уѣздъ. Тогда дѣло вѣрнѣе будетъ. Я спрашивалъ:—какъ далеко они изъ дому уходятъ на ходки? Говорятъ, вёрстъ за 70. Значитъ, я пріѣхавши могу не застать кобзарей. Хотя я подумываю о томъ:—нельзя ли выбрать время и зимою такое, въ которое можно бы было ихъ навѣстить. Но что жъ? Такое время Рождество и Масляннная—неудобно. А когда настанетъ весна, такъ тогда лучше это сдѣлать. Я въ томъ письмѣ, которое передъ этимъ послалъ Вамъ въ Ярошовку, спрашивалъ Васъ: не ѣздили ли Вы къ Кочергѣ и къ Краснокутскому кобзарю? Вотъ къ нимъ, такъ нѣтъ неудобного времени поѣхать.

Относительно того, что у меня невѣрно записаны адресы слѣпцовъ, такъ это я самъ знаю. Я записывалъ машинально то, что говорили слѣпцы и думалъ современемъ привести въ порядокъ и въ лучшій видъ. Мнѣ хотѣлось бы доподлинно знать имена всѣхъ кобзарей Полтавской губерніи для того, чтобы составить имъ вѣрный списокъ. Изъ Миргородскихъ 9 имёнъ мнѣ извѣстно, но это, кажется, не всѣ. Если будете у слѣпцовъ то спрашивайте ихъ о кобзаряхъ и лирникахъ ихъ уѣздовъ и такимъ образомъ мы запишемъ имена всѣхъ кобзарей и лирниковъ Полтавской губерніи. Я знаю средство какъ это сдѣлать: это Ильинская ярмарка въ Полтавѣ. Туда приходятъ слѣпцы со всѣхъ уѣздовъ и даже изъ другихъ губерній.

На это письмо отвѣтьте мнѣ. Въ свою очередь, можетъ быть, и я что нибудь придумаю полезное для изслѣдованія о слѣпцахъ и напишу Вамъ. Карты мнѣ не присылайте: Не нужно. У меня была такая.

[1]) И Мусій Гордієць.

Относительно рисунка кобзаря Грыцéнка я скажу, что онъ можетъ быть интересенъ какъ присоединеніе къ тѣмъ портретамъ кобзарей, какіе есть. Мною было нарисовано съ натуры три кобзаря: Кравчéнко, Трифонъ и Грыцéнко. Тѣ-жъ портреты у Михайла Петровича, если не пропали. Просто иногда досадно вспоминать объ тѣхъ тетрадяхъ.

Если встрѣтите кого нибудь въ Кіевѣ изъ знающихъ адресъ Бернштама и Цвѣтковскаго, то запишите тотъ адресъ и сообщите мнѣ. Кому то изъ нихъ мои товарищи дали тетрадь со сказками и преданіемъ изъ Вереміевки въ то время, когда я былъ боленъ. Она у нихъ и теперъ. Тамъ есть такое, что очень интересно было бы напечатать. Я адреса ихъ не знаю.

Относительно печатанія думъ моё ещо и такое мнѣніе: не печатать ли ихъ теперъ? Такъ какъ всего собраннаго въ Кіевской старинѣ напечатать нельзя, то послѣ сложивши всё вмѣстѣ, можно издать отдѣльно, (что своимъ порядком, очень интересно.) А то ждать года два вотъ почему не хорошо для меня: меня слѣпцы будутъ спрашивать: «а чтó вы напечатали то, что отъ насъ записали?» что я имъ скажу? Я когда прошу ихъ продиктовать для записи такъ я при этомъ объясняю имъ, что это будетъ въ книгахъ напечатано и ихъ это здорово заохочиваетъ.

Напримѣръ если бы были теперъ напечатаны «Одклинщыны», такъ я увѣряю , что массу совершенно новаго, и я догадываюсь чего именно можно записать отъ того слѣпца, отъ котораго записана «Одклинщына и Словрь». Въ другомъ случаѣ (т. е. когда не печатать),—слѣпецъ, если опять къ нему пойдти, станетъ смотрѣть подозрительно, и тогда отъ него совершенно ничего нельзя добиться. Но если редакція не напечатаетъ, то, понятно, нужно мириться съ обстоятельствами. Я говорю, что если бы теперъ напечатать Одклинщыну и Словарь и прочитать это изъ книги слѣпцу Дорошенку, то только, на сколько мнѣ извѣстенъ его характеръ, именно, какъ говорятъ, успѣвай только записывать. Онъ и такой, что если не такъ ему нравится, такъ кáкъ его не спрашивать, такъ совершенно ничего у него нельзя добиться. Это я говорю въ томъ интересѣ, что тогда бы у насъ больше было бы собраннаго впослѣдствіи, потому, что новые матеріалы даютъ возможность задавать имъ новые вопросы. По моему мнѣнію это не только не мѣшаетъ, но даже очень способствуетъ тому, чтобы предполагаемая книга собранныхъ нами пѣсень и обычаевъ была далеко интереснѣе. Я знаю цѣлую область изъ слѣпецкаго быта, но единственно потому стѣсняюсь просить. Слѣпецъ сказалъ мнѣ: «сдѣлайте то, что нужно прежде съ тѣмъ, что вы записали (съ тою тетрадкою, которую я Вамъ послалъ), тогда я вамъ ещо буду говорить». А теперъ я не могу обращаться къ нему, получивши такой отвѣтъ. А отъ этого страдаютъ мои дальнѣйшія изслѣдованія. (И даже очень здорово) въ Хорольскомъ уѣздѣ. Согласны ли Вы съ этимъ или нѣтъ? Но въ концѣ концовъ если редакція не напечатаетъ,—тогда нужно мириться съ тѣмъ, что есть. Попробовали бы Вы въ Кіевѣ прочитать словарь слѣпецкаго языка и Одклинщыну кому найболѣе слѣдуетъ для того, что бы было напечатано;—можетъ быть, чего добраго,напечатаютъ. Если напечатаютъ, то не худо сдѣлаютъ. Тогда я въ этомъ промежуткѣ до весны могу записать отъ Дорошенка о слѣпецахъ ещо. Онъ знаетъ и кобзаря Петра Сидоровыча Нестеренка, о которомъ Вы мнѣ писали, и мнѣ легче было бы поѣхать къ Нестеренку съ объясненіями о нёмъ отъ Дорошенка, чѣмъ ѣхать такъ.

Относительно того, что бы возможно было записать всѣ варіанты думъ въ настоящее время, такъ оказывается, что нельзя потому, что думъ очень много. Въ Константиноградскомъ уѣздѣ мнѣ извѣстео 6 лирниковъ знающихъ Озовскихъ братьевъ. У лирныковъ тоже разныя варіанты. Это жъ только мнѣ извѣстно шесть лирниковъ, а ихъ въ Константиноградскомъ уѣздѣ около двадцати.

Потомъ лирникъ Дорошенко, который не хотѣлъ мнѣ продиктовать прекрасный варіантъ Озовскихъ братьевъ говорилъ, что эту пѣсню многіе лирники знаютъ. А отъ кобзарей можно всё записать потому, что стало очень и очень мало. Легко узнать главнѣйшихъ изъ нихъ и даже всѣхъ. Вотъ если бы записать имена всѣхъ кобзарей Черниговской губерніи. Тамъ вѣдь и уѣздовъ малороссійскихъ мало. Значитъ записать имена всѣхъ бандуристовъ не трудно. Отъ двухъ трёхъ слѣпцовъ можно записать имена всѣхъ кобзарей. Въ Конотопскомъ уѣздѣ встрѣчается кобзарей не мало, но только не знаю: тогó ли они уѣзда или изъ другихъ уѣздовъ приходятъ. Всё это нужно знать обоимъ для того, чтобы успѣшнѣе были наши изслѣдованія.

Остаюсь любящій Васъ П. Мартиновичъ.

Адресъ тотъ же: въ Константиноградъ.

SOMMAIRE.

B. Tchernov (Saratov):
Le probième de la «Ruska Pravda» 3
A. Andriachev (Kiev):
Le Bolokhovo des chroniques et les ducs Bolokhovski 20
D. Abramovytch (Nijen):
Les sources historiques des Vies des Saints de Démétrius de Rostov . . 32
V. Sitchynsky (Prague):
Les rotondes en Ukraine 62
J. Krepiakevytch (Léopole):
«Porto franco», à Staryj-Bykhiv en 1657 92
N. Petrovsky (Nijen):
Un épisode dans les relations crimeo-ukrainiennes de la fin du XIII-e sc. 97
C. Kouchnir-Martchenko (Moyssentsi):
Elie Novytsky, un colonel de volontaires à la fin du XVII-e et au commencement du XVIII-e sc. 100
A. Yerchov (Nijen):
Notes pour l'histoire de la monnaie sur la rive gauche du Dnieper au XVII-XVIII sc. 102
S. Chamraï (Kjev):
La lutte des bourgeois de Toultchine contre la famille des contes Potocki vers 1797—1857 115
C. Hrushevska (Kiev):
Quelques plans de travaux éthnographiques vers 1880 136
P. Martynovytch (Constantinograd):
La correspondance de B. Horlenko 153

ЗМІСТ.
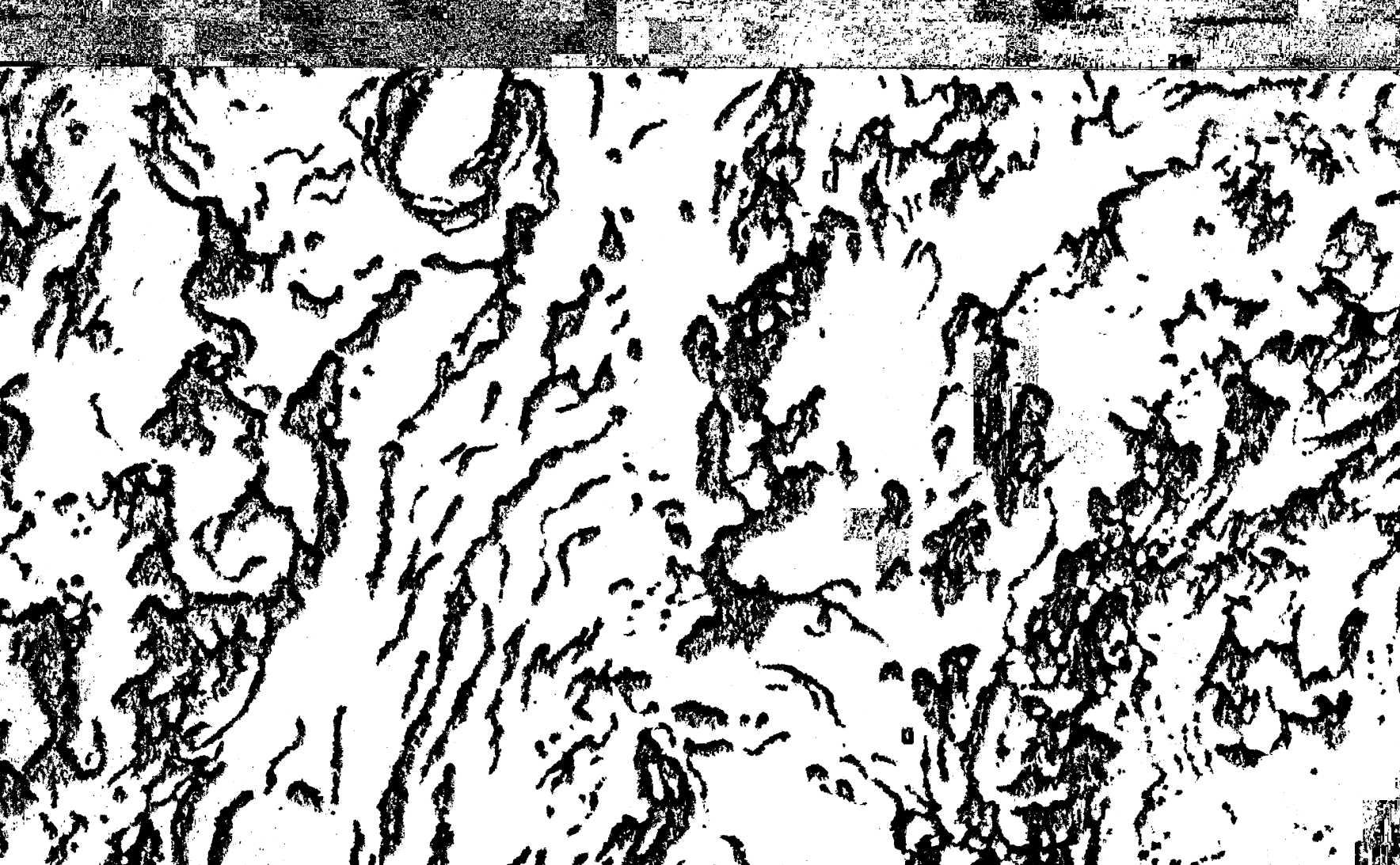
Василь Чернов (Саратов):
До питання про редакції Руської Правди . . . . . .
Олександер Андріяшев (Київ):
Літописне Болохово й Болоховські князі . . . . . .
Дмитро Абрамович (Ніжен):
Літописні джерела Четьїх-Міней Дмитра Ростовського . . . . . .
Володимир Січинський: (Прага):
Ротонди на Україні . . . . . .
Іван Крипякевич (Львів):
«Вольний порт» у Старім Бихові 1657 р. . . . . .
Микола Петровський (Ніжен):
Епізод з Україно-Кримських відносин кінця XVII в. . . . . .
Кость Кушнір-Марченко (с. Мойсинці)
Ілля Новицький, охочекомонний компанійський полковник останньої чверти XVII—та поч. XVIII ст. . . . . .
Анатолій Єршов (Ніжен):
До історії грошової лічби й монети на Лівобережній Україні XVII—XVIII вв. . . . . .
Сергій Шамрай (Київ):
Боротьба Тульчинських міщан з гр. Потоцькими (1797—1837 рр.) . .
Катерина Грушевська (Київ):
З етнографічної праці 1880 років . . . . . .
Порфирій Мартинович (Червоноград):
Листування з В. П. Горленком (1885—1896) . . . . . .